SWIFT

คู่มือประจำรถ

โปรดเก็บคู่มือประจำรถไว้ในรถตลอดเวลา
โดยจะประกอบด้วยข้อมูลสำคัญ
เกี่ยวกับความปลอดภัย การใช้งานและการบำรุงรักษา

SUZUKI

Way of Life!

คู่มือการใช้งานเล่มนี้ใช้สำหรับรถยนต์ SWIFT

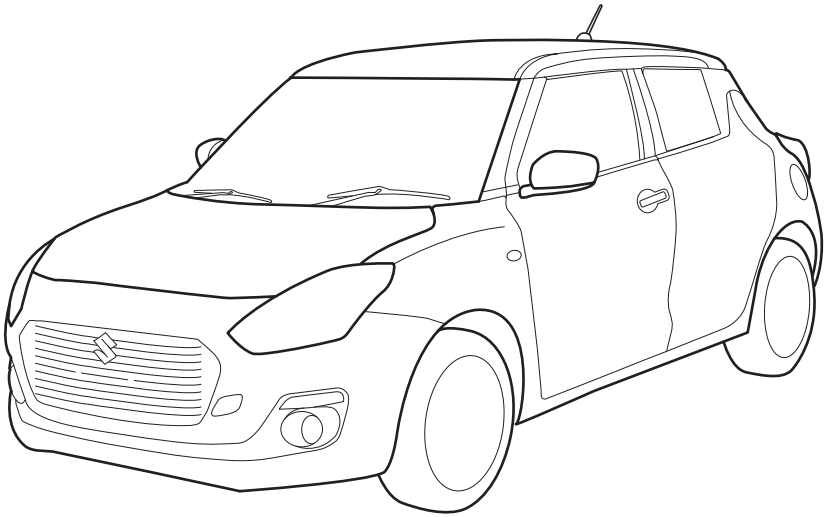

57RK083

หมายเหตุ: รุ่นที่แสดงในภาพประกอบเป็นตัวอย่างของรถยนต์ SWIFT

© 2019 **บริษัท ซูซูกิ มอเตอร์ (ประเทศไทย) จำกัด** สงวนลิขสิทธิ์

ห้ามมิให้ทำซ้ำหรือถ่ายโอนส่วนหนึ่งส่วนใดหรือทั้งหมดของเอกสารนี้ไม่ว่าจะในรูปแบบใด วิธีใด ทางอิเล็กทรอนิกส์ หรือ
ทางกลไก เพื่อจุดประสงค์ใดก็ตามโดยไม่ได้รับอนุญาตเป็นลายลักษณ์อักษรจากบริษัท ซูซูกิ มอเตอร์ (ประเทศไทย) จำกัด

บทนำ

คู่มือเล่มนี้เป็นส่วนหนึ่งของรถยนต์ ดังนั้น ให้เก็บรักษาคู่มือเล่มนี้ไว้กับตัวรถเมื่อจำหน่ายหรือโอนกรรมสิทธิ์ต่อให้กับเจ้าของหรือผู้ใช้รายใหม่ โปรดอ่านคู่มือเล่มนี้อย่างละเอียดก่อนใช้งานรถยนต์ซูซูกิคันใหม่ของท่านและให้อ่านทบทวนคู่มือนี้เป็นครั้งคราว คู่มือเล่มนี้ประกอบด้วยข้อมูลสำคัญเกี่ยวกับความปลอดภัย การใช้งานและการบำรุงรักษา

บริษัท ซูซูกิ มอเตอร์ (ประเทศไทย) จำกัด

ข้อมูลทั้งหมดในคู่มือเล่มนี้อ้างอิงจากข้อมูลล่าสุดของรถยนต์ที่จำหน่าย ณ เวลาที่จัดพิมพ์ ข้อมูลในคู่มือเล่มนี้กับรถของท่านอาจแตกต่างกัน อันเนื่องมาจากการปรับปรุงหรือการเปลี่ยนแปลงอื่นๆ บริษัท ซูซูกิ มอเตอร์ (ประเทศไทย) จำกัด ขอสงวนสิทธิ์ในการเปลี่ยนแปลงรายละเอียดทางการผลิตได้ตลอดเวลาโดยไม่ต้องแจ้งให้ทราบล่วงหน้า และไม่ถือเป็นข้อผูกมัดเพื่อทำการเปลี่ยนแปลงให้เหมือนหรือคล้ายคลึงกับรถยนต์ที่ผลิตหรือจำหน่ายไปก่อนหน้านี้

รถยนต์คันนี้อาจไม่ได้เป็นไปตามมาตรฐานหรือกฎข้อบังคับของแต่ละประเทศ ก่อนดำเนินการจดทะเบียนรถคันนี้เพื่อใช้ในประเทศอื่นใด โปรดตรวจสอบข้อบังคับทั้งหมด และทำการดัดแปลงแก้ไขบางส่วนตามความจำเป็น

หมายเหตุ:
โปรดศึกษาป้ายเตือนในส่วนของ "ความหมายของสัญลักษณ์ถุงลม" ในหมวด "ก่อนการขับขี่" ในเนื้อหาเกี่ยวกับการปกป้องจากถุงลมด้านหน้า

สิ่งสำคัญ

⚠ คำเตือน/⚠ ข้อควรระวัง/*ข้อพึงระวัง*/*หมายเหตุ*
โปรดอ่านคู่มือนี้และปฏิบัติตามคำแนะนำอย่างระมัดระวัง เพื่อเน้นข้อมูลพิเศษ สัญลักษณ์ ⚠ และ คำว่า **คำเตือน** **ข้อควรระวัง** ***ข้อพึงระวัง*** และ *หมายเหตุ* จะมีความหมายพิเศษ ดังนั้น ให้เอาใจใส่เป็นพิเศษต่อข้อความที่เน้นย้ำด้วยสัญลักษณ์และคำเหล่านี้:

⚠ คำเตือน
สัญลักษณ์นี้เตือนให้ระมัดระวังอันตรายซึ่งอาจทำให้เกิดการบาดเจ็บรุนแรงหรือเสียชีวิตได้

⚠ ข้อควรระวัง
สัญลักษณ์นี้เตือนให้ระมัดระวังอันตรายซึ่งอาจทำให้เกิดการบาดเจ็บเล็กน้อยหรือปานกลางได้

ข้อพึงระวัง
สัญลักษณ์นี้เตือนให้ระมัดระวังอันตรายซึ่งอาจทำให้รถเสียหายได้

หมายเหตุ:
สัญลักษณ์นี้แสดงข้อมูลเพิ่มเติมเพื่อให้ทำการบำรุงรักษาได้ง่ายขึ้น หรือให้คำแนะนำที่ชัดเจนขึ้น

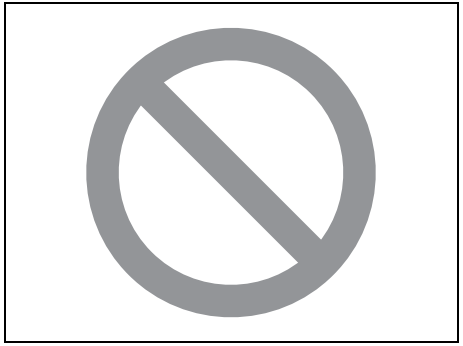

75F135

สัญลักษณ์วงกลมที่มีเส้นคาดผ่านในคู่มือเล่มนี้หมายถึง “ห้ามทำสิ่งนี้” หรือ “อย่าให้สิ่งนี้เกิดขึ้น”

คำเตือนเกี่ยวกับการดัดแปลง

⚠ คำเตือน

ห้ามทำการดัดแปลงแก้ไขรถยนต์คันนี้ การดัดแปลงแก้ไขอาจส่งผลเชิงลบในด้านความปลอดภัย การควบคุม สมรรถนะ หรืออายุการใช้งาน และอาจเป็นการละเมิดกฎข้อบังคับทางกฎหมายได้ นอกจากนี้ ความเสียหายหรือปัญหาด้านสมรรถนะที่เป็นผลจากการดัดแปลงแก้ไขจะอยู่นอกเหนือเงื่อนไขการรับประกัน

ข้อพึงระวัง

การติดตั้งอุปกรณ์สื่อสารเคลื่อนที่ที่ไม่ถูกต้อง เช่น โทรศัพท์เคลื่อนที่หรือวิทยุสื่อสาร CB (Citizen Band หรือวิทยุสื่อสารคลื่นความถี่ประชาชน) อาจทำให้เกิดการรบกวนทางอิเล็กทรอนิกส์กับระบบจุดระเบิดของรถเป็นผลให้เกิดปัญหาทางด้านสมรรถนะของรถ โปรดติดต่อศูนย์บริการซูซูกิหรือช่างเทคนิคที่ผ่านการฝึกอบรมเพื่อขอรับคำแนะนำ

ข้อพึงระวัง

ขั้วต่อวิเคราะห์ปัญหาในรถของท่านมีไว้ใช้กับเครื่องมือวิเคราะห์ปัญหาที่ได้กำหนดไว้เพื่อทำการตรวจสอบและบำรุงรักษารถของท่าน การต่อกับเครื่องมือหรืออุปกรณ์อื่นๆ อาจรบกวนการทำงานของชิ้นส่วนอิเล็กทรอนิกส์และทำให้แบตเตอรี่หมด

คำนำ

ขอขอบคุณที่ท่านเลือกใช้รถยนต์ซูซูกิ และยินดีต้อนรับท่านสู่ครอบครัวของเรา การเลือกใช้รถยนต์ซูซูกิเป็นสิ่งที่คุ้มค่าอย่างยิ่ง ซึ่งผลิตภัณฑ์ของซูซูกิเป็นผลิตภัณฑ์ที่จะทำให้ท่านได้รับความพึงพอใจจากการขับขี่นานนับปี

คู่มือการใช้งานนี้ได้จัดเตรียมไว้เพื่อช่วยให้ท่านได้รับความปลอดภัย ความเพลิดเพลิน และปราศจากปัญหาใดๆ จากการใช้งานรถยนต์ซูซูกิ ในคู่มือเล่มนี้ ท่านจะได้เรียนรู้เกี่ยวกับการทำงานของรถยนต์ ระบบความปลอดภัยต่างๆ และข้อกำหนดในการบำรุงรักษา โปรดอ่านคู่มือเล่มนี้อย่างละเอียดก่อนใช้งาน หลังจากนั้น ให้เก็บคู่มือไว้ในช่องเก็บของเพื่อใช้อ้างอิงในอนาคต

ถ้าท่านจำหน่ายรถยนต์นี้ โปรดเก็บคู่มือนี้ไว้ในรถเพื่อมอบให้กับเจ้าของรายใหม่

นอกจากคู่มือการใช้งานนี้แล้ว ยังมีคู่มือเล่มอื่นๆ ซึ่งอธิบายเกี่ยวกับเงื่อนไขการรับประกันแนบมาพร้อมกับรถยนต์ซูซูกิด้วย เราขอแนะนำให้ท่านอ่านคู่มือเหล่านี้อย่างละเอียดเพื่อทำความเข้าใจข้อมูลสำคัญต่างๆ

เมื่อวางแผนนำรถยนต์ซูซูกิของท่านเข้ารับการบำรุงรักษาตามระยะ เราขอแนะนำให้ท่านเข้ารับบริการที่ศูนย์บริการซูซูกิใกล้บ้านท่าน ช่างเทคนิคที่ผ่านการฝึกอบรมมาเป็นอย่างดีจะมีความชำนาญในการให้บริการได้ดีที่สุดแก่ท่าน และศูนย์บริการจะใช้อะไหล่และอุปกรณ์เสริมแท้ของซูซูกิหรือเทียบเท่าเท่านั้น

บริษัท ซูซูกิ มอเตอร์ (ประเทศไทย) จำกัด

คำแนะนำในการใช้อะไหล่และอุปกรณ์เสริมแท้ของซูซูกิ

ซูซูกิขอแนะนำให้ใช้อะไหล่และอุปกรณ์เสริมแท้ของซูซูกิเท่านั้น อะไหล่และอุปกรณ์เสริมแท้ของซูซูกิได้รับการผลิตด้วยมาตรฐานสูงสุดทั้งในด้านคุณภาพและสมรรถนะ และยังได้รับการออกแบบมาให้ประกอบเข้ากับตัวรถได้พอดีตามค่ากำหนดของรถ

ในปัจจุบัน อะไหล่สำหรับเปลี่ยนและอุปกรณ์เสริมที่ไม่ใช่ของแท้จากซูซูกินั้นมีจำหน่ายตามท้องตลาดอย่างหลากหลาย การใช้อะไหล่และอุปกรณ์เสริมเหล่านี้จะส่งผลกระทบต่อสมรรถนะ และทำให้อายุการใช้งานของรถลดลง ดังนั้น การติดตั้งอะไหล่และอุปกรณ์เสริมที่ไม่ใช่ของแท้จากซูซูกิจะอยู่นอกเหนือเงื่อนไขการรับประกัน

อะไหล่และอุปกรณ์เสริมต่างๆ ที่ไม่ใช่ของแท้จากซูซูกิ

อะไหล่และอุปกรณ์เสริมบางอย่างอาจผ่านการรับรองจากองค์กรใดๆ ในประเทศของท่าน
อะไหล่และอุปกรณ์เสริมบางอย่างซึ่งจัดจำหน่ายโดยผ่านการรับรองจากซูซูกิ อะไหล่และอุปกรณ์เสริมที่เป็นของแท้จากซูซูกิซึ่งจัดจำหน่ายเป็นชิ้นส่วนที่ใช้แล้ว อะไหล่และอุปกรณ์เสริมต่างๆ เหล่านี้ไม่ใช่อะไหล่และอุปกรณ์เสริมแท้จากซูซูกิ และการใช้งานอะไหล่และอุปกรณ์เสริมต่างๆ เหล่านี้จะอยู่นอกเหนือเงื่อนไขการรับประกัน

การนำอะไหล่และอุปกรณ์เสริมแท้ของซูซูกิกลับมาใช้ใหม่

ห้ามมิให้จำหน่ายต่อหรือนำชิ้นส่วนประกอบต่างๆ ต่อไปนี้กลับมาใช้ใหม่ เนื่องจากชิ้นส่วนประกอบต่างๆ เหล่านี้จะก่อให้เกิดอันตรายแก่ผู้ใช้:

- ชิ้นส่วนประกอบของถุงลมและชุดประจุแก๊สทั้งหมด รวมถึงชิ้นส่วนประกอบของชุดประจุแก๊ส (เช่น ยางรอง อุปกรณ์ควบคุม และเซ็นเซอร์ต่างๆ)
- ระบบเข็มขัดนิรภัยรวมถึงชิ้นส่วนประกอบต่างๆ ของระบบ (เช่น สายเข็มขัดนิรภัย ปลอกล็อค และชุดรั้งกลับ)

ถุงลมและชิ้นส่วนประกอบต่างๆ ของชุดรั้งกลับเข็มขัดนิรภัยประกอบด้วยสารเคมีที่สามารถระเบิดได้ ดังนั้น ชิ้นส่วนประกอบต่างๆ เหล่านี้ควรได้รับการถอดและกำจัดอย่างถูกต้องเหมาะสมโดยศูนย์บริการมาตรฐานที่ได้รับการรับรองจากซูซูกิ เพื่อหลีกเลี่ยงการระเบิดพองตัวโดยไม่คาดคิดก่อนทำการกำจัดซาก

คำแนะนำจุดบริการต่างๆ

1. คันปลดล็อคฝากระโปรงหน้า (ดูหมวดที่ 5)
2. น้ำหล่อเย็นเครื่องยนต์ (ดูหมวดที่ 7)
3. น้ำฉีดล้างกระจกบังลมหน้า (ดูหมวดที่ 7)
4. ก้านวัดระดับน้ำมันเครื่อง <สีเหลือง> (ดูหมวดที่ 7)
5. ก้านวัดระดับน้ำมันเกียร์ CVT <สีส้ม> (ดูหมวดที่ 7)
6. แบตเตอรี่แบบตะกั่ว-กรด (ดูหมวดที่ 7)
7. คันปลดฝาปิดถังน้ำมันเชื้อเพลิง (ดูหมวดที่ 1/ดูหมวดที่ 5)
8. แรงดันลมยาง (ดูที่ป้ายข้อมูลยางที่เสากลางประตูด้านคนขับ)
9. เครื่องมือสำหรับเปลี่ยนล้อ/ยาง (ดูหมวดที่ 8)
10. ชุดซ่อมยางแบนฉุกเฉิน (ดูหมวดที่ 8)

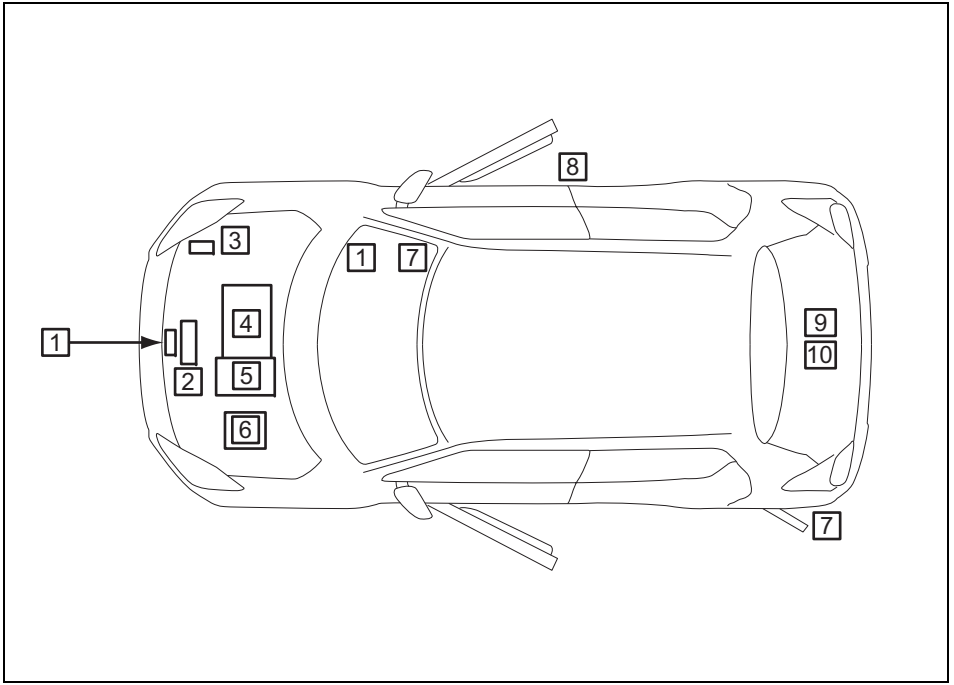

57RK001

บันทึก

สารบัญ

คำแนะนำเกี่ยวกับน้ำมันเชื้อเพลิง	1
ก่อนการขับขี่	2
การใช้งานรถของท่าน	3
ข้อแนะนำการขับขี่	4
อุปกรณ์และการควบคุมอื่นๆ	5
การบรรทุกสัมภาระและการลากจูง	6
การตรวจสอบและการบำรุงรักษา	7
บริการฉุกเฉิน	8
การดูแลรักษารถยนต์	9
ข้อมูลทั่วไป	10
ข้อมูลจำเพาะ	11
ดัชนี	12

ภายนอกด้านหน้า

ตัวอย่าง

1. ฝากระโปรงหน้า (หน้า 5-2)
2. ที่ปัดน้ำฝนกระจกบังลมหน้า (หน้า 2-92)
3. หูเกี่ยวโครงรถ (ลากจูงรถ) (หน้า 5-11)
4. ไฟหรี่และไฟส่องสว่างเวลากลางวัน (DRL) (ในรถบางรุ่น) (หน้า 2-89, 2-90)
5. ไฟตัดหมอกหน้า (ในรถบางรุ่น) (หน้า 2-90, 7-29)
6. ไฟหน้า (หน้า 2-89, 7-27)
7. กระจกมองข้าง (หน้า 2-21)
8. ล็อคประตู (หน้า 2-2)

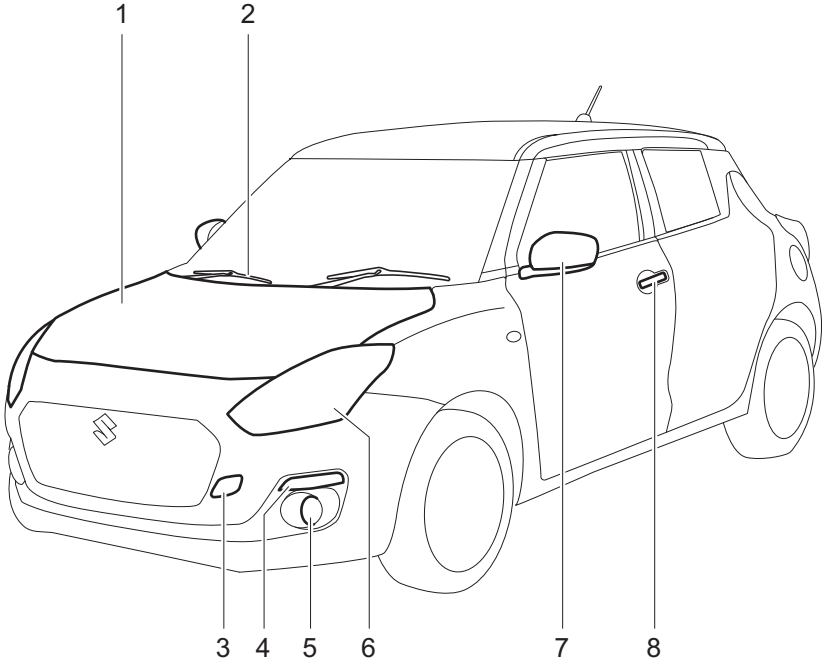

57RK079

ภายนอกด้านหลัง

ตัวอย่าง

1. เสาอากาศวิทยุ (หน้า 5-26)
2. ไฟเบรกเสริมดวงที่สาม (หน้า 7-32)
3. ที่ปัดน้ำฝนกระจกประตูท้าย (หน้า 2-94)
4. ฝาถังน้ำมันเชื้อเพลิง (หน้า 5-1)
5. ไฟท้ายรวม (หน้า 7-30)
6. ประตูท้าย (หน้า 2-4)
7. ไฟส่องป้ายทะเบียน (หน้า 7-31)

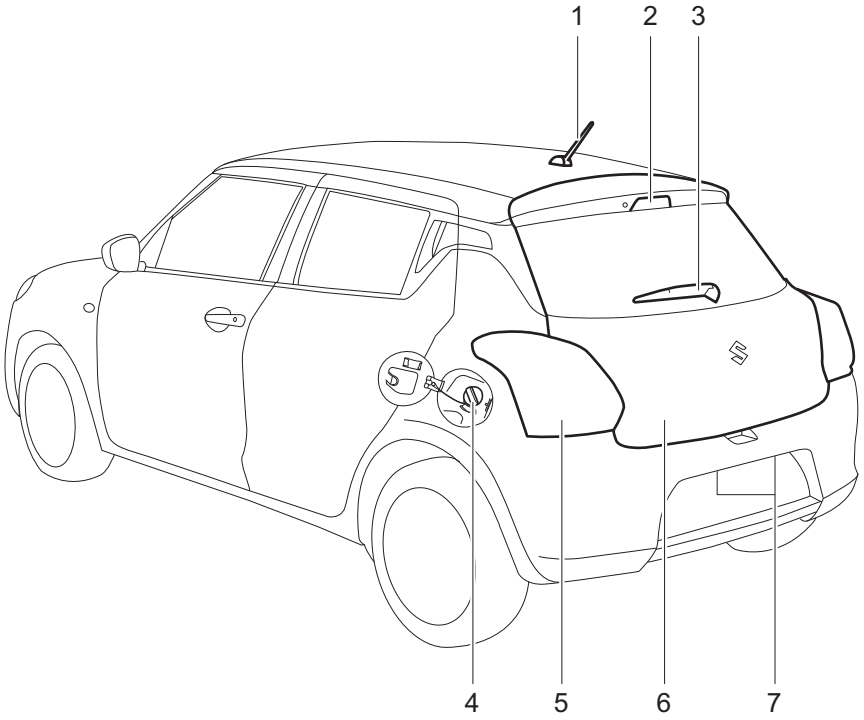

57RK084

ภายในด้านหน้า

ตัวอย่าง

1. ถุงลมด้านหน้าด้านผู้โดยสารเบาะหน้า (หน้า 2-42)
2. การควบคุมกระจกไฟฟ้า (หน้า 2-18)/ สวิตช์ควบคุมกระจกมองข้างไฟฟ้า (ในรถบางรุ่น) (หน้า 2-21)/ สวิตช์พับกระจกมองข้าง (ในรถบางรุ่น) (หน้า 2-22)
3. ฟิวส์ (หน้า 7-22)
4. ช่องเก็บของ (หน้า 5-7)
5. คันเบรกมือ (หน้า 3-10)
6. ถุงลมด้านข้าง (ในรถบางรุ่น) (หน้า 2-46)
7. เบาะหน้า (หน้า 2-22)

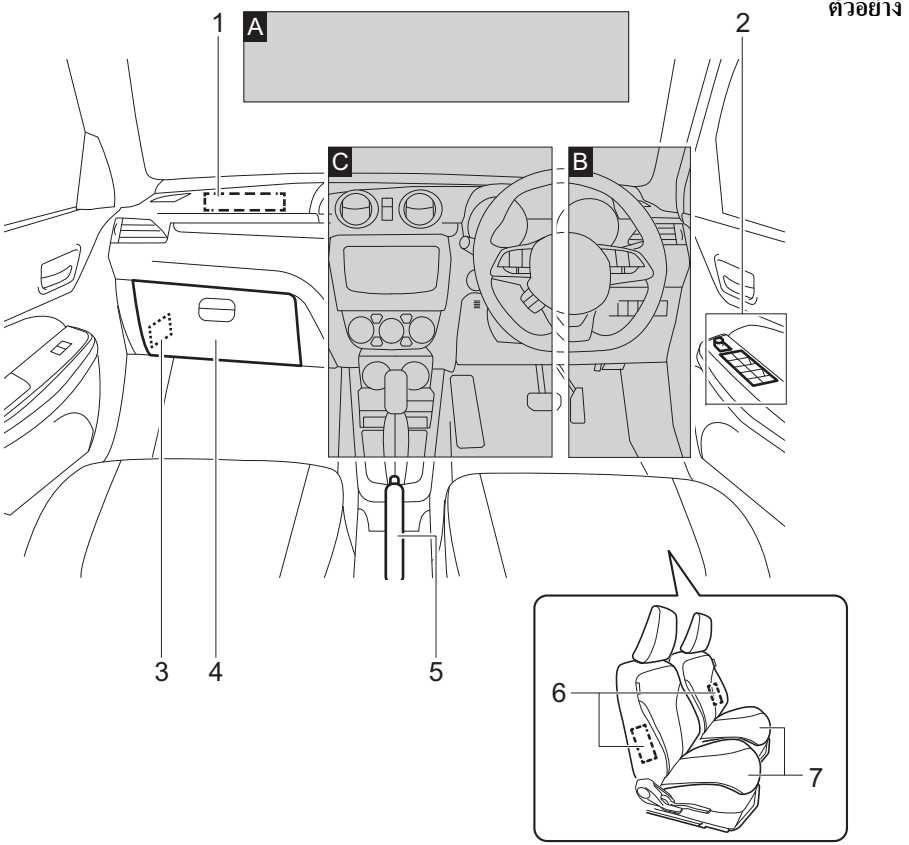

57RK082

1. ไมโครโฟนระบบแฮนด์ฟรี (ในรถบางรุ่น) (หน้า 5-53)
2. ไฟส่องสว่างภายในห้องโดยสารด้านหน้า (หน้า 5-5, 7-32)
3. แผงบังแดด (หน้า 5-4)
4. กระจกมองหลัง (หน้า 2-20)

ภาพ ก **ตัวอย่าง**

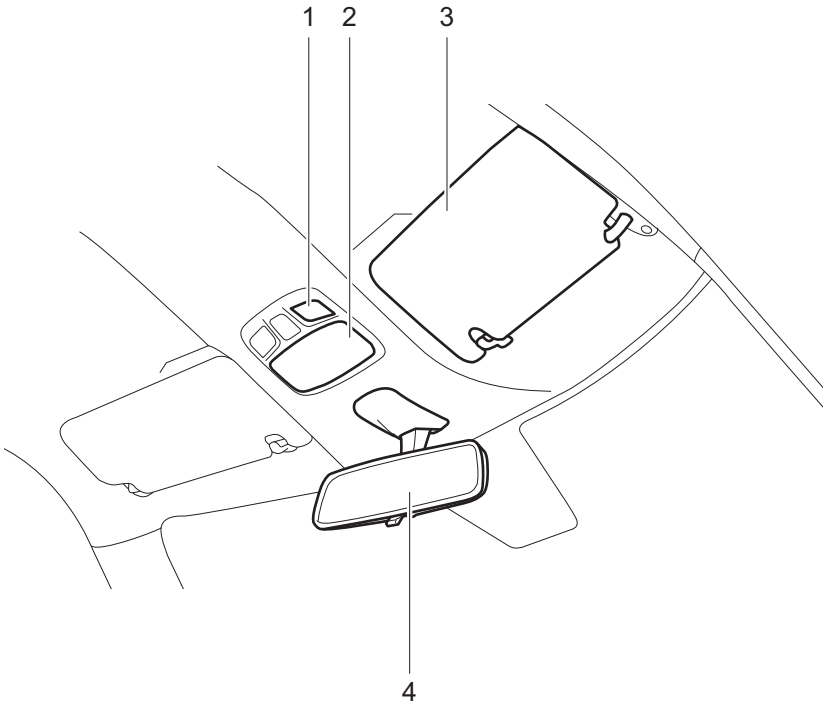

57RK002

1. สวิตช์ควบคุมเครื่องเสียงที่พวงมาลัย (ในรถบางรุ่น) (หน้า 5-64)
2. ถุงลมด้านหน้าด้านคนขับ (หน้า 2-42)
3. สวิตช์ควบคุมความเร็วคงที่ (ในรถบางรุ่น) (หน้า 3-23)
4. สวิตช์ควบคุมไฟส่องสว่าง (หน้า 2-89)/ สวิตช์ควบคุมไฟเลี้ยว (หน้า 2-91)/ สวิตช์ไฟตัดหมอกหน้า (ในรถบางรุ่น) (หน้า 2-90)
5. สวิตช์สตาร์ท (รุ่นที่ไม่มีระบบปุ่มกดคีย์เลสสตาร์ท) (หน้า 3-3)
6. สวิตช์สตาร์ทเครื่องยนต์ (รุ่นที่มีระบบปุ่มกดคีย์เลสสตาร์ท) (หน้า 3-5)
7. คันล็อคปรับระดับพวงมาลัย 4 ทิศทาง (ในรถบางรุ่น) (หน้า 2-95)
8. คันปลดฝาปิดถังน้ำมันเชื้อเพลิง (หน้า 5-1)
9. คันปลดล็อคฝากระโปรงหน้า (หน้า 5-2)
10. สวิตช์ ESP® OFF (หน้า 3-29)
11. สวิตช์ ENG A-STOP OFF (หน้า 3-20)
12. สวิตช์ปรับระดับไฟหน้า (ในรถบางรุ่น) (หน้า 2-90)

ภาพ ข **ตัวอย่าง**

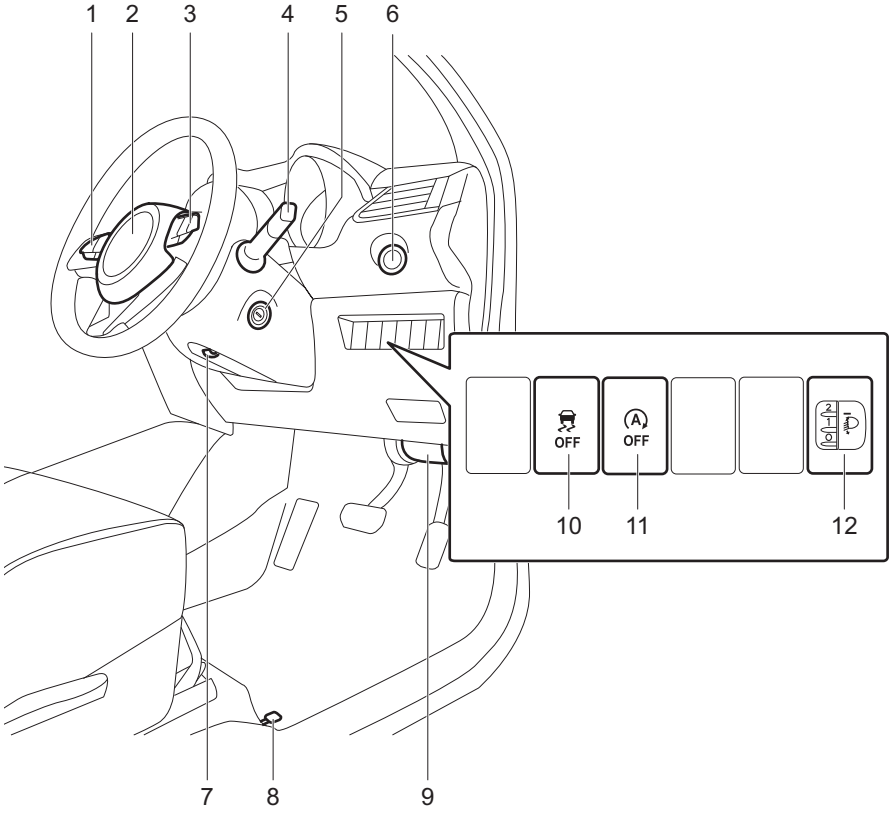

57RK081

ภาพ ค **ตัวอย่าง**

1. สวิตช์ไฟฉุกเฉิน (หน้า 2-92)
2. ระบบสัญญาณเตือนการโจรกรรม (ในรถบางรุ่น) (หน้า 2-14)/ไฟแสดงสถานะสัญญาณเตือนการโจรกรรม (ในรถบางรุ่น) (หน้า 2-18)
3. สวิตช์ที่ปัดน้ำฝนและที่ฉีดน้ำล้างกระจกบังลมหน้า (หน้า 2-92)/สวิตช์ที่ปัดน้ำฝนและที่ฉีดน้ำล้างกระจกประตูท้าย (หน้า 2-94)
4. แผงหน้าปัด (หน้า 2-52, 2-61)/จอแสดงข้อมูล (หน้า 2-55, 2-64)
5. สวิตช์ระบบแฮนด์ฟรี (ในรถบางรุ่น) (หน้า 5-53)
6. เครื่องเสียง (ในรถบางรุ่น) (หน้า 5-27)
7. ช่องเสียบอุปกรณ์เสริม (หน้า 5-6)
8. ช่องเสียบ AUX/USB (ในรถบางรุ่น) (หน้า 5-7)
9. ระบบทำความร้อนและระบบปรับอากาศ (หน้า 5-14)/สวิตช์ไล่ฝ้ากระจกประตูท้าย (ในรถบางรุ่น) (หน้า 2-96)
10. คันเกียร์ (หน้า 3-16)

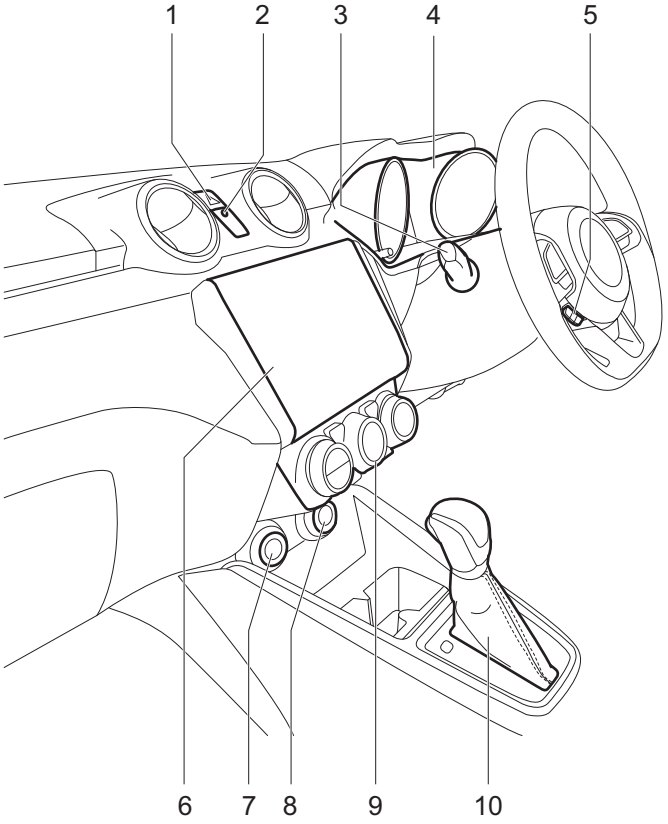

57RK111

ภายในด้านหลัง

ตัวอย่าง

1. เข็มขัดนิรภัย (หน้า 2-26)
2. มือจับเหนือประตู (ในรถบางรุ่น) (หน้า 5-7)
3. ม่านถุงลม (ในรถบางรุ่น) (หน้า 2-46)
4. เบาะหลัง (หน้า 2-24)

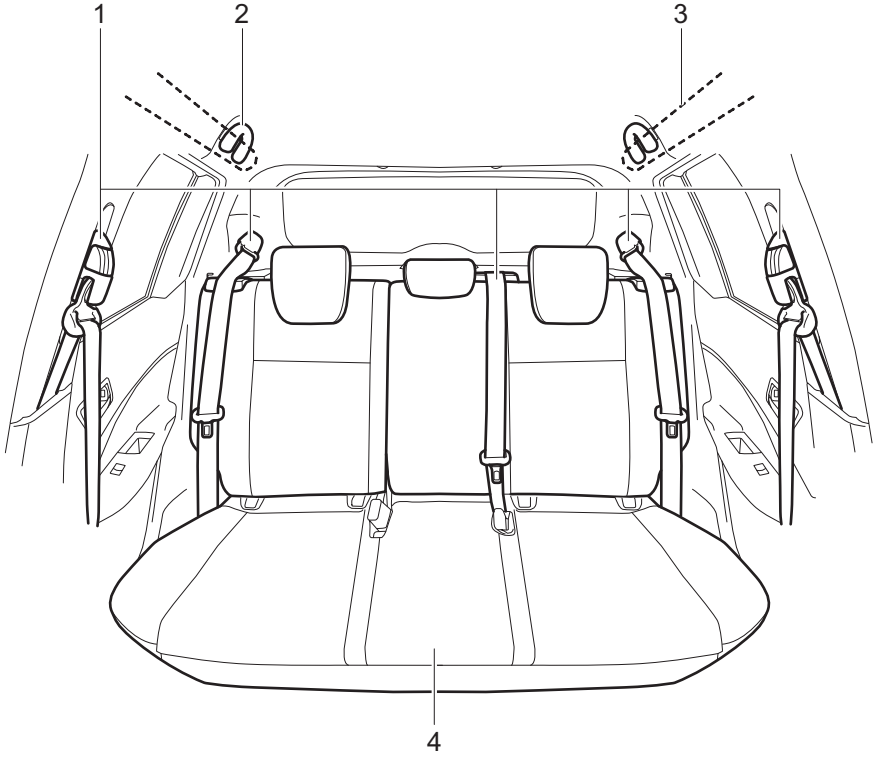

52RM00071

ห้องเก็บสัมภาระ

ตัวอย่าง

1. ฝาปิดห้องเก็บสัมภาระ (ในรถบางรุ่น) (หน้า 5-11)
2. ไฟส่องสว่างห้องเก็บสัมภาระ (ในรถบางรุ่น) (หน้า 5-5, 7-32)
3. ตะขอแขวนสัมภาระที่ห้องเก็บสัมภาระ (หน้า 5-10)
4. ด้ามแม่แรง (หน้า 8-1)
5. หูลากจูง (หน้า 5-11)
6. ประแจขันล้อ (หน้า 8-1)
7. ชุดซ่อมยางแบนฉุกเฉิน (หน้า 8-6)
8. แม่แรง (หน้า 8-1)

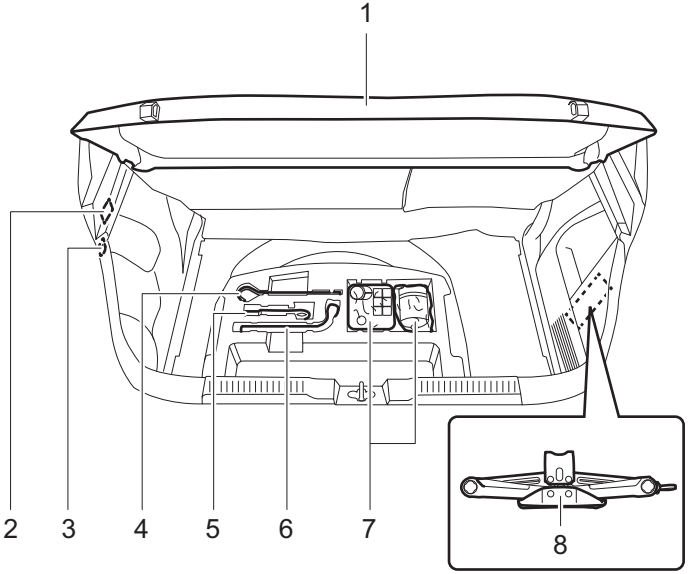

บันทึก

คำแนะนำเกี่ยวกับน้ำมันเชื้อเพลิง

คำแนะนำเกี่ยวกับน้ำมันเชื้อเพลิง 1-1

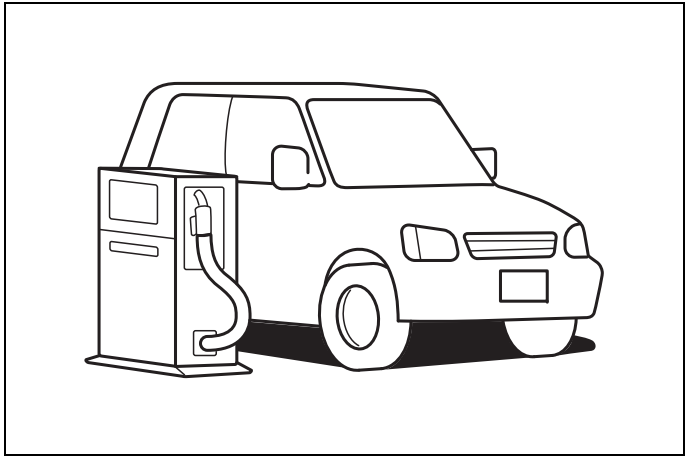

65D394

คำแนะนำเกี่ยวกับน้ำมันเชื้อเพลิง

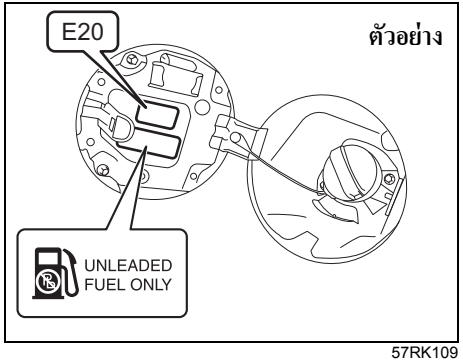

57RK109

เพื่อป้องกันไม่ให้ตัวแปลงสภาพไอเสียเกิดความเสียหาย ท่าน**ต้อง**ใช้น้ำมันเบนซินไร้สารตะกั่วที่มีค่าออกเทน (RON) 91 หรือสูงกว่า โดยจะมีข้อความบนแผ่นป้ายที่ฝาปิดช่องเติมน้ำมันเชื้อเพลิง ซึ่งระบุไว้ว่า: “UNLEADED FUEL ONLY”, “NUR UNVERBLEITES BENZIN”, “ENDAST BLYFRI BENSIN” หรือ “SOLO GASOLINA SIN PLOMO”

น้ำมันเบนซินที่มีส่วนผสมของเอทานอล

น้ำมันเบนซินไร้สารตะกั่วที่มีส่วนผสมของเอทานอล (แอลกอฮอล์ที่ได้จากกระบวนการหมักและกลั่นพืช) ซึ่งเป็นที่รู้จักกันดีในชื่อแก๊สโซฮอล์ มีการจัดจำหน่ายเชิงพาณิชย์ในบางประเทศ น้ำมันเบนซินที่มีส่วนผสมของเอทานอลชนิดนี้สามารถใช้ได้กับรถของท่าน ถ้าในส่วนผสมมีปริมาณเอทานอลไม่เกินกว่า 20% (E20) โปรดตรวจสอบว่าน้ำมันเบนซินที่มีส่วนผสมของเอทานอลนี้มีค่าออกเทนไม่ต่ำกว่าค่าที่แนะนำไว้

น้ำมันเบนซินที่ผสมสาร MTBE

ท่านสามารถใช้น้ำมันเบนซินไร้สารตะกั่วที่ผสมสาร MTBE (Methyl Tertiary Butyl Ether) กับรถของท่านได้ถ้าสาร MTBE มีปริมาณไม่เกิน 15% เชื้อเพลิงออกซิเจนชนิดนี้ไม่มีส่วนผสมของแอลกอฮอล์

ข้อพึงระวัง

ถังน้ำมันเชื้อเพลิงมีพื้นที่ว่างสำหรับการขยายตัวของน้ำมันในเวลาที่อากาศร้อน ถ้าท่านยังคงเติมน้ำมันเชื้อเพลิงต่อหลังจากที่หัวจ่ายน้ำมันตัดการทำงานโดยอัตโนมัติหรือเมื่อเกิดอากาศดันกลับในครั้งแรก พื้นที่ว่างนั้นจะเต็ม เมื่อเติมน้ำมันจนเต็มในลักษณะนี้และน้ำมันเชื้อเพลิงได้รับความร้อน อาจทำให้เกิดการรั่วซึมเนื่องจากการขยายตัวของน้ำมันได้ เพื่อป้องกันการรั่วซึมของน้ำมันเชื้อเพลิงในลักษณะนี้ ให้หยุดเติมน้ำมันหลังจากที่หัวจ่ายน้ำมันเชื้อเพลิงตัดการทำงานโดยอัตโนมัติ หรือเมื่อเกิดอากาศดันกลับในครั้งแรกถ้าใช้ระบบอื่นที่ไม่ใช่ระบบอัตโนมัติ

ข้อพึงระวัง

ระมัดระวังอย่าทำให้น้ำมันเชื้อเพลิงที่มีส่วนผสมของแอลกอฮอล์หกกระเซ็นขณะเติมน้ำมันเชื้อเพลิง ถ้ามีน้ำมันเชื้อเพลิงหกลงบนตัวถังรถ ให้รีบเช็ดออกทันที น้ำมันเชื้อเพลิงที่มีส่วนผสมของแอลกอฮอล์จะทำให้เกิดความเสียหายกับสีรถได้ ซึ่งความเสียหายนี้อยู่นอกเหนือเงื่อนไขการรับประกันรถใหม่

ก่อนการขับขี่

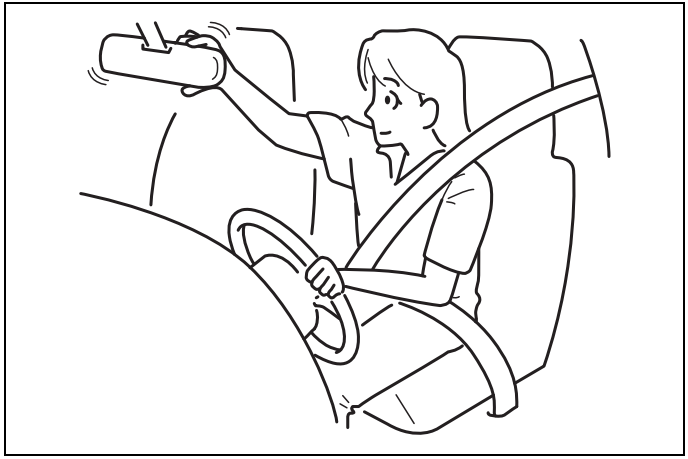

60G404

กุญแจ 2-1
ล็อคประตู 2-2
รีโมทคอนโทรลของระบบปุ่มกดคีย์เลสสตาร์ท/
รีโมทคอนโทรลของระบบคีย์เลสเอ็นทรี (ในรถบางรุ่น) 2-6
ระบบสัญญาณเตือนการโจรกรรม (ในรถบางรุ่น) 2-14
ไฟแสดงสถานะสัญญาณเตือนการโจรกรรม (ในรถบางรุ่น) 2-18
กระจกหน้าต่าง 2-18
กระจก 2-20
เบาะหน้า 2-22
เบาะหลัง 2-24
เข็มขัดนิรภัยและเบาะนิรภัยสำหรับเด็ก 2-26
ระบบเสริมความปลอดภัย (ถุงลม) 2-41
แผงหน้าปัด (แบบ A) (ในรถบางรุ่น) 2-52
มาตรวัดความเร็ว 2-53
มาตรวัดรอบเครื่องยนต์ 2-53
เกจวัดระดับน้ำมันเชื้อเพลิง 2-53
การควบคุมความสว่างของแผงหน้าปัด 2-54
จอแสดงข้อมูล 2-55
แผงหน้าปัด (แบบ B) (ในรถบางรุ่น) 2-61
มาตรวัดความเร็ว 2-62
มาตรวัดรอบเครื่องยนต์ 2-62
เกจวัดระดับน้ำมันเชื้อเพลิง 2-62
เกจวัดอุณหภูมิ 2-63
การควบคุมความสว่างของแผงหน้าปัด 2-63
จอแสดงข้อมูล 2-64
สวิตช์ข้อมูล (ในรถบางรุ่น) 2-80
ไฟเตือนและไฟแสดงสถานะ 2-80
สวิตช์ควบคุมไฟส่องสว่าง 2-89
สวิตช์ปรับระดับไฟหน้า (ในรถบางรุ่น) 2-90
สวิตช์ควบคุมไฟเลี้ยว 2-91
สวิตช์ไฟฉุกเฉิน 2-92
สวิตช์ที่ปัดน้ำฝนและที่ฉีดน้ำล้างกระจกบังลมหน้า 2-92
คันล็อคปรับระดับพวงมาลัย 4 ทิศทาง (ในรถบางรุ่น) 2-95
แตร 2-96
สวิตช์ไล้ฝ้ากระจกประตูท้าย (ในรถบางรุ่น) 2-96

กุญแจ

ตัวอย่าง

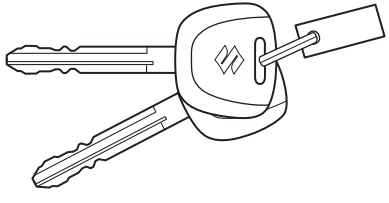

54G489

รถของท่านมาพร้อมกับกุญแจที่เหมือนกันสองดอก เก็บกุญแจดอกหนึ่งเป็นกุญแจสำรองไว้ในที่ปลอดภัย กุญแจหนึ่งดอกสามารถเปิดล็อคได้ทุกจุดของรถ

ระบบยับยั้งการทำงานของเครื่องยนต์

ระบบนี้ได้รับการออกแบบมาเพื่อช่วยป้องกันการโจรกรรมรถยนต์ โดยตัดการทำงานของระบบสตาร์ทเครื่องยนต์ด้วยอิเล็กทรอนิกส์

เครื่องยนต์จะสามารถสตาร์ทติดได้ก็ต่อเมื่อใช้กุญแจสตาร์ทระบบยับยั้งการทำงานของเครื่องยนต์หรือรีโมทคอนโทรลของระบบปุ่มกดคีย์เลสสตาร์ทที่ให้มาพร้อมกับรถของท่านซึ่งมีรหัสประจำตัวอิเล็กทรอนิกส์ที่ถูกโปรแกรมไว้ในกุญแจเท่านั้น กุญแจหรือรีโมทคอนโทรลจะส่งรหัสประจำตัวไปที่รถ เมื่อบิดสวิตช์สตาร์ทไปที่ตำแหน่ง “ON” หรือกดสวิตช์สตาร์ทเครื่องยนต์เพื่อเปลี่ยนโหมดสตาร์ทเป็น ON ถ้าท่านจำเป็นต้องสั่งทำกุญแจหรือรีโมทคอนโทรลสำรอง โปรดติดต่อศูนย์บริการซูซูกิใกล้บ้านท่าน ตัวรถจะต้องได้รับการตั้งโปรแกรมให้ตรงกับรหัสประจำตัวที่ถูกต้องของกุญแจหรือรีโมทคอนโทรลสำรองด้วยเช่นกัน กุญแจที่ทำโดยช่างทำกุญแจทั่วไปจะไม่สามารถใช้งานได้



80JM122

ถ้าไฟเตือนระบบปุ่มกดคีย์เลสสตาร์ท/ระบบยับยั้งการทำงานของเครื่องยนต์กะพริบเมื่อสวิตช์สตาร์ทอยู่ในตำแหน่ง “ON” หรือโหมดสตาร์ทอยู่ที่ ON เครื่องยนต์จะสตาร์ทไม่ติด

ข้อพึงระวัง

ห้ามดัดแปลงหรือถอดระบบยับยั้งการทำของเครื่องยนต์ ถ้ามีการดัดแปลงหรือถอดออก ระบบดังกล่าวจะทำงานบกพร่อง

หมายเหตุ:

- *ถ้าไฟเตือนระบบปุ่มกดคีย์เลสสตาร์ท/ระบบยับยั้งการทำงานของเครื่องยนต์กะพริบหรือติดสว่าง อาจมีข้อความปรากฏบนจอแสดงข้อมูล*
- *ระบบยับยั้งการทำงานของเครื่องยนต์นี้เป็นแบบไม่ต้องบำรุงรักษา*

สำหรับรุ่นที่ไม่มีระบบปุ่มกดคีย์เลสสตาร์ท

ถ้าไฟเตือนนี้กะพริบ ให้บิดสวิตช์สตาร์ทไปที่ตำแหน่ง “LOCK” จากนั้นให้บิดกลับไปที่ตำแหน่ง “ON” ถ้าไฟเตือนนี้ยังคงกะพริบอยู่ขณะที่บิดสวิตช์สตาร์ทกลับไปที่ตำแหน่ง “ON” แสดงว่าอาจมีปัญหาเกิดขึ้นกับกุญแจของท่านหรือระบบยับยั้งการทำงานของเครื่องยนต์ ให้นำรถเข้ารับการตรวจเช็คระบบที่ศูนย์บริการซูซูกิ

สำหรับรุ่นที่มีระบบปุ่มกดคีย์เลสสตาร์ท
ถ้าไฟเตือนนี้กะพริบ ให้เปลี่ยนโหมดสตาร์ทเป็น LOCK (OFF) แล้วเปลี่ยนไปที่โหมด ON โปรดดู “ถ้าไฟแสดงสถานะการเตือนหลักกะพริบและเครื่องยนต์สตาร์ทไม่ติด” ในหัวข้อ “การสตาร์ทเครื่องยนต์” (รุ่นที่มีระบบปุ่มกดคีย์เลสสตาร์ท) (ในรถบางรุ่น)” ในหมวด “การใช้งานรถของท่าน”
ถ้าไฟเตือนนี้ยังคงกะพริบอยู่หลังจากเปลี่ยนโหมดสตาร์ทกลับไปเป็นโหมด ON แสดงว่าอาจมีปัญหาเกิดขึ้นกับกุญแจของท่านหรือระบบยับยั้งการทำงานของเครื่องยนต์ ให้นำรถเข้ารับการตรวจเช็กระบบที่ศูนย์บริการซูซูกิ

นอกจากนี้ ไฟเตือนระบบปุ่มกดคีย์เลสสตาร์ท/ระบบยับยั้งการทำงานของเครื่องยนต์อาจกะพริบถ้ารีโมทคอนโทรลไม่ได้อยู่ภายในรถเมื่อท่านปิดประตูหรือพยายามสตาร์ทเครื่องยนต์

หมายเหตุ:
- *ถ้าท่านทำกุญแจสตาร์ทระบบยับยั้งการทำงานของเครื่องยนต์หรือรีโมทคอนโทรลหาย โปรดติดต่อศูนย์บริการซูซูกิโดยเร็วที่สุดเพื่อยกเลิกรหัสประจำตัวของกุญแจหรือรีโมทคอนโทรลชุดที่หายไป และเพื่อสั่งทำกุญแจหรือรีโมทคอนโทรลใหม่*
- *ถ้าท่านมีรถยนต์อีกคันที่ใช้กุญแจระบบยับยั้งการทำงานของเครื่องยนต์ ให้ท่านนำกุญแจดังกล่าวออกห่างจากสวิตช์สตาร์ทหรือสวิตช์สตาร์ทเครื่องยนต์เมื่อจะใช้งานรถซูซูกิของท่าน มิฉะนั้นเครื่องยนต์จะสตาร์ทไม่ติดเนื่องจากกุญแจของรถอีกคันอาจรบกวนระบบยับยั้งการทำงานของเครื่องยนต์ในรถซูซูกิของท่าน*
- *ถ้ามีวัตถุที่เป็นโลหะติดอยู่กับกุญแจระบบยับยั้งการทำงานของเครื่องยนต์หรือรีโมทคอนโทรล กุญแจหรือรีโมทคอนโทรลชุดนั้นอาจไม่สามารถใช้สตาร์ทเครื่องได้*

ข้อพึงระวัง

กุญแจระบบยับยั้งการทำงานของเครื่องยนต์และรีโมทคอนโทรลเป็นอุปกรณ์อิเล็กทรอนิกส์ที่ละเอียดอ่อน เพื่อหลีกเลี่ยงความเสียหายต่ออุปกรณ์:
- **อย่าให้กุญแจและรีโมทคอนโทรลได้รับการกระทบกระแทก ถูกความชื้น หรืออยู่ในที่ที่มีอุณหภูมิสูง เช่น บนแผงคอนโซลหน้ารถซึ่งถูกแสงแดดโดยตรง**
- **เก็บกุญแจและรีโมทคอนโทรลให้ห่างจากวัตถุที่เป็นแม่เหล็ก**

เสียงเตือนลืมถอดกุญแจสตาร์ท

เสียงเตือนจะดังและหยุดเป็นช่วงๆ เพื่อเตือนให้ท่านถอดกุญแจสตาร์ทออกถ้ากุญแจเสียบค้างอยู่ที่ช่องเสียบกุญแจเมื่อประตูด้านคนขับเปิดอยู่

ล็อคประตู

ล็อคประตูข้าง

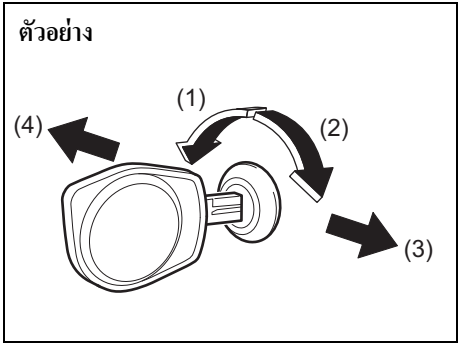

52RM20830

(1) ปลดล็อค
(2) ล็อค
(3) ด้านหน้า
(4) ด้านหลัง

การล็อคประตูด้านคนขับจากด้านนอกรถ:

- เสียบกุญแจและบิดให้ด้านบนของกุญแจหมุนไปทางด้านหน้าของรถ หรือ
- เลื่อนปุ่มล็อคไปทางด้านหน้า แล้วดึงมือเปิดประตูด้านนอกค้างไว้ขณะปิดประตู

การปลดล็อคประตูด้านคนขับจากนอกรถ ให้เสียบกุญแจแล้วบิดให้ด้านบนของกุญแจหมุนไปทางด้านหลังรถ

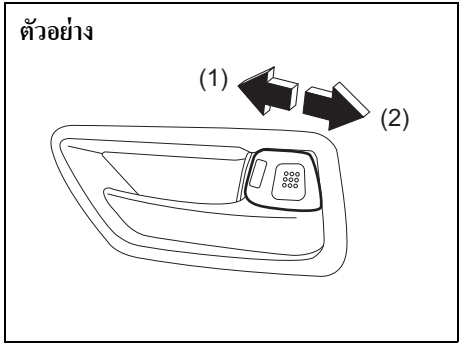

57RK006

(1) ล็อค
(2) ปลดล็อค

การล็อคประตูจากด้านในรถ ให้เลื่อนปุ่มล็อคไปทางด้านหน้า เลื่อนปุ่มล็อคไปทางด้านหลังเพื่อปลดล็อคประตู

การล็อคประตูหลังจากด้านนอกรถ ให้เลื่อนปุ่มล็อคไปทางด้านหน้าและปิดประตู ท่านไม่จำเป็นต้องดึงมือเปิดประตูด้านนอกค้างไว้ขณะปิดประตู

หมายเหตุ:
ให้แน่ใจว่าได้ดึงมือเปิดประตูด้านนอกค้างไว้ขณะที่ท่านปิดประตูหน้าที่ล็อคแล้ว มิฉะนั้นประตูจะไม่ล็อค

ระบบเซ็นทรัลล็อค (ในรถบางรุ่น)

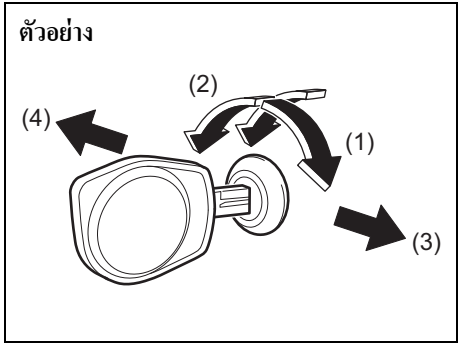

57RK007

(1) ล็อค
(2) ปลดล็อค
(3) ด้านหน้า
(4) ด้านหลัง

ท่านสามารถล็อคและปลดล็อคประตูทุกบาน (รวมถึงประตูท้าย) ได้พร้อมกันโดยใช้กุญแจไขที่เบ้าเสียบกุญแจประตูด้านคนขับ

การล็อคประตูทุกบานพร้อมกัน ให้เสียบกุญแจที่เบ้าเสียบกุญแจประตูด้านคนขับ และบิดให้ด้านบนของกุญแจหมุนไปทางด้านหน้าของรถหนึ่งครั้ง

การปลดล็อคเฉพาะประตูด้านคนขับ ให้เสียบกุญแจที่เบ้าเสียบกุญแจประตูด้านคนขับและบิดให้ด้านบนของกุญแจหมุนไปทางด้านหลังของรถหนึ่งครั้ง การปลดล็อคประตูทุกบานพร้อมกัน ให้เสียบกุญแจที่เบ้าเสียบกุญแจประตูด้านคนขับ และบิดให้ด้านบนของกุญแจหมุนไปทางด้านหลังของรถสองครั้ง

หมายเหตุ:
ท่านสามารถสับเปลี่ยนวิธีการสั่งปลดล็อคประตูทุกบานจากการบิดกุญแจสองครั้งเป็นหนึ่งครั้งหรือในทางกลับกันได้ที่โหมดการตั้งค่าของจอแสดงข้อมูล ศึกษารายละเอียดการใช้งานหน้าจอแสดงข้อมูลได้ที่ "จอแสดงข้อมูล" ในหมวดนี้

การปลดล็อคเฉพาะประตูด้านคนขับ ให้เสียบกุญแจที่เบ้าเสียบกุญแจประตูด้านคนขับ และบิดให้ด้านบนของกุญแจหมุนไปทางด้านหลังของรถหนึ่งครั้ง

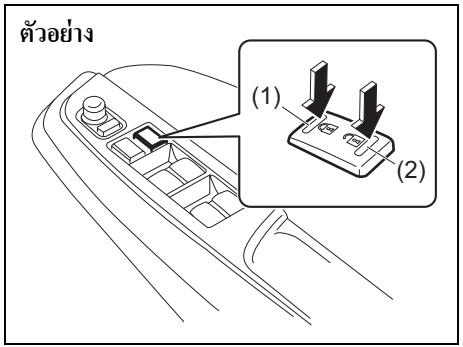

57RK008

(1) ล็อค
(2) ปลดล็อค

ท่านยังสามารถล็อคหรือปลดล็อคประตูทุกบานโดยการกดที่ด้านหน้าหรือด้านหลังของสวิตช์ตามลำดับ

หมายเหตุ:

- *ถ้ารถของท่านมีระบบคีย์เลสเอ็นทรีหรือระบบปุ่มกดคีย์เลสสตาร์ท ท่านสามารถล็อคหรือปลดล็อคประตูทุกบานโดยใช้รีโมทคอนโทรลได้ด้วยเช่นกัน ดูที่ "รีโมทคอนโทรลของระบบปุ่มกดคีย์เลสสตาร์ท/รีโมทคอนโทรลของระบบคีย์เลสเอ็นทรี (ในรถบางรุ่น)" ในหมวดนี้*
- *ถ้ารถของท่านมีระบบปุ่มกดคีย์เลสสตาร์ท ท่านจะสามารถล็อคหรือปลดล็อคประตูทุกบานโดยกดสวิตช์บนมือเปิดประตูด้านนอกได้ด้วยเช่นกัน ดูที่ "รีโมทคอนโทรลของระบบปุ่มกดคีย์เลสสตาร์ท/รีโมทคอนโทรลของระบบคีย์เลสเอ็นทรี (ในรถบางรุ่น)" ในหมวดนี้*

ล็อคนิรภัยสำหรับเด็ก (ประตูหลัง)

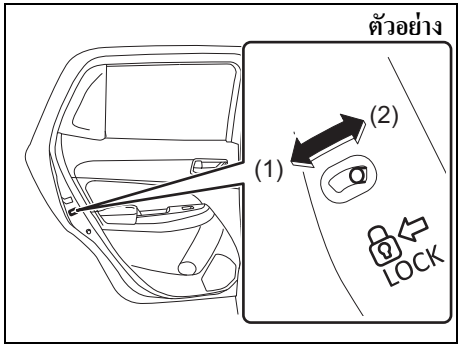

52RM20030

(1) ล็อค
(2) ปลดล็อค

ที่ประตูหลังแต่ละข้างจะมีล็อคนิรภัยสำหรับเด็กติดตั้งอยู่ ซึ่งสามารถใช้เพื่อช่วยป้องกันการเปิดประตูจากทางด้านในตัวรถโดยไม่ตั้งใจได้ เมื่อปุ่มล็อคอยู่ในตำแหน่งล็อค (1) ท่านจะสามารถเปิดประตูหลังได้จากด้านนอกตัวรถเท่านั้น แต่เมื่อปุ่มล็อคอยู่ในตำแหน่งปลดล็อค (2) ท่านจะสามารถเปิดประตูหลังได้ทั้งจากด้านในและด้านนอกตัวรถ

⚠ คำเตือน

ให้แน่ใจว่าปุ่มล็อคนิรภัยสำหรับเด็กอยู่ในตำแหน่งล็อคทุกครั้งที่มีเด็กโดยสารที่เบาะหลัง

ประตูท้าย

⚠ คำเตือน

ตรวจเช็คให้แน่ใจทุกครั้งว่าประตูท้ายปิดสนิทและล็อคเรียบร้อยดี การปิดประตูท้ายให้สนิทจะช่วยป้องกันผู้โดยสารไม่ให้ถูกเหวี่ยงออกนอกตัวรถในกรณีที่เกิดอุบัติเหตุ นอกจากนี้ การปิดประตูท้ายให้สนิทยังช่วยป้องกันไม่ให้ก๊าซไอเสียเข้าสู่ภายในรถอีกด้วย

แบบที่ 1

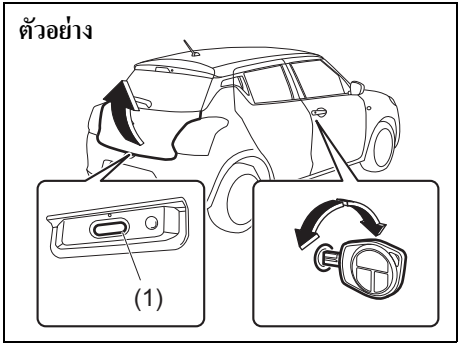

57RK102

(1) สวิตช์ปลดล็อคประตูท้าย

ท่านสามารถล็อคและปลดล็อคประตูท้ายได้โดยใช้กุญแจไขที่เบ้าเสียบกุญแจประตูด้านคนขับ

การเปิดประตูท้าย ให้กดสวิตช์ปลดล็อคประตูท้าย (1) ค้างไว้ และยกประตูท้ายขึ้น

หมายเหตุ:
ในกรณีที่ประตูท้ายปิดไม่สนิท ให้ปฏิบัติตามขั้นตอนด้านล่างนี้:

1) กดสวิตช์ปลดล็อคประตูท้าย (1) และเปิดประตูท้ายขึ้น
2) หลังจากนั้นสองถึงสามวินาที ให้ปิดประตูท้ายอีกครั้ง
3) ตรวจสอบให้แน่ใจว่าประตูท้ายปิดสนิท

ถ้าท่านไม่สามารถปลดล็อคประตูท้ายโดยใช้กุญแจไขที่เบ้าเสียบกุญแจประตูด้านคนขับเนื่องจากแบตเตอรี่แบบตะกั่ว-กรดหมดประจุหรือเกิดความบกพร่อง ให้ปฏิบัติตามขั้นตอนด้านล่างเพื่อปลดล็อคประตูท้ายจากด้านในตัวรถ

1) พับเบาะหลังไปข้างหน้าเพื่อให้เข้าสู่ประตูท้ายได้ง่ายขึ้น ดูที่หมวด “การพับเบาะหลัง” สำหรับรายละเอียดเกี่ยวกับวิธีการพับเบาะหลังไปข้างหน้า

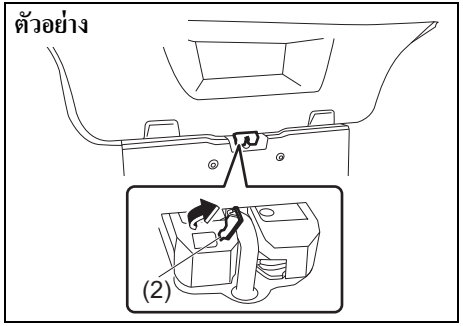

52RM20640

2) เปิดฝาปิด (2) กลไกล็อคประตูท้าย

หมายเหตุ:
เนื่องจากฝาปิดมีขนาดเล็กและถอดออกได้ ระวังอย่าทำฝาปิด (2) หาย

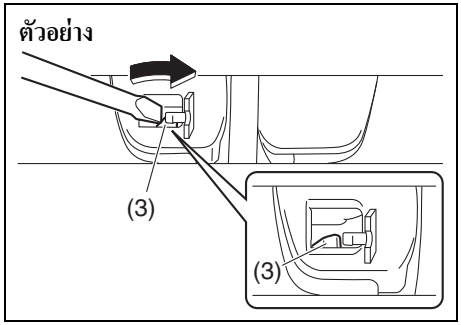

65P30080

3) ใช้ไขควงปากแบนเลื่อนคันปลดล็อค (3) ตามทิศทางลูกศรเพื่อปลดล็อคประตูท้าย
4) กดเปิดประตูท้ายจากด้านในตัวรถ ประตูท้ายจะล็อคอีกครั้งโดยการปิดประตูท้ายเบาๆ

ถ้ายังไม่สามารถปลดล็อคประตูท้ายได้โดยการกดสวิตช์ปลดล็อค (1) ให้นำรถเข้ารับการตรวจสอบที่ศูนย์บริการซูซูกิ

⚠ ข้อควรระวัง

ตรวจสอบว่าไม่มีใครอยู่ใกล้ประตูท้ายขณะดันเพื่อเปิดประตูท้ายจากด้านในของตัวรถ

แบบที่ 2

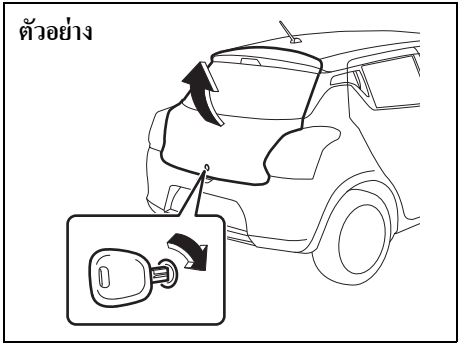

57RK010

การเปิดประตูท้าย ให้เสียบกุญแจและบิดตามเข็มนาฬิกาเพื่อปลดล็อค แล้วยกประตูท้ายขึ้น

ข้อพึงระวัง

อย่าใช้กุญแจเพื่อยกประตูท้ายขึ้น มิฉะนั้นกุญแจอาจแตกหักอยู่ภายในล็อคได้

รีโมทคอนโทรลของระบบปุ่มกดคีย์เลสสตาร์ท/ รีโมทคอนโทรลของระบบคีย์เลสเอ็นทรี (ในรถบางรุ่น)

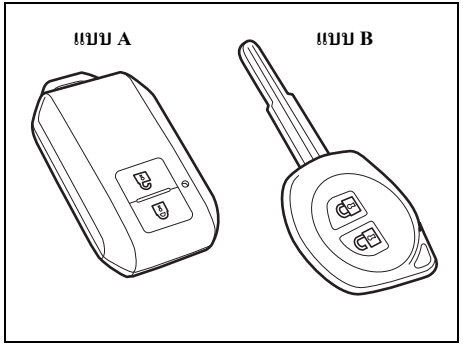

52RM20050

รถของท่านจะมีรีโมทคอนโทรลของระบบปุ่มกดคีย์เลสสตาร์ท (แบบ A) หรือรีโมทคอนโทรลของระบบคีย์เลสเอ็นทรี (แบบ B) รีโมทคอนโทรลของระบบปุ่มกดคีย์เลสสตาร์ทจะมีทั้งระบบคีย์เลสเอ็นทรีและระบบปุ่มกดคีย์เลสสตาร์ท รีโมทคอนโทรลของระบบคีย์เลสเอ็นทรีจะมีเฉพาะระบบคีย์เลสเอ็นทรี สำหรับรายละเอียด ให้ดูที่คำอธิบายดังต่อไปนี้

⚠ คำเตือน

คลื่นวิทยุจากเสาสัญญาณของระบบปุ่มกดคีย์เลสสตาร์ทอาจรบกวนการทำงานของอุปกรณ์ทางการแพทย์ เช่น เครื่องกระตุ้นการเต้นของหัวใจ ถ้าไม่ปฏิบัติตามข้อควรระมัดระวังที่ระบุไว้ด้านล่างนี้จะเป็นการเพิ่มความเสี่ยงที่จะได้รับบาดเจ็บสาหัสหรือเสียชีวิตเนื่องจากสัญญาณรบกวนจากคลื่นวิทยุ

- **ผู้ที่ใช้อุปกรณ์ไฟฟ้าทางการแพทย์ เช่น เครื่องกระตุ้นการเต้นของหัวใจ ควรสอบถามผู้ผลิตอุปกรณ์ทางการแพทย์หรือแพทย์ว่าคลื่นวิทยุจากเสาสัญญาณจะไปรบกวนการทำงานของอุปกรณ์ทางการแพทย์นั้นๆ หรือไม่**
- **ถ้าคลื่นวิทยุรบกวนการทำงานของอุปกรณ์ ให้ติดต่อศูนย์บริการซูซูกิเพื่อปิดการทำงานของเสาสัญญาณ**

รีโมทคอนโทรลของระบบปุ่มกดคีย์เลสสตาร์ท (แบบ A)

รีโมทคอนโทรลทำให้สามารถใช้งานดังต่อไปนี้ได้:

- ท่านสามารถล็อคหรือปลดล็อคประตูโดยการใช้งานปุ่มล็อค/ปลดล็อค บนรีโมทคอนโทรลได้ ให้ดูที่คำอธิบายในหมวดนี้
- ท่านสามารถล็อคหรือปลดล็อคประตูโดยการกดสวิตช์บนมือเปิดประตูด้านนอกได้ สำหรับรายละเอียด ให้ดูที่คำอธิบายในหมวดนี้
- ท่านสามารถสตาร์ทเครื่องยนต์โดยไม่ต้องใช้กุญแจสตาร์ทได้ สำหรับรายละเอียด ให้ดูที่ “สวิตช์สตาร์ทเครื่องยนต์ (รุ่นที่มีระบบปุ่มกดคีย์เลสสตาร์ท)” ในหมวด “การใช้งานรถของท่าน”

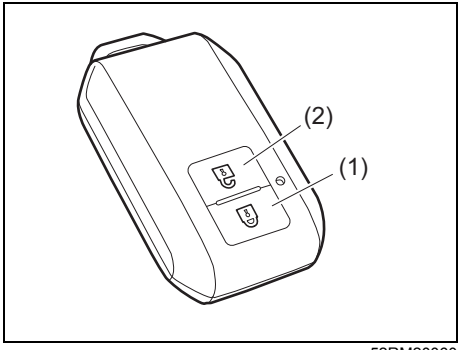

52RM20060

(1) ปุ่มล็อค
(2) ปุ่มปลดล็อค

วิธีล็อคหรือปลดล็อคประตูทุกบาน (รวมถึงประตูท้าย) พร้อมกันโดยใช้รีโมทคอนโทรลเมื่ออยู่ใกล้กับรถมี 2 วิธี

ระบบเซ็นทรัลล็อค

- การล็อคประตูทุกบาน ให้กดปุ่มล็อค (1) หนึ่งครั้ง
- การปลดล็อคเฉพาะประตูด้านคนขับ ให้กดปุ่มปลดล็อค (2) หนึ่งครั้ง การปลดล็อคประตูบานอื่นๆ ให้กดปุ่มปลดล็อค (2) อีกหนึ่งครั้ง

หมายเหตุ:
ท่านสามารถสับเปลี่ยนวิธีการสั่งปลดล็อคประตูทุกบานจากการกดปุ่มสองครั้งมาเป็นการกดปุ่มครั้งเดียวหรือในทางกลับกันได้ที่โหมดตั้งค่าจอแสดงข้อมูล ศึกษารายละเอียดการใช้งานหน้าจอแสดงข้อมูลได้ที่ "จอแสดงข้อมูล" ในหมวดนี้

ไฟเลี้ยวจะกะพริบหนึ่งครั้งและเสียงเตือนภายนอกจะดังหนึ่งครั้งเมื่อประตูล็อค

เมื่อปลดล็อคประตู:

- ไฟเลี้ยวจะกะพริบสองครั้งและเสียงเตือนภายนอกจะดังสองครั้ง
- ถ้าสวิตช์ไฟส่องสว่างภายในห้องโดยสารอยู่ที่ตำแหน่ง DOOR ไฟส่องสว่างภายในห้องโดยสารจะติดสว่างขึ้นประมาณ 15 วินาที และค่อยๆ ดับลง ถ้าท่านกดสวิตช์สตาร์ทเครื่องยนต์ในระหว่างนี้ ไฟส่องสว่างจะเริ่มดับลงทันที

ตรวจสอบให้แน่ใจว่าประตูล็อคหลังจากกดปุ่มล็อค (1)

หมายเหตุ:
ถ้าไม่เปิดประตูใดๆ ภายใน 30 วินาทีโดยประมาณหลังจากกดปุ่มปลดล็อค (2) ประตูจะล็อคอีกครั้งโดยอัตโนมัติ

หมายเหตุ:

- *รัศมีการทำงานสูงสุดของรีโมทคอนโทรลอยู่ที่ประมาณ 5 ม. (16 ฟุต) ทั้งนี้ทั้งนั้นรัศมีการทำงานนี้จะเปลี่ยนแปลงไปตามสภาพแวดล้อม โดยเฉพาะอย่างยิ่ง เมื่ออยู่ใกล้กับอุปกรณ์ส่งสัญญาณอื่นๆ เช่น หอวิทยุกระจายเสียง หรือวิทยุสื่อสาร CB (Citizen Band หรือวิทยุสื่อสารคลื่นความถี่ประชาชน)*
- *ท่านจะไม่สามารถใช้งานรีโมทคอนโทรลเพื่อควบคุมล็อคประตูได้ถ้าโหมดสตาร์ทอยู่ที่ตำแหน่งอื่นนอกเหนือจาก LOCK (OFF)*
- *เมื่อประตูบานใดบานหนึ่งเปิดอยู่ ถ้าท่านกดปุ่มล็อคที่รีโมทคอนโทรล เสียงเตือนภายนอกจะดังขึ้นและจะไม่สามารถล็อคประตูได้*
- *ถ้าท่านทำรีโมทคอนโทรลชุดใดชุดหนึ่งหาย ให้รีบติดต่อศูนย์บริการซูซูกิโดยเร็วที่สุดเพื่อทำการเปลี่ยนรีโมทคอนโทรล ให้ศูนย์บริการซูซูกิลงทะเบียนรหัสรีโมทใหม่ในหน่วยความจำของรถท่านเพื่อให้รหัสเก่าถูกลบออกไป*

การล็อคหรือปลดล็อคแบบไม่ใช้กุญแจโดยใช้สวิตช์บนมือเปิดประตูด้านนอก

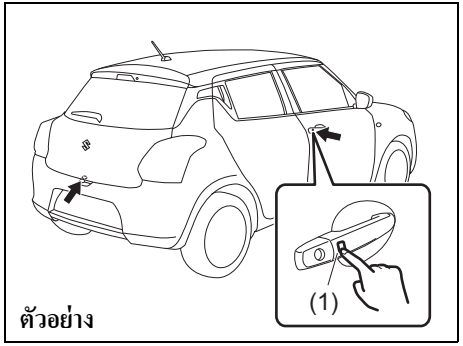

ตัวอย่าง

57RK103

เมื่อรีโมทคอนโทรลอยู่ภายในช่วงการทำงานที่ได้อธิบายไว้ในหมวดนี้ ท่านสามารถล็อคหรือปลดล็อคประตู (รวมถึงประตูท้าย) ได้โดยการกดสวิตช์บนมือเปิดประตูด้านนอก (1) ที่มือเปิดประตูด้านคนขับ มือเปิดประตูด้านผู้โดยสารเบาะหน้า หรือประตูท้าย

เมื่อปลดล็อคประตูทุกบาน:

- กดสวิตช์บนมือเปิดประตูด้านนอกที่ประตูบานใดก็ได้หนึ่งครั้งเพื่อล็อคประตูทุกบาน

ไฟเลี้ยวจะกะพริบหนึ่งครั้งและเสียงเตือนภายนอกจะดังหนึ่งครั้งเมื่อประตูล็อค

การปลดล็อคประตูหนึ่งบานหรือประตูทุกบาน:
กดสวิตช์บนมือเปิดประตูด้านนอกหนึ่งครั้งเพื่อปลดล็อคประตูหนึ่งบาน กดสวิตช์บนมือเปิดประตูด้านนอกสองครั้งเพื่อปลดล็อคประตูทุกบาน

หมายเหตุ:
ท่านสามารถสับเปลี่ยนวิธีการสั่งปลดล็อคประตูทุกบานจากการกดปุ่มสองครั้งมาเป็นการกดปุ่มครั้งเดียวหรือในทางกลับกันได้ที่โหมดตั้งค่าจอแสดงข้อมูล ศึกษารายละเอียดการใช้งานหน้าจอแสดงข้อมูลได้ที่ "จอแสดงข้อมูล" ในหมวดนี้

เมื่อปลดล็อคประตู:
- ไฟเลี้ยวจะกะพริบสองครั้งและเสียงเตือนภายนอกจะดังสองครั้ง
- ถ้าสวิตช์ไฟส่องสว่างภายในห้องโดยสารอยู่ที่ตำแหน่ง DOOR ไฟส่องสว่างภายในห้องโดยสารจะติดสว่างขึ้นประมาณ 15 วินาที และค่อยๆ ดับลง ถ้าท่านกดสวิตช์สตาร์ทเครื่องยนต์ในระหว่างนี้ ไฟส่องสว่างจะเริ่มดับลงทันที

ตรวจสอบให้แน่ใจว่าประตูล็อคแล้วหลังจากกดสวิตช์บนมือเปิดประตูด้านนอกเพื่อล็อคประตู

หมายเหตุ:
- *ท่านจะไม่สามารถใช้งานล็อคประตูด้วยสวิตช์บนมือเปิดประตูด้านนอกได้ภายใต้สภาวะดังต่อไปนี้:*
  - ถ้าประตูใดประตูหนึ่งเปิดหรือปิดไม่สนิท
  - ถ้าโหมดสตาร์ทอยู่ที่โหมดอื่นนอกเหนือจาก LOCK (OFF)
- *ถ้าไม่เปิดประตูใดๆ ภายใน 30 วินาทีโดยประมาณหลังจากการปลดล็อคประตูโดยการกดสวิตช์บนมือเปิดประตูด้านนอก ประตูจะล็อคอีกครั้งโดยอัตโนมัติ*

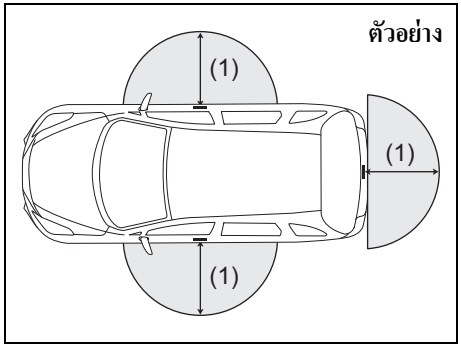

68PH00210

(1) 80 ซม. (2 1/2 ฟุต)

เมื่อรีโมทคอนโทรลอยู่ภายในระยะประมาณ 80 ซม. (2 1/2 ฟุต) จากมือเปิดประตูหน้าด้านนอกหรือสวิตช์ที่ประตูท้าย ท่านสามารถล็อคหรือปลดล็อคประตูโดยการกดสวิตช์บนมือเปิดประตูด้านนอก

หมายเหตุ:
- *ถ้ารีโมทคอนโทรลอยู่ภายนอกช่วงการทำงานของสวิตช์บนมือเปิดประตูด้านนอกตามที่ได้อธิบายไว้ด้านบน ท่านจะไม่สามารถใช้งานสวิตช์ได้*
- *ถ้าแบตเตอรี่ของรีโมทคอนโทรลหมดประจุ หรือมีคลื่นวิทยุหรือคลื่นรบกวนกำลังแรงสูง ช่วงการทำงานของสวิตช์บนมือเปิดประตูด้านนอกอาจลดลงหรืออาจไม่สามารถใช้งานรีโมทคอนโทรลได้*
- *ถ้ารีโมทคอนโทรลอยู่ใกล้กระจกประตูมากเกินไป สวิตช์บนมือเปิดประตูด้านนอกอาจไม่ทำงาน*
- *ถ้ามีรีโมทคอนโทรลสำรองอยู่ภายในรถ สวิตช์บนมือเปิดประตูด้านนอกอาจไม่ทำงานตามปกติ*
- *รีโมทคอนโทรลจะทำให้สวิตช์บนมือเปิดประตูด้านนอกทำงานได้ก็ต่อเมื่ออยู่ภายในช่วงการทำงานของสวิตช์เท่านั้น ตัวอย่างเช่น ถ้ารีโมทคอนโทรลอยู่ภายในช่วงการทำงานของสวิตช์บนมือเปิดประตูด้านนอกด้านคนขับแต่ไม่อยู่ในช่วงการทำงานของสวิตช์บนมือเปิดประตูด้านนอกด้านผู้โดยสารเบาะหน้าหรือสวิตช์บนมือเปิดประตูด้านนอกประตูท้าย ท่านสามารถใช้งานสวิตช์ที่ประตูด้านคนขับได้แต่ไม่สามารถใช้งานสวิตช์ที่ประตูด้านผู้โดยสารเบาะหน้าหรือสวิตช์ที่ประตูท้ายได้*

ข้อพึงระวัง

รีโมทคอนโทรลเป็นอุปกรณ์อิเล็กทรอนิกส์ที่ละเอียดอ่อน เพื่อหลีกเลี่ยงความเสียหายต่อรีโมทคอนโทรล:

- **อย่าให้กุญแจได้รับการกระทบกระแทก ความชื้น หรืออยู่ในที่ที่มีอุณหภูมิสูง เช่น บนแผงคอนโซลหน้ารถซึ่งถูกแสงแดดโดยตรง**
- **เก็บรีโมทคอนโทรลให้ห่างจากวัตถุที่เป็นแม่เหล็ก เช่น โทรทัศน์**

หมายเหตุ:
ระบบปุ่มกดคีย์เลสสตาร์ทอาจทำงานไม่ถูกต้องในสภาพแวดล้อมบางกรณีหรือภายใต้สภาวะการทำงานบางอย่าง ดังเช่นต่อไปนี้:

- *เมื่อมีสัญญาณกำลังแรงต่างๆ มาจากโทรทัศน์ โรงงานไฟฟ้าหรือโทรศัพท์เคลื่อนที่*
- *เมื่อรีโมทคอนโทรลอยู่ใกล้หรือถูกบังด้วยวัตถุที่เป็นโลหะ*
- *เมื่อใช้งานรีโมทคอนโทรลแบบคลื่นวิทยุของระบบคีย์เลสเอ็นทรีในบริเวณใกล้เคียง*
- *เมื่อวางรีโมทคอนโทรลไว้ใกล้กับอุปกรณ์อิเล็กทรอนิกส์ เช่น คอมพิวเตอร์*

นอกจากนี้ยังมีข้อควรระมัดระวังและข้อมูลเพิ่มเติมที่ท่านควรทราบดังนี้:

- *ตรวจสอบว่าได้เก็บกุญแจไว้ในรีโมทคอนโทรล ถ้ารีโมทคอนโทรลไม่สามารถใช้งานได้ ท่านจะไม่สามารถล็อคหรือปลดล็อคประตูได้*
- *ตรวจสอบว่าคนขับถือรีโมทคอนโทรลไว้เสมอ*
- *ถ้าท่านทำรีโมทคอนโทรลชุดใดชุดหนึ่งหาย ให้รีบติดต่อศูนย์บริการซูซูกิโดยเร็วที่สุดเพื่อทำการเปลี่ยนรีโมทคอนโทรล ให้ศูนย์บริการซูซูกิลงทะเบียนรหัสรีโมทใหม่ในหน่วยความจำของรถท่านเพื่อให้รหัสเก่าถูกลบออกไป*
- *ท่านสามารถใช้รีโมทคอนโทรลและกุญแจกับรถของท่านได้สูงสุด 4 ชุด สอบถามรายละเอียดได้ที่ศูนย์บริการซูซูกิ*
- *อายุการใช้งานแบตเตอรี่ของรีโมทคอนโทรลอยู่ที่ 2 ปี โดยประมาณ แต่สามารถแตกต่างออกไปได้ขึ้นอยู่กับสภาวะการใช้งาน*

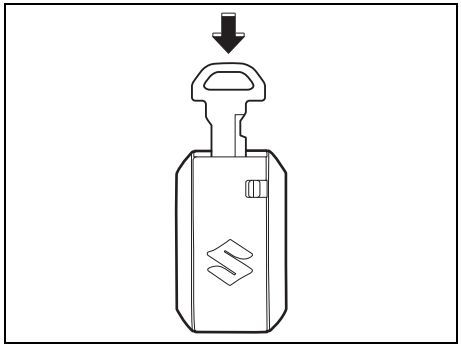

52RM20080

การเก็บกุญแจไว้ในรีโมทคอนโทรล ให้ดันกุญแจเข้าในรีโมทคอนโทรลจนได้ยินเสียงคลิก

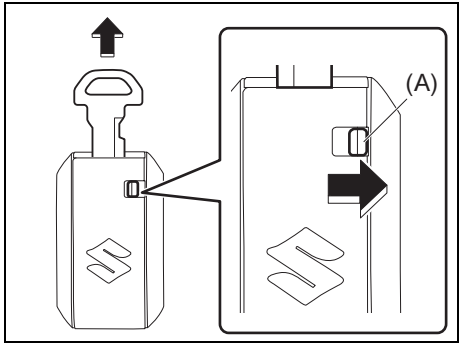

52RM20090

การนำกุญแจออกจากรีโมทคอนโทรล ให้เลื่อนปุ่มล็อค (A) ตามทิศทางลูกศร แล้วดึงกุญแจออกจากรีโมทคอนโทรล

เสียงเตือนสวิตช์บนมือเปิดประตูด้านนอก

เสียงเตือนภายนอกจะดังบี๊บประมาณ 2 วินาทีในสภาวะดังต่อไปนี้ เพื่อเตือนให้ท่านทราบว่าสวิตช์บนมือเปิดประตูด้านนอกไม่ทำงาน:

- สวิตช์บนมือเปิดประตูด้านนอกถูกกดหลังจากปิดประตูทุกบานขณะที่โหมดสตาร์ทเปลี่ยนไปที่ ACC หรือ ON โดยการกดสวิตช์สตาร์ทเครื่องยนต์
- สวิตช์บนมือเปิดประตูด้านนอกถูกกดในสภาวะดังต่อไปนี้ หลังจากเปลี่ยนโหมดสตาร์ทไปที่ LOCK (OFF) โดยการกดสวิตช์สตาร์ทเครื่องยนต์
  - ทิ้งรีโมทคอนโทรลไว้ภายในรถ
  - ประตูใดประตูหนึ่ง (รวมถึงประตูท้าย) เปิด

กดสวิตช์บนมือเปิดประตูด้านนอกอีกครั้งหลังจากปฏิบัติดังต่อไปนี้:
ขณะที่โหมดสตาร์ทเปลี่ยนไปที่ LOCK (OFF) โดยการกดสวิตช์สตาร์ทเครื่องยนต์ ให้นำรีโมทคอนโทรลออก ถ้ารีโมทคอนโทรลอยู่ภายในรถและตรวจเช็คว่าประตูทุกบานปิดสนิท

ฟังก์ชั่นการเตือน

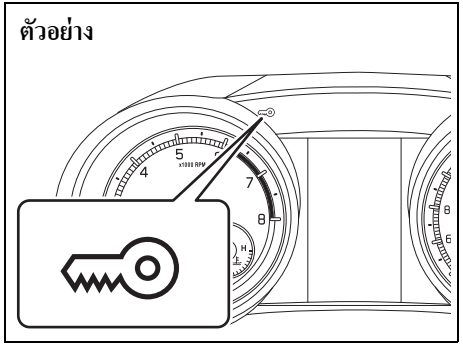

52RM20610

ถ้ารีโมทคอนโทรลไม่อยู่ภายในรถภายใต้สภาวะดังต่อไปนี้ เสียงเตือนจะดังขึ้นเป็นช่วงๆ เป็นเวลา 2 วินาทีโดยประมาณ และไฟเตือนระบบปุ่มกดคีย์เลสสตาร์ท/ระบบยับยั้งการทำงานของเครื่องยนต์บนแผงหน้าปัดจะกะพริบ:
เมื่อมีประตูตั้งแต่หนึ่งบานขึ้นไปเปิดอยู่และปิดประตูทุกบานในภายหลังขณะที่โหมดสตาร์ทอยู่ที่ตำแหน่งอื่นนอกเหนือจาก LOCK (OFF)

ไฟแสดงสถานะจะดับลงภายในเวลาหลายวินาทีหลังจากนำรีโมทคอนโทรลกลับไปยังบริเวณของรถนอกเหนือจากบริเวณห้องเก็บสัมภาระ

ถ้ารีโมทคอนโทรลถูกทิ้งไว้ในรถและท่านล็อคประตูด้านคนขับหรือประตูด้านผู้โดยสารเบาะหน้า ดังอธิบายไว้ด้านล่าง ประตูจะปลดล็อคโดยอัตโนมัติ

- ถ้าท่านเปิดประตูด้านคนขับและล็อคประตูโดยการเลื่อนปุ่มล็อคไปทางด้านหน้าหรือกดสวิตช์ล็อคประตูไฟฟ้า ประตูด้านคนขับจะปลดล็อคโดยอัตโนมัติ
- ถ้าท่านเปิดประตูด้านผู้โดยสารเบาะหน้าและล็อคประตูโดยการเลื่อนปุ่มล็อคไปทางด้านหน้าหรือกดสวิตช์ล็อคประตูไฟฟ้า ประตูด้านผู้โดยสารเบาะหน้าจะปลดล็อคโดยอัตโนมัติ

หมายเหตุ:

- *การเตือนจะไม่ทำงานเมื่อรีโมทคอนโทรลอยู่ที่แผงหน้าปัดในช่องเก็บของ ในห้องเก็บสัมภาระ ในแผงบังแดดหรือบนพื้น ฯลฯ*
- *ตรวจสอบว่าคนขับถือรีโมทคอนโทรลไว้เสมอ*
- *อย่าทิ้งรีโมทคอนโทรลไว้ในรถเมื่อออกจากรถ*

การเปลี่ยนแบตเตอรี่

ถ้าท่านไม่สามารถใช้งานรีโมทคอนโทรลได้ตามปกติ ให้เปลี่ยนแบตเตอรี่

การเปลี่ยนแบตเตอรี่ของรีโมทคอนโทรล:

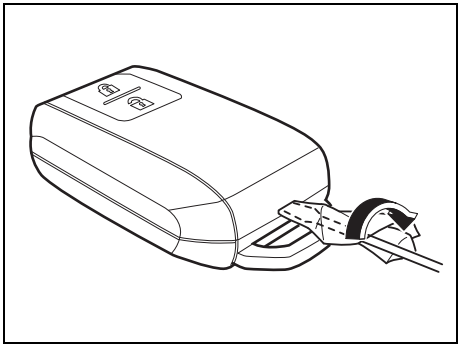

52RM20650

1) ใช้ไขควงปากแบนหุ้มด้วยผ้านุ่มสอดเข้าในร่องของรีโมทคอนโทรล และงัดเบาๆ ให้เปิดออก

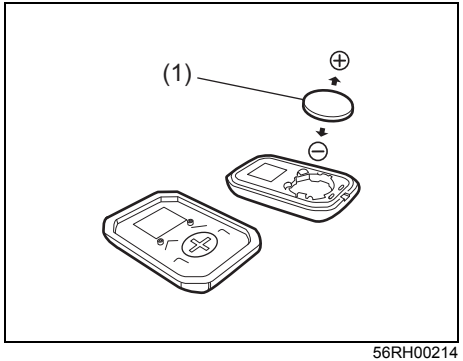

56RH00214

(1) แบตเตอรี่ลิเธียมแบบกระดุม:
CR2032 หรือเทียบเท่า

2) เปลี่ยนแบตเตอรี่ (1) โดยให้ขั้วลบ (–) หันเข้าหาด้านล่างของตัวเรือน ดังภาพ
3) ปิดรีโมทคอนโทรลให้แน่น
4) ตรวจสอบว่าท่านสามารถใช้รีโมทคอนโทรลควบคุมล็อคประตูได้
5) กำจัดแบตเตอรี่ที่ใช้แล้วให้ถูกต้องตามกฎหรือข้อบังคับที่บังคับใช้ อย่าทิ้งแบตเตอรี่ลิเธียมรวมกับขยะในครัวเรือนทั่วไป

⚠ คำเตือน

การกลืนแบตเตอรี่ลิเธียมอาจทำให้ได้รับบาดเจ็บภายในอย่างรุนแรง ดังนั้น อย่าให้ใครก็ตามกลืนแบตเตอรี่ลิเธียม และเก็บแบตเตอรี่ลิเธียมให้พ้นมือเด็กและห่างจากสัตว์เลี้ยง ถ้ากลืนเข้าไป ให้รีบไปพบแพทย์ทันที

ข้อพึงระวัง

- **รีโมทคอนโทรลเป็นอุปกรณ์อิเล็กทรอนิกส์ที่ละเอียดอ่อน เพื่อหลีกเลี่ยงความเสียหายต่อรีโมทคอนโทรล อย่าให้รีโมทคอนโทรลถูกฝุ่นหรือความชื้น หรืออย่าให้ชิ้นส่วนภายในได้รับการกระทบกระเทือน**
- **ถ้าเปลี่ยนแบตเตอรี่ด้วยตนเอง รีโมทคอนโทรลอาจเกิดความเสียหายจากไฟฟ้าสถิต ก่อนที่จะเปลี่ยนแบตเตอรี่ ให้กำจัดไฟฟ้าสถิตที่สะสมอยู่ในร่างกายโดยจับสิ่งของที่เป็นโลหะ**

หมายเหตุ:
จะต้องกำจัดแบตเตอรี่ที่ใช้แล้วอย่างถูกต้องตามกฎหรือข้อบังคับที่บังคับใช้ และจะต้องไม่ทิ้งลงถังขยะในครัวเรือนทั่วไป

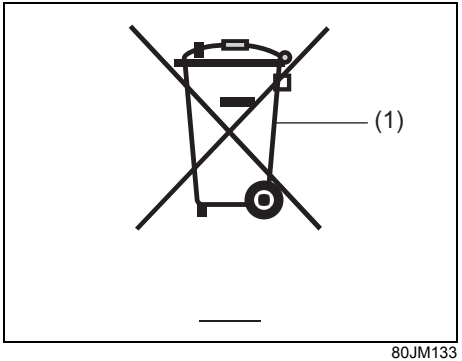

80JM133

(1) สัญลักษณ์ถังขยะมีล้อทับด้วยเครื่องหมายกากบาท

สัญลักษณ์ถังขยะมีล้อทับด้วยเครื่องหมายกากบาท (1) บ่งชี้ว่าให้เก็บรวบรวมแบตเตอรี่ที่ใช้แล้วแยกจากขยะทั่วไป

การที่ท่านทิ้งแบตเตอรี่ที่ใช้แล้วหรือนำไปรีไซเคิลอย่างถูกวิธีจะช่วยป้องกันผลกระทบเชิงลบต่อสุขภาพและสิ่งแวดล้อม ซึ่งเกิดขึ้นได้จากการทิ้งแบตเตอรี่อย่างไม่เหมาะสม การรีไซเคิลวัสดุจะช่วยอนุรักษ์ทรัพยากรธรรมชาติ ท่านสามารถสอบถามข้อมูลโดยละเอียดเกี่ยวกับการกำจัดหรือการรีไซเคิลแบตเตอรี่ที่ใช้แล้วได้ที่ศูนย์บริการซูซูกิ

รีโมทคอนโทรลของระบบคีย์เลสเอ็นทรี (แบบ B)

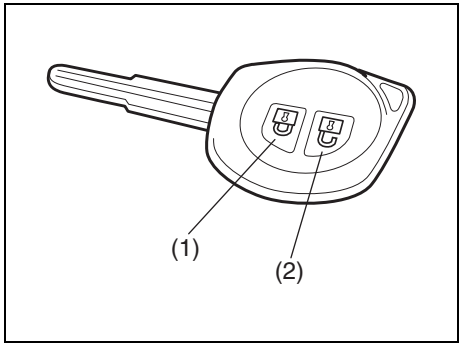

79MH0237

(1) ปุ่มล็อค
(2) ปุ่มปลดล็อค

วิธีล็อคหรือปลดล็อคประตูทุกบาน (รวมถึงประตูท้าย) พร้อมกันโดยใช้รีโมทคอนโทรลเมื่ออยู่ใกล้กับรถมี 2 วิธี

ระบบเซ็นทรัลล็อค

- การล็อคประตูทุกบาน ให้กดปุ่มล็อค (1) หนึ่งครั้ง
- การปลดล็อคเฉพาะประตูด้านคนขับ ให้กดปุ่มปลดล็อค (2) หนึ่งครั้ง
- การปลดล็อคประตูบานอื่นๆ ให้กดปุ่มปลดล็อค (2) อีกหนึ่งครั้ง

หมายเหตุ:
ท่านสามารถสับเปลี่ยนวิธีการสั่งปลดล็อคประตูทุกบานจากการกดปุ่มสองครั้งมาเป็นการกดปุ่มครั้งเดียวหรือในทางกลับกันได้ที่โหมดตั้งค่าจอแสดงข้อมูล ศึกษารายละเอียดการใช้งานหน้าจอแสดงข้อมูลได้ที่ "จอแสดงข้อมูล" ในหมวดนี้

ไฟเลี้ยวจะกะพริบหนึ่งครั้งเมื่อประตูล็อค

เมื่อปลดล็อคประตู:
- ไฟเลี้ยวจะกะพริบสองครั้ง
- ถ้าสวิตช์ไฟส่องสว่างภายในห้องโดยสารอยู่ที่ตำแหน่ง DOOR ไฟส่องสว่างภายในห้องโดยสารจะติดสว่างขึ้นประมาณ 15 วินาที และค่อยๆ ดับลง ถ้าท่านเสียบกุญแจเข้าไปในสวิตช์สตาร์ทในระหว่างนี้ ไฟส่องสว่างจะเริ่มดับลงทันที

ตรวจสอบให้แน่ใจว่าประตูล็อคหลังจากกดปุ่มล็อค (1)

หมายเหตุ:
ถ้าไม่เปิดประตูใดๆ ภายใน 30 วินาทีโดยประมาณหลังจากกดปุ่มปลดล็อค (2) ประตูจะล็อคอีกครั้งโดยอัตโนมัติ

หมายเหตุ:
- *รัศมีการทำงานสูงสุดของรีโมทคอนโทรลระบบคีย์เลสเอ็นทรีอยู่ที่ประมาณ 5 ม. (16 ฟุต) ทั้งนี้ทั้งนั้นรัศมีการทำงานนี้จะเปลี่ยนแปลงไปตามตามสภาพแวดล้อม โดยเฉพาะอย่างยิ่ง เมื่ออยู่ใกล้กับอุปกรณ์ส่งสัญญาณอื่นๆ เช่น หอวิทยุกระจายเสียงหรือวิทยุสื่อสาร CB (Citizen Band หรือวิทยุคลื่นความถี่ประชาชน)*
- *ท่านจะไม่สามารถใช้งานรีโมทคอนโทรลเพื่อควบคุมล็อคประตูได้ถ้ากุญแจสตาร์ทเสียบอยู่ในสวิตช์สตาร์ท*
- *เมื่อประตูบานใดบานหนึ่งเปิดอยู่ ท่านจะปลดล็อคประตูได้โดยใช้รีโมทคอนโทรลเท่านั้น และไฟเลี้ยวจะไม่กะพริบ*
- *ถ้าท่านทำรีโมทคอนโทรลชุดใดชุดหนึ่งหาย ให้รีบติดต่อศูนย์บริการซูซูกิโดยเร็วที่สุดเพื่อทำการเปลี่ยนรีโมทคอนโทรล ให้ศูนย์บริการซูซูกิลงทะเบียนรหัสรีโมทใหม่ในหน่วยความจำรถของท่าน ซึ่งรหัสเก่าจะถูกลบออกไป*

ข้อพึงระวัง

รีโมทคอนโทรลเป็นอุปกรณ์อิเล็กทรอนิกส์ที่ละเอียดอ่อน เพื่อหลีกเลี่ยงความเสียหายต่อรีโมทคอนโทรล:
- **อย่าให้กุญแจได้รับการกระทบกระแทก ความชื้น หรืออยู่ในที่ที่มีอุณหภูมิสูง เช่น บนแผงคอนโซลหน้ารถซึ่งถูกแสงแดดโดยตรง**
- **เก็บรีโมทคอนโทรลให้ห่างจากวัตถุที่เป็นแม่เหล็ก เช่น โทรทัศน์**

การเปลี่ยนแบตเตอรี่

ถ้าท่านไม่สามารถใช้งานรีโมทคอนโทรลได้ตามปกติ ให้เปลี่ยนแบตเตอรี่

การเปลี่ยนแบตเตอรี่ของรีโมทคอนโทรล:

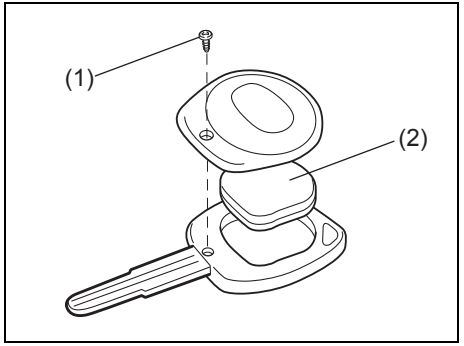

68LM248

1) ถอดสกรู (1) และเปิดฝาครอบรีโมท
2) นำรีโมท (2) ออกมา

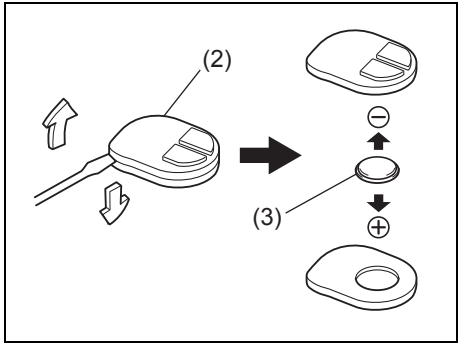

68LM249

(3) แบตเตอรี่ลิเธียมแบบกระดุม:
CR1616 หรือเทียบเท่า

3) สอดปลายไขควงแบนเข้าไปในร่องของรีโมทคอนโทรล (2) และงัดเบาๆ ให้เปิดออก
4) เปลี่ยนแบตเตอรี่ (3) โดยให้ขั้วบวก (+) ของแบตเตอรี่หันเข้าหาเครื่องหมาย “+” ของตัวรีโมท
5) ปิดรีโมทคอนโทรลและติดตั้งเข้ากับตัวเรือนรีโมท
6) ปิดฝาครอบรีโมท ติดตั้งและขันสกรู (1) ให้แน่น
7) ตรวจสอบว่าท่านสามารถใช้รีโมทคอนโทรลควบคุมล็อคประตูได้
8) กำจัดแบตเตอรี่ที่ใช้แล้วให้ถูกต้องตามกฎหรือข้อบังคับที่บังคับใช้ อย่าทิ้งแบตเตอรี่ลิเธียมรวมกับขยะในครัวเรือนทั่วไป

⚠ คำเตือน

การกลืนแบตเตอรี่ลิเธียมอาจทำให้ได้รับบาดเจ็บภายในอย่างรุนแรง ดังนั้น อย่าให้ใครก็ตามกลืนแบตเตอรี่ลิเธียมและเก็บแบตเตอรี่ลิเธียมให้พ้นมือเด็กและห่างจากสัตว์เลี้ยง ถ้ากลืนเข้าไป ให้รีบไปพบแพทย์ทันที

ข้อพึงระวัง

- **รีโมทคอนโทรลเป็นอุปกรณ์อิเล็กทรอนิกส์ที่ละเอียดอ่อน เพื่อหลีกเลี่ยงความเสียหายต่อรีโมทคอนโทรล อย่าให้รีโมทคอนโทรลถูกฝุ่นหรือความชื้นหรืออย่าให้ชิ้นส่วนภายในได้รับการกระทบกระเทือน**
- **เมื่อเปลี่ยนแบตเตอรี่ด้วยตนเอง รีโมทคอนโทรลอาจชำรุดเสียหายจากไฟฟ้าสถิต ก่อนที่จะเปลี่ยนแบตเตอรี่ ให้กำจัดไฟฟ้าสถิตที่สะสมอยู่ในร่างกายโดยจับสิ่งของที่เป็นโลหะ**

หมายเหตุ:
จะต้องกำจัดแบตเตอรี่ที่ใช้แล้วอย่างถูกต้องตามกฎหรือข้อบังคับที่บังคับใช้ และจะต้องไม่ทิ้งลงถังขยะในครัวเรือนทั่วไป

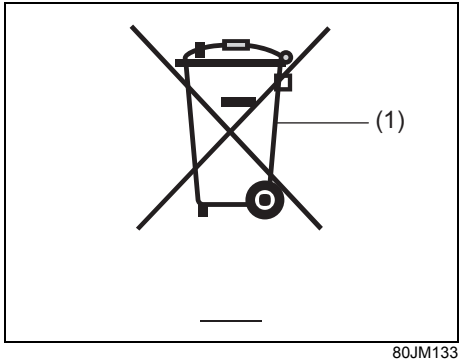

80JM133

(1) สัญลักษณ์ถังขยะมีล้อทับด้วยเครื่องหมายกากบาท

สัญลักษณ์ถังขยะมีล้อทับด้วยเครื่องหมายกากบาท (1) บ่งชี้ว่าให้เก็บรวบรวมแบตเตอรี่ที่ใช้แล้วแยกจากขยะทั่วไป

การที่ท่านทิ้งแบตเตอรี่ที่ใช้แล้วหรือนำไปรีไซเคิลอย่างถูกวิธีจะช่วยป้องกันผลกระทบเชิงลบต่อสุขภาพและสิ่งแวดล้อม ซึ่งเกิดขึ้นได้จากการทิ้งแบตเตอรี่อย่างไม่เหมาะสม การรีไซเคิลวัสดุจะช่วยอนุรักษ์ทรัพยากรธรรมชาติ ท่านสามารถสอบถามข้อมูลโดยละเอียดเกี่ยวกับการกำจัดหรือการรีไซเคิลแบตเตอรี่ที่ใช้แล้วได้ที่ศูนย์บริการซูซูกิ

ระบบสัญญาณเตือนการโจรกรรม (ในรถบางรุ่น)

หมายเหตุ:
สำหรับไฟแสดงสถานะสัญญาณเตือนการโจรกรรม (สำหรับรุ่นที่ไม่มีระบบปุ่มกดคีย์เลสสตาร์ทหรือไม่มีระบบปุ่มกดคีย์เลสสตาร์ท) โปรดดูเรื่อง "ไฟแสดงสถานะสัญญาณเตือนการโจรกรรม (ในรถบางรุ่น)" ในหมวดนี้

ระบบสัญญาณเตือนการโจรกรรมจะทำงานหลังจากล็อคประตูประมาณ 20 วินาที
ระบบปุ่มกดคีย์เลสสตาร์ท – ใช้รีโมทคอนโทรลหรือกดสวิตช์ที่มือเปิดประตูด้านคนขับ มือเปิดประตูด้านผู้โดยสาร เบาะหน้าหรือประตูท้าย
ระบบคีย์เลสเอ็นทรี – ใช้รีโมทคอนโทรล
ขณะที่ระบบทำงาน เมื่อมีการพยายามจะเปิดประตูโดยใช้วิธีการอื่นๆ (*) นอกเหนือจากใช้รีโมทคอนโทรลของระบบปุ่มกดคีย์เลสสตาร์ท สวิตช์บนมือเปิดประตูด้านนอกหรือรีโมทคอนโทรลของระบบคีย์เลสเอ็นทรี จะทำให้สัญญาณเตือนถูกกระตุ้นให้ทำงาน
* วิธีเหล่านี้รวมถึงวิธีดังต่อไปนี้:
- ใช้กุญแจ
- ใช้ปุ่มล็อคที่ประตู
- สวิตช์ล็อคประตูไฟฟ้า

ข้อพึงระวัง
ห้ามดัดแปลงหรือถอดระบบสัญญาณเตือนการโจรกรรม ถ้ามีการดัดแปลงหรือถอดออก ระบบดังกล่าวจะทำงานบกพร่อง

หมายเหตุ:
- *ระบบสัญญาณเตือนการโจรกรรมจะทำให้เกิดสัญญาณเตือนเมื่อพบสภาวะใดๆ ที่กำหนดไว้ อย่างไรก็ตามระบบจะไม่มีฟังก์ชั่นใดๆ ที่จะป้องกันการบุกรุกเข้าสู่ภายในรถ*
- *ให้ใช้รีโมทคอนโทรลของระบบปุ่มกดคีย์เลสสตาร์ท สวิตช์บนมือเปิดประตูด้านนอกหรือรีโมทคอนโทรลของระบบคีย์เลสเอ็นทรีเพื่อปลดล็อคประตูเสมอ เมื่อระบบสัญญาณเตือนการโจรกรรมทำงานอยู่ การใช้กุญแจจะเป็นการกระตุ้นสัญญาณเตือนให้ทำงาน*
- *ถ้ามีบุคคลใดที่ไม่ทราบเกี่ยวกับระบบสัญญาณเตือนการโจรกรรมนี้จะขับรถของท่าน ขอแนะนำให้อธิบายถึงระบบและการทำงานของระบบให้กับบุคคลนั้น หรือยกเลิกการทำงานของระบบไว้ก่อน การทำให้สัญญาณเตือนทำงานด้วยความไม่รู้อาจก่อให้เกิดความรำคาญแก่บุคคลอื่น*
- *แม้ว่าระบบสัญญาณเตือนการโจรกรรมจะทำงานอยู่ ท่านก็ควรต้องระมัดระวังเพื่อป้องกันการโจรกรรมด้วยอย่าทิ้งเงินสดหรือสิ่งของมีค่าไว้ในรถของท่าน*
- *ระบบสัญญาณเตือนการโจรกรรมเป็นแบบไม่ต้องบำรุงรักษา*

วิธีการทำให้ระบบสัญญาณเตือนการโจรกรรมทำงาน (เมื่อเปิดใช้งาน)

ล็อคประตูทุกบาน (รวมถึงประตูท้าย) โดยใช้รีโมทคอนโทรลของระบบปุ่มกดคีย์เลสสตาร์ท สวิตช์บนมือเปิดประตูด้านนอก หรือรีโมทคอนโทรลของระบบคีย์เลสเอ็นทรี ไฟแสดงสถานะสัญญาณเตือนการโจรกรรม (1) จะเริ่มกะพริบ และระบบสัญญาณเตือนการโจรกรรมจะเริ่มทำงานในเวลาประมาณ 20 วินาที

ขณะที่ระบบทำงาน ไฟแสดงสถานะจะกะพริบต่อเนื่องรอบละ 2 วินาทีโดยประมาณ

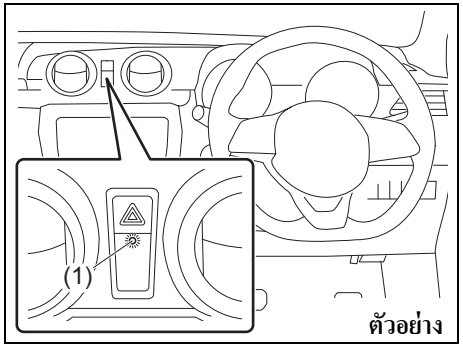

57RK011

หมายเหตุ:

- *เพื่อป้องกันการกระตุ้นการทำงานของสัญญาณเตือนโดยไม่ตั้งใจ ให้หลีกเลี่ยงการทำให้ระบบทำงานในขณะที่มีคนอยู่ในรถ สัญญาณเตือนจะถูกกระตุ้นให้ทำงานถ้ามีบุคคลภายในรถปลดล็อคประตูโดยใช้ปุ่มล็อคหรือสวิตช์ล็อคประตูไฟฟ้า*
- *ระบบสัญญาณเตือนการโจรกรรมจะไม่ทำงานเมื่อล็อคประตูทุกบานโดยใช้กุญแจจากทางด้านนอก หรือใช้ปุ่มล็อคหรือสวิตช์ล็อคประตูไฟฟ้าจากภายในรถ*
- *ถ้ามีประตูใดประตูหนึ่งไม่ถูกใช้งานภายในระยะเวลา 30 วินาทีโดยประมาณหลังจากปลดล็อคประตูโดยใช้รีโมทคอนโทรลของระบบปุ่มกดคีย์เลสสตาร์ท สวิตช์บนมือเปิดประตูด้านนอก หรือรีโมทคอนโทรลระบบคีย์เลสเอ็นทรี ประตูจะล็อคโดยอัตโนมัติอีกครั้ง หลังจากล็อคประตูแล้ว ระบบสัญญาณเตือนการโจรกรรมจะทำงานภายในเวลา 20 วินาทีโดยประมาณถ้าระบบอยู่ในสถานะเปิดใช้งาน*

วิธีการยกเลิกการทำงานระบบสัญญาณเตือนการโจรกรรม

ปลดล็อคประตูโดยใช้รีโมทคอนโทรลของระบบปุ่มกดคีย์เลสสตาร์ท สวิตช์บนมือเปิดประตูด้านนอกหรือรีโมทคอนโทรลของระบบคีย์เลสเอ็นทรี ไฟแสดงสถานะสัญญาณเตือนการโจรกรรมจะดับลง แสดงให้ทราบว่าระบบสัญญาณเตือนการโจรกรรมไม่ทำงาน

วิธีการหยุดสัญญาณเตือน

ถ้าสัญญาณเตือนถูกกระตุ้นให้ทำงานโดยอัตโนมัติ ให้ปลดล็อคประตูโดยใช้รีโมทคอนโทรลของระบบปุ่มกดคีย์เลสสตาร์ท สวิตช์บนมือเปิดประตูด้านนอก หรือรีโมทคอนโทรลของระบบคีย์เลสเอ็นทรี หรือกดสวิตช์สตาร์ทเครื่องยนต์เพื่อเปลี่ยนโหมดสตาร์ทไปยัง ON หรือบิดสวิตช์สตาร์ทไปที่ตำแหน่ง “ON” สัญญาณเตือนจะหยุดทำงาน

หมายเหตุ:

- *แม้ว่าหลังจากสัญญาณเตือนจะหยุดดัง ถ้าท่านล็อคประตูโดยใช้รีโมทคอนโทรลของระบบปุ่มกดคีย์เลสสตาร์ท สวิตช์บนมือเปิดประตูด้านนอกหรือรีโมทคอนโทรลของระบบคีย์เลสเอ็นทรี ระบบสัญญาณเตือนการโจรกรรมจะกลับมาทำงานหลังจากนั้นประมาณ 20 วินาที*

- *ถ้าท่านปลดแบตเตอรี่แบบตะกั่ว-กรดในขณะระบบสัญญาณเตือนการโจรกรรมอยู่ในสถานะที่ระบบทำงานหรือสัญญาณเตือนกำลังทำงาน สัญญาณเตือนจะถูกกระตุ้นหรือถูกกระตุ้นอีกครั้งเมื่อต่อแบตเตอรี่กลับเข้าที่ถึงแม้ว่าในช่วงเวลาล่าสุดสัญญาณเตือนจะหยุดทำงานในช่วงระยะเวลาระหว่างที่ปลดและต่อแบตเตอรี่แบบตะกั่ว-กรดกลับเข้าที่*
- *แม้ว่าหลังจากสัญญาณเตือนหยุดทำงานเมื่อสิ้นสุดระยะเวลาการทำงานที่กำหนดไว้ สัญญาณเตือนจะถูกกระตุ้นให้ทำงานอีกครั้งถ้าเปิดประตูใดประตูหนึ่งโดยไม่ได้ยกเลิกการทำงานระบบสัญญาณเตือนการโจรกรรม*

การตรวจเช็คว่าสัญญาณเตือนถูกกระตุ้นให้ทำงานในระหว่างที่จอดรถหรือไม่

ถ้าสัญญาณเตือนถูกกระตุ้นให้ทำงานเนื่องจากมีการบุกรุกเข้าสู่ภายในรถและท่านกดสวิตช์สตาร์ทเครื่องยนต์เพื่อเปลี่ยนโหมดสตาร์ทไปเป็น ON หรือบิดสวิตช์สตาร์ทไปที่ตำแหน่ง “ON” ไฟแสดงสถานะสัญญาณเตือนการโจรกรรมจะกะพริบอย่างรวดเร็วเป็นเวลาประมาณ 8 วินาที และเสียงเตือนจะดังบี๊บ 4 ครั้งในระหว่างช่วงระยะเวลานี้ ถ้าเกิดกรณีนี้ขึ้นให้ตรวจเช็คว่ารถของท่านถูกบุกรุกเข้าสู่ภายในรถในขณะที่ท่านไม่อยู่หรือไม่

การเปิดใช้งานและยกเลิกการทำงานระบบสัญญาณเตือนการโจรกรรม

ระบบสัญญาณเตือนการโจรกรรมสามารถเปิดใช้งานหรือยกเลิกการทำงานได้

เมื่อเปิดใช้งาน (การตั้งค่าจากโรงงาน)

เมื่อระบบถูกเปิดใช้งาน จะทำให้ไฟเตือนฉุกเฉินกะพริบเป็นเวลาประมาณ 40 วินาทีถ้าตรวจพบสภาวะที่กระตุ้นการทำงานของสัญญาณเตือนใดๆ ระบบจะทำให้เสียงเตือนภายในดังบี๊บเป็นช่วงๆ เป็นระยะเวลาประมาณ 10 วินาที ซึ่งจะตามด้วยเสียงแตรดังขึ้นเป็นช่วงๆ เป็นระยะเวลาประมาณ 30 วินาที

ไฟแสดงสถานะสัญญาณเตือนการโจรกรรมจะกะพริบต่อเนื่องในระหว่างช่วงระยะเวลานี้

เมื่อยกเลิกการทำงาน

เมื่อระบบถูกยกเลิกการทำงาน ระบบจะยังคงอยู่ในสถานะไม่ทำงานแม้ว่าท่านจะทำให้ระบบทำงานด้วยวิธีใดๆ

วิธีการสับเปลี่ยนสถานะของระบบสัญญาณเตือนการโจรกรรม

ท่านสามารถสับเปลี่ยนระบบสัญญาณเตือนการโจรกรรมจากสถานะเปิดใช้งานไปเป็นสถานะยกเลิกการทำงาน โดยใช้วิธีการดังต่อไปนี้

ตัวอย่าง

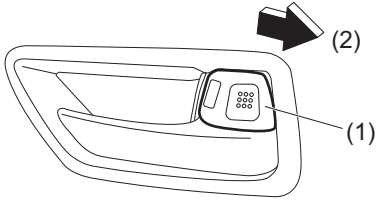

57RK012

ตัวอย่าง

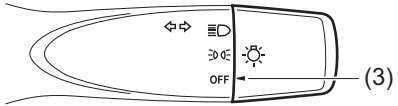

57RK013

1) ปิดประตูรถทุกบานแล้วเลื่อนปุ่มล็อค (1) ที่ประตูด้านคนขับไปในทิศทางปลดล็อค (2) (ไปทางด้านหลัง) เลื่อนปุ่มที่สวิตช์ควบคุมไฟส่องสว่างไปยังตำแหน่ง “OFF” (3)

หมายเหตุ:
การทำงานทั้งหมดรวมทั้งขั้นตอน 2) และ 3) ต่อไปนี้จะต้องดำเนินการให้เสร็จภายใน 15 วินาที

ตัวอย่าง

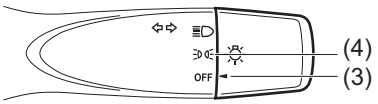

57RK014

2) เลื่อนปุ่มที่สวิตช์ควบคุมไฟส่องสว่างไปที่ตำแหน่ง (4) แล้วเลื่อนไปที่ตำแหน่ง “OFF” (3) ทำซ้ำการทำงานนี้ 4 ครั้ง ขณะที่สวิตช์ควบคุมอยู่ที่ตำแหน่ง “OFF”

ตัวอย่าง

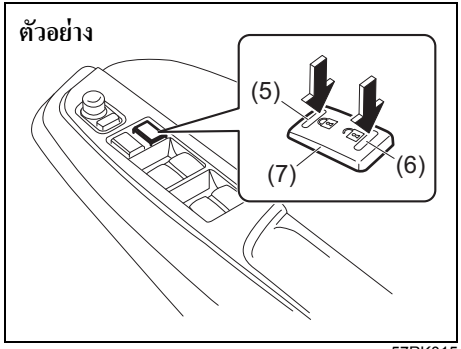

57RK015

(5) ล็อค
(6) ปลดล็อค

3) กดที่ปลายด้านล็อค (5) (ปลายด้านหน้า) ของสวิตช์ล็อคประตูไฟฟ้า (7) เพื่อล็อคประตู แล้วกดปลายด้านปลดล็อค (6) (ปลายด้านหลัง) เพื่อปลดล็อคประตู ทำซ้ำการทำงานเหล่านี้ 3 ครั้งและสุดท้ายกดปลายด้านล็อคของสวิตช์

ทุกครั้งที่ท่านปฏิบัติชุดของขั้นตอนด้านบน สถานะของระบบสัญญาณเตือนการโจรกรรมจะเปลี่ยนจากสถานะที่เลือกปัจจุบันไปเป็นสถานะอื่นๆ ท่านสามารถตรวจเช็คว่าระบบถูกเปิดใช้งานหรือถูกยกเลิกการทำงานไว้โดยจำนวนครั้งของเสียงบี๊บของชุดเสียงเตือนภายในในตอนท้ายของขั้นตอนดังต่อไปนี้

สถานะระบบ	จำนวนครั้งของเสียงบี๊บ
ยกเลิกการทำงาน (โหมด A)	**หนึ่งครั้ง**
เปิดใช้งาน (โหมด D)	**4 ครั้ง**

หมายเหตุ:
- *ท่านไม่สามารถยกเลิกการทำงานของระบบสัญญาณเตือนการโจรกรรมในขณะที่ระบบอยู่ในสถานะทำงาน*
- *ถ้าท่านปฏิบัติขั้นตอน 2) และ 3) ไม่เสร็จสมบูรณ์ภายใน 15 วินาที ให้ปฏิบัติตามขั้นตอนตั้งแต่ต้นใหม่อีกครั้ง*
- *ตรวจสอบว่าได้ปิดประตูทุกบานแล้วเมื่อปฏิบัติตามขั้นตอนด้านบน*

หมายเหตุ:
ท่านสามารถเปลี่ยนระบบสัญญาณเตือนการโจรกรรมจากสถานะเปิดใช้งานไปเป็นสถานะยกเลิกการทำงานหรือในทางกลับกันได้ที่โหมดตั้งค่าของจอแสดงข้อมูล ศึกษารายละเอียดการใช้งานหน้าจอแสดงข้อมูลได้ที่ “จอแสดงข้อมูล” ในหมวดนี้

ไฟแสดงสถานะสัญญาณเตือนการโจรกรรม (ในรถบางรุ่น)

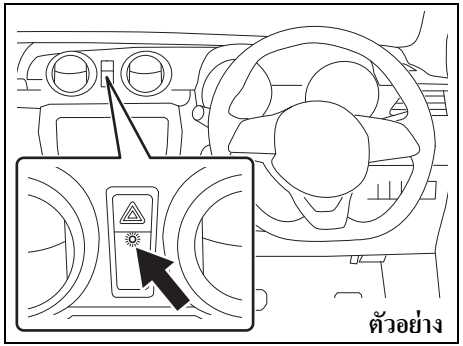

57RK016

ไฟแสดงสถานะสัญญาณเตือนการโจรกรรมนี้จะกะพริบเมื่อสวิตช์สตาร์ทอยู่ในตำแหน่ง “LOCK” หรือ “ACC” ไฟแสดงสถานะสัญญาณเตือนการโจรกรรมที่กะพริบนี้มีไว้เพื่อป้องกันการโจรกรรมโดยทำให้ผู้อื่นเชื่อว่ามีระบบรักษาความปลอดภัยติดตั้งอยู่ในรถ

หมายเหตุ:
สำหรับระบบสัญญาณเตือนการโจรกรรม (สำหรับรุ่นที่มีระบบปุ่มกดคีย์เลสเอ็นทรีหรือระบบปุ่มกดคีย์เลสสตาร์ท) โปรดดูเรื่อง “ระบบสัญญาณเตือนการโจรกรรม (ในรถบางรุ่น)” ในหมวดนี้

กระจกหน้าต่าง

การควบคุมกระจกแบบธรรมดา (ในรถบางรุ่น)

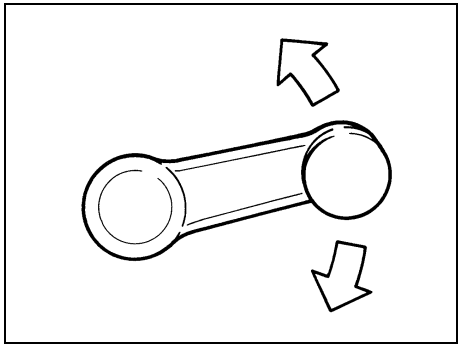

60G010A

เลื่อนกระจกหน้าต่างขึ้นหรือลงโดยการหมุนมือหมุนที่แผงประตู

การควบคุมกระจกไฟฟ้า

ท่านสามารถใช้งานกระจกไฟฟ้าได้เมื่อสวิตช์สตาร์ทอยู่ที่ตำแหน่ง “ON” หรือโหมดสตาร์ทอยู่ที่ ON

ด้านคนขับ (แบบ A)

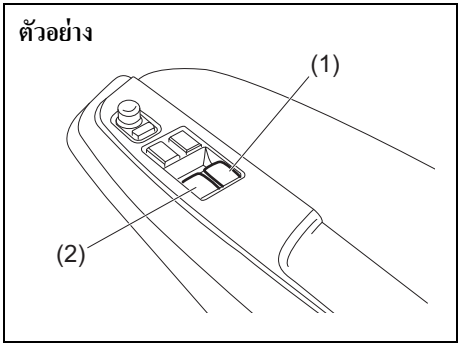

57RK017

ด้านคนขับ (แบบ B)

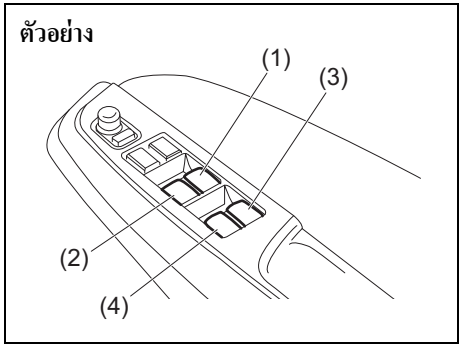

57RK018

ประตูด้านคนขับมีสวิตช์ (1) สำหรับใช้งานกระจกด้านคนขับ และสวิตช์ (2) สำหรับใช้งานกระจกด้านผู้โดยสารเบาะหน้า หรือสวิตช์ (3), (4) สำหรับใช้งานกระจกด้านผู้โดยสารเบาะหลังขวาและซ้ายตามลำดับ

ประตูด้านผู้โดยสาร

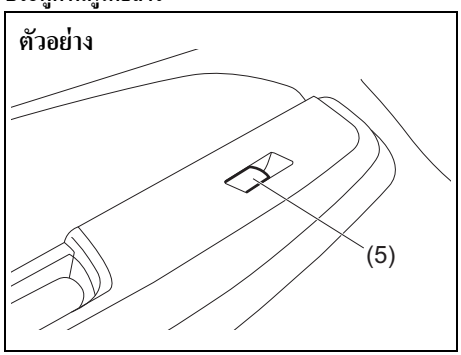

57RK019

ประตูด้านผู้โดยสารมีสวิตช์ (5) สำหรับใช้งานกระจกด้านผู้โดยสาร

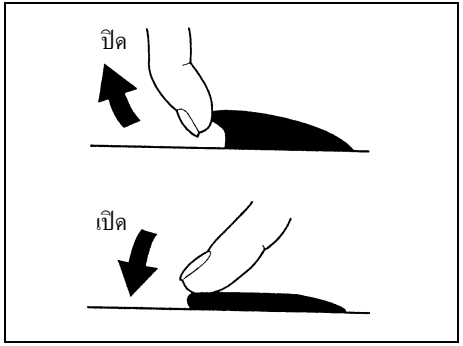

81A009

กดส่วนบนของสวิตช์ลงเพื่อเปิดกระจก ถ้าต้องการปิดกระจกให้ดันส่วนบนของสวิตช์ขึ้น

กระจกด้านคนขับมีฟังก์ชั่น เปิดอัตโนมัติ เพื่อเพิ่มความสะดวกสบาย (เช่น ที่ด่านเก็บค่าผ่านทาง หรือร้านอาหารที่ให้บริการแบบขับผ่าน (Drive-Through)) ฟังก์ชั่นนี้ช่วยให้คนขับเปิดกระจกได้โดยไม่ต้องกดสวิตช์กระจกค้างไว้ที่ตำแหน่งเปิด กดสวิตช์กระจกด้านคนขับลงจนสุดแล้วปล่อย เมื่อต้องการให้กระจกหยุดก่อนที่จะเลื่อนลงจนสุด ให้ดันสวิตช์ขึ้นแล้วปล่อยทันที

สวิตช์ล็อค (แบบ A)

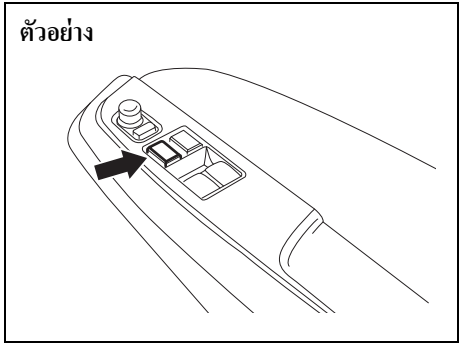

57RK020

สวิตช์ล็อค (แบบ B)

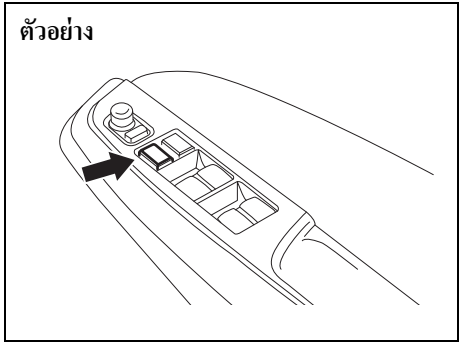

57RK021

ประตูด้านคนขับมีสวิตช์ล็อคกระจกด้านผู้โดยสารอยู่ด้วย เมื่อท่านกดสวิตช์ล็อค ท่านจะไม่สามารถใช้งานสวิตช์ (2), (3), (4) หรือ (5) เพื่อเลื่อนกระจกด้านผู้โดยสารขึ้นหรือลงได้ ให้กดสวิตช์ล็อคอีกครั้งเพื่อกลับมาใช้งานตามปกติ

⚠ คำเตือน

- **ท่านควรล็อคการทำงานของกระจกด้านผู้โดยสารทุกครั้งเมื่อมีเด็กโดยสารอยู่ในรถ เด็กอาจได้รับบาดเจ็บอย่างรุนแรงถ้าส่วนใดส่วนหนึ่งของร่างกายถูกกระจกหนีบในระหว่างที่กระจกหน้าต่างทำงาน**
- **เพื่อหลีกเลี่ยงไม่ให้ผู้โดยสารได้รับบาดเจ็บจากการถูกกระจกหน้าต่างหนีบ ตรวจสอบว่าไม่มีอวัยวะส่วนหนึ่งส่วนใดของผู้โดยสาร เช่น มือหรือศีรษะกีดขวางการทำงานของกระจกไฟฟ้าขณะเลื่อนปิด**
- **ให้ถอดกุญแจสตาร์ทออกหรือพกรีโมทคอนโทรลของระบบปุ่มกดคีย์เลสสตาร์ทติดตัวไว้เสมอเมื่อออกจากรถ แม้ว่าจะเป็นช่วงระยะเวลาสั้นๆ ก็ตาม นอกจากนี้อย่าปล่อยให้เด็กอยู่ในรถตามลำพัง เนื่องจากเด็กอาจเล่นสวิตช์กระจกไฟฟ้าโดยรู้เท่าไม่ถึงการณ์จนเป็นเหตุให้ถูกกระจกหนีบได้**

หมายเหตุ:
ถ้าท่านขับรถโดยเปิดกระจกหลังบานใดบานหนึ่ง ท่านอาจได้ยินเสียงดังจากลมปะทะได้ เพื่อให้เสียงดังกล่าวลดลง ให้เปิดกระจกด้านคนขับหรือด้านผู้โดยสารเบาะหน้า หรือเปิดกระจกด้านหลังลงเพียงเล็กน้อย

กระจก

กระจกมองหลัง

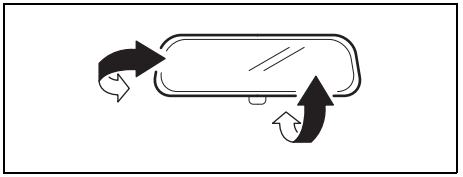

68LMT0205

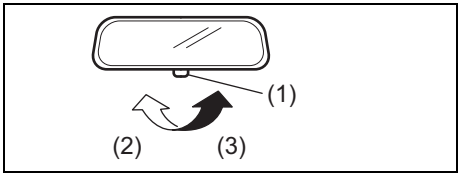

68LMT0206

(2) การขับขี่ในเวลากลางวัน
(3) การขับขี่ในเวลากลางคืน

ท่านสามารถใช้มือปรับกระจกมองหลังเพื่อให้มองเห็นด้านหลังของรถได้จากกระจก การปรับกระจก ให้เลื่อนคันปรับ (1) ไปที่ตำแหน่งการขับขี่ในเวลากลางวัน จากนั้นใช้มือปรับกระจกขึ้น ลง หรือไปทางด้านข้างเพื่อให้มองเห็นได้ดีที่สุด

เมื่อขับขี่ในเวลากลางคืน ท่านสามารถเลื่อนคันปรับไปที่ตำแหน่งการขับขี่ในเวลากลางคืนเพื่อลดแสงสะท้อนจากไฟหน้าของรถที่ขับตามหลังได้

⚠ คำเตือน

- **ให้ปรับกระจกมองหลังโดยที่คันปรับอยู่ในตำแหน่งการขับขี่ในเวลากลางวันทุกครั้ง**
- **ให้ใช้ตำแหน่งการขับขี่ในเวลากลางคืนเฉพาะเมื่อจำเป็นต้องลดแสงสะท้อนจากไฟหน้าของรถที่ขับตามหลังเท่านั้น พึงระลึกไว้ว่า ในตำแหน่งนี้ท่านอาจไม่สามารถมองเห็นวัตถุบางอย่างที่สามารถมองเห็นได้เมื่อใช้ตำแหน่งการขับขี่ในเวลากลางวัน**

กระจกมองข้าง

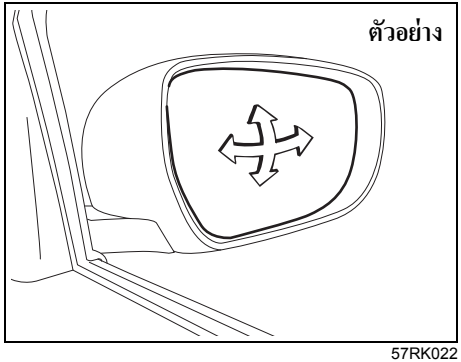

57RK022

ปรับกระจกมองข้างเพื่อให้สามารถมองเห็นด้านข้างรถของท่านได้ผ่านทางกระจก

⚠ คำเตือน

ให้ระมัดระวังเมื่อตัดสินขนาดหรือระยะห่างของรถหรือวัตถุอื่นซึ่งมองเห็นผ่านทางกระจกมองข้างแบบนูน พึงระลึกไว้ว่า วัตถุจะดูมีขนาดเล็กกว่าและไกลกว่าเมื่อมองจากกระจกแบบแบน

กระจกมองข้างไฟฟ้า (ในรถบางรุ่น)

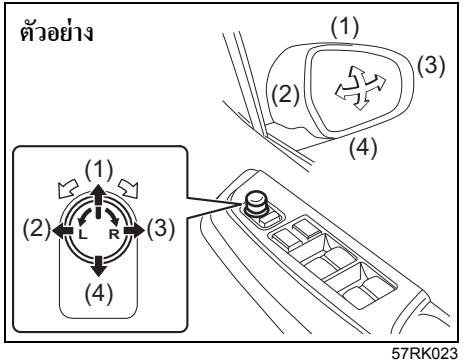

57RK023

สวิตช์ควบคุมกระจกมองข้างไฟฟ้าติดตั้งอยู่ที่แผงประตูด้านคนขับ ท่านสามารถปรับกระจกมองข้างได้ในขณะที่สวิตช์สตาร์ทอยู่ที่ตำแหน่ง “ACC” หรือ “ON” หรือโหมดสตาร์ทอยู่ที่ ACC หรือ ON การปรับกระจกมองข้าง:

1) บิดสวิตช์ควบคุมไปทางซ้ายหรือขวาเพื่อเลือกกระจกที่ต้องการปรับ
2) กดด้านข้างของสวิตช์ไปในทิศทางที่ต้องการปรับกระจก
3) บิดสวิตช์ควบคุมกลับไปที่ตำแหน่งกลางเพื่อป้องกันการปรับกระจกโดยไม่ได้ตั้งใจ

สวิตช์พับกระจกมองข้าง (ในรถบางรุ่น)

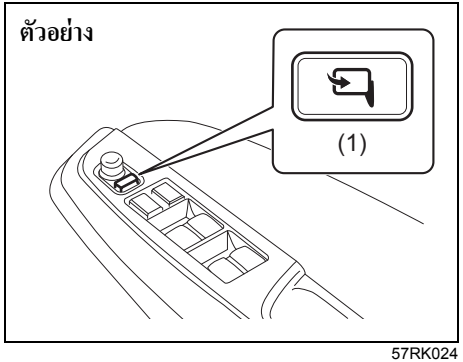

57RK024

ท่านสามารถพับกระจกมองข้างเมื่อจอดรถในที่แคบได้ กดสวิตช์พับ (1) เพื่อพับและกางกระจกมองข้าง ให้แน่ใจว่ากระจกมองข้างกางออกจนสุดก่อนทำการขับรถ

⚠ ข้อควรระวัง

กระจกมองข้างที่เลื่อนอยู่อาจหนีบมือจนเป็นเหตุให้ได้รับบาดเจ็บได้ อย่าให้ผู้ใดก็ตามเอามือเข้าไปใกล้กระจกมองข้างขณะที่กระจกมองข้างกำลังพับหรือกางออก

เบาะหน้า

การปรับเบาะ

⚠ คำเตือน

อย่าปรับเบาะนั่งหรือพนักพิงด้านคนขับในขณะขับขี่ เบาะนั่งหรือพนักพิงอาจเลื่อนโดยไม่คาดคิดเป็นเหตุให้สูญเสียการควบคุมได้ ตรวจสอบว่าได้ปรับเบาะนั่งและพนักพิงด้านคนขับอย่างถูกต้องเหมาะสมแล้วก่อนทำการขับขี่

⚠ คำเตือน

เพื่อหลีกเลี่ยงไม่ให้เข็มขัดนิรภัยซึ่งเป็นอุปกรณ์เพื่อความปลอดภัยหย่อนเกินไปจนเป็นเหตุให้ประสิทธิภาพของเข็มขัดนิรภัยลดลง ให้ตรวจสอบว่าได้ปรับเบาะเรียบร้อยแล้วก่อนที่จะคาดเข็มขัดนิรภัย

⚠ คำเตือน

ควรปรับพนักพิงทั้งหมดให้อยู่ในตำแหน่งตั้งตรงขณะขับขี่ มิฉะนั้นประสิทธิภาพของเข็มขัดนิรภัยอาจลดลง เข็มขัดนิรภัยได้รับการออกแบบมาให้ปกป้องได้สูงสุดเมื่อพนักพิงอยู่ในตำแหน่งตั้งตรง

⚠ คำเตือน

อย่าวางสิ่งของใดๆ ใต้เบาะหน้า ถ้าสิ่งของดังกล่าวติดอยู่ใต้เบาะหน้า อาจเกิดเหตุการณ์นี้ขึ้น

- **ล็อคเบาะไม่ได้**

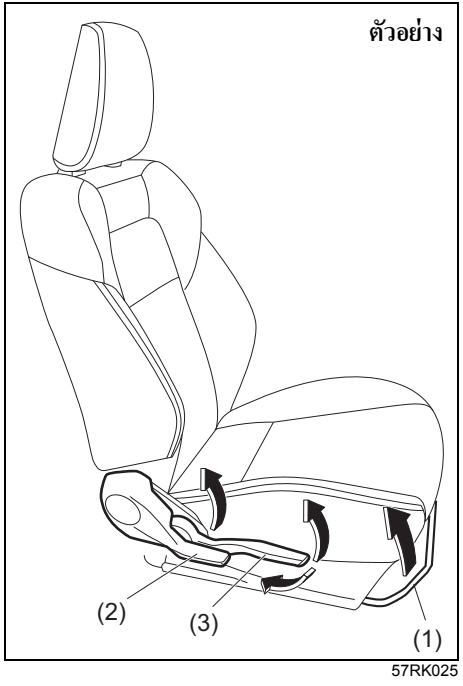

57RK025

คันปรับตำแหน่งเบาะนั่ง (1)
ดึงคันปรับขึ้นและเลื่อนตำแหน่งเบาะ

คันปรับเอนพนักพิง (2)
ดึงคันปรับขึ้นและเลื่อนตำแหน่งพนักพิง

คันปรับความสูงเบาะนั่ง (3) (ในรถบางรุ่น)
ดึงคันปรับขึ้นเพื่อปรับเบาะให้สูงขึ้น ดันคันปรับลงเพื่อปรับเบาะให้ต่ำลง

หลังจากปรับเบาะแล้ว ให้ลองขยับเบาะไปมาเพื่อตรวจสอบว่าได้ล็อคเบาะแน่นดีแล้ว

พนักพิงศีรษะ (แบบปรับได้)

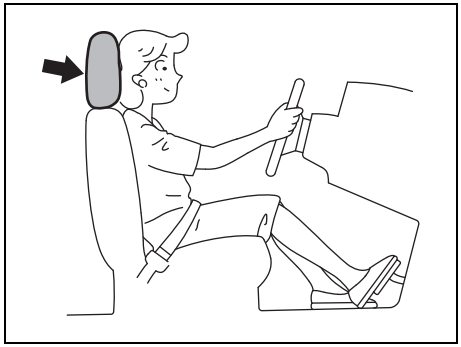

80J001

พนักพิงศีรษะได้รับการออกแบบมาเพื่อช่วยลดความเสี่ยงต่อการบาดเจ็บที่คอในกรณีที่เกิดอุบัติเหตุ ปรับพนักพิงศีรษะโดยให้ตำแหน่งกึ่งกลางของพนักพิงศีรษะอยู่ใกล้กับใบหูด้านบนมากที่สุด ถ้าไม่สามารถปรับได้ตามที่อธิบายไว้เนื่องจากผู้โดยสารตัวสูงมาก ให้ปรับพนักพิงศีรษะให้สูงที่สุดเท่าที่จะทำได้

⚠ คำเตือน

- **อย่าทำการขับขี่ในขณะที่ถอดพนักพิงศีรษะออก**
- **อย่าปรับพนักพิงศีรษะขณะขับขี่**

หมายเหตุ:
ท่านอาจจำเป็นต้องปรับเอนพนักพิงเพื่อให้มีพื้นที่ด้านบนมากพอที่จะถอดพนักพิงศีรษะออกได้

ด้านหน้า

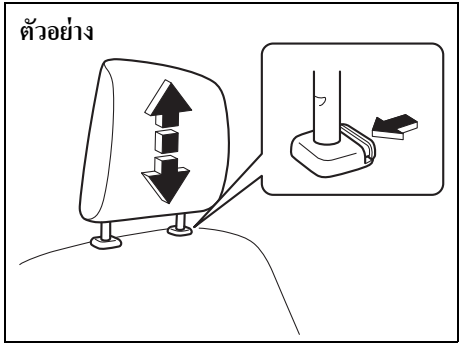

75RM004

การปรับพนักพิงศีรษะเบาะหน้าให้สูงขึ้น ให้ดึงพนักพิงศีรษะขึ้นจนกระทั่งได้ยินเสียงคลิก การปรับพนักพิงศีรษะลงให้ดันพนักพิงศีรษะลงขณะที่กดปุ่มล็อคค้างไว้ ถ้าต้องถอดพนักพิงศีรษะ (เพื่อทำความสะอาดหรือเปลี่ยน ฯลฯ) ให้ดันปุ่มล็อคเข้าด้านในและดึงพนักพิงศีรษะออกจนสุด

เบาะหลัง

พนักพิงศีรษะ (ในรถบางรุ่น)

พนักพิงศีรษะได้รับการออกแบบมาเพื่อช่วยลดความเสี่ยงต่อการบาดเจ็บที่คอในกรณีที่เกิดอุบัติเหตุ

⚠ คำเตือน

- **อย่าทำการขับขี่ในขณะที่ถอดพนักพิงศีรษะออก**
- **อย่าปรับพนักพิงศีรษะขณะขับขี่**

หมายเหตุ:
ท่านอาจจำเป็นต้องพับพนักพิงไปข้างหน้าเพื่อให้มีพื้นที่มากพอที่จะถอดพนักพิงศีรษะออกได้

ปรับพนักพิงศีรษะโดยให้ตำแหน่งกึ่งกลางของพนักพิงศีรษะอยู่ใกล้กับใบหูด้านบนมากที่สุด ถ้าไม่สามารถปรับได้ตามที่อธิบายไว้เนื่องจากผู้โดยสารตัวสูงมาก ให้ปรับพนักพิงศีรษะให้สูงที่สุดเท่าที่จะทำได้

ด้านหลัง

ตัวอย่าง

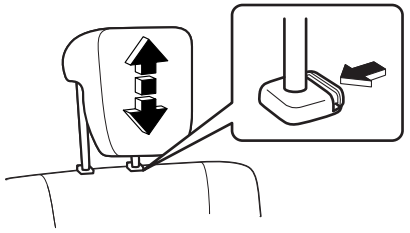

61MM0A033

การปรับพนักพิงศีรษะเบาะหลังให้สูงขึ้น ให้ดึงพนักพิงศีรษะขึ้นจนกระทั่งได้ยินเสียงคลิก การปรับพนักพิงศีรษะลงให้ดันพนักพิงศีรษะลงขณะที่กดปุ่มล็อคค้างไว้ ถ้าต้องถอดพนักพิงศีรษะ (เพื่อทำความสะอาดหรือเปลี่ยน ฯลฯ) ให้ดันปุ่มล็อคเข้าด้านในและดึงพนักพิงศีรษะออกจนสุด

เมื่อติดตั้งเบาะนิรภัยสำหรับเด็ก ให้ปรับความสูงของพนักพิงศีรษะหรือให้เอาออกถ้าจำเป็นเพื่อให้ติดตั้งเบาะนิรภัยสำหรับเด็กได้พอดี

พนักพิงศีรษะเบาะหลังตรงกลาง

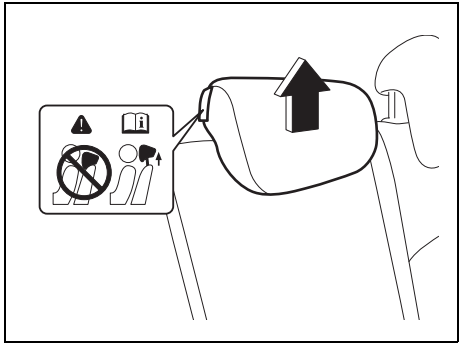

52RM251

เมื่อใช้พนักพิงศีรษะเบาะหลังตรงกลาง ให้ดึงพนักพิงขึ้นแล้วล็อคให้แน่นก่อนการขับขี่

⚠ คำเตือน

อย่าให้ผู้โดยสารนั่งที่เบาะหลังตรงกลางถ้าถอดพนักพิงศีรษะเบาะหลังตรงกลางออกหรือเมื่ออยู่ในตำแหน่งพับเก็บ

การพับเบาะหลัง

เบาะหลังในรถของท่านสามารถพับไปทางด้านหน้าเพื่อเพิ่มพื้นที่เก็บสัมภาระได้

การพับเบาะหลังไปทางด้านหน้า:

1) ปรับพนักพิงศีรษะ (ในรถบางรุ่น) ลงจนสุด

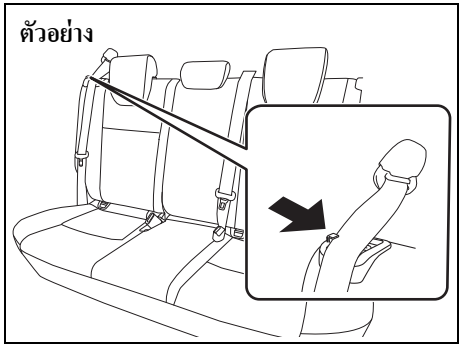

52RM20150

2) เกี่ยวสายเข็มขัดนิรภัยเข้ากับหูเกี่ยวเข็มขัด

ข้อพึงระวัง

- **ขณะที่เลื่อนพนักพิง ให้แน่ใจว่าได้เกี่ยวสายเข็มขัดนิรภัยเข้ากับหูเกี่ยวเข็มขัดเรียบร้อยแล้ว เพื่อไม่ให้เข็มขัดนิรภัยติดกับพนักพิง ขาพับเบาะนั่ง หรือเดือยล็อคเบาะนั่ง การปฏิบัติเช่นนี้จะช่วยป้องกันความเสียหายที่จะเกิดขึ้นกับระบบเข็มขัดนิรภัย**
- **ให้แน่ใจว่าสายเข็มขัดนิรภัยไม่บิดพันกัน**

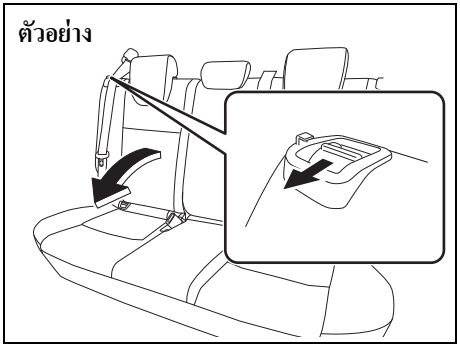

52RM20160

3) ดึงคันปลดล็อคที่ด้านบนของเบาะนั่งแบบแยกพับได้แต่ละตัว แล้วพับพนักพิงไปทางด้านหน้า

ข้อพึงระวัง

หลังจากพับพนักพิงเบาะหลังไปทางด้านหน้าแล้ว อย่าให้มีสิ่งแปลกปลอมเข้าไปในช่องล็อคของพนักพิง สิ่งแปลกปลอมนี้อาจทำให้เกิดความเสียหายที่ด้านในของล็อค และทำให้ไม่สามารถล็อคพนักพิงได้อย่างแน่นหนา

⚠ คำเตือน

ถ้าท่านจำเป็นต้องบรรทุกสัมภาระไว้ในห้องโดยสารโดยพับพนักพิงเบาะหลังไปทางด้านหน้า ให้ยึดสัมภาระอย่างแน่นหนา มิฉะนั้นสัมภาระอาจเหวี่ยงไปมาเป็นเหตุให้ได้รับบาดเจ็บได้ อย่าวางสัมภาระซ้อนกันจนสูงกว่าพนักพิง

การปรับเบาะกลับไปยังตำแหน่งปกติ ให้ปฏิบัติตามขั้นตอนด้านล่างนี้

⚠ ข้อควรระวัง

ขณะปรับพนักพิงเบาะหลังกลับไปยังตำแหน่งปกติ ให้ระมัดระวังอย่าให้นิ้วมือของท่านติดอยู่ระหว่างตัวล็อคและเดือยล็อค

ข้อพึงระวัง

- ขณะปรับพนักพิงเบาะหลังกลับไปยังตำแหน่งปกติ ให้ตรวจสอบว่าไม่มีสิ่งใดอยู่รอบๆ เดือยล็อค สิ่งแปลกปลอมต่างๆ จะทำให้ไม่สามารถล็อคพนักพิงได้อย่างแน่นหนา
- ขณะที่เลื่อนพนักพิง ให้แน่ใจว่าได้เกี่ยวสายเข็มขัดนิรภัยเข้ากับหูเกี่ยวเข็มขัดเรียบร้อยแล้ว เพื่อไม่ให้เข็มขัดนิรภัยติดกับพนักพิง ขาพับเบาะนั่ง หรือเดือยล็อคเบาะนั่ง การปฏิบัติเช่นนี้จะช่วยป้องกันความเสียหายที่จะเกิดขึ้นกับระบบเข็มขัดนิรภัย

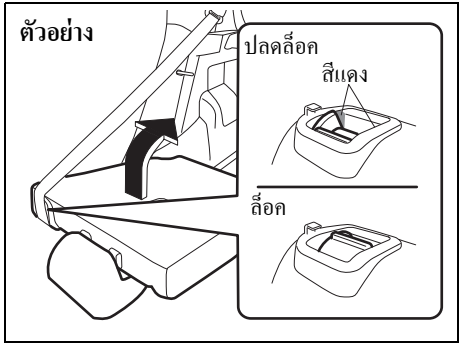

52RM20170

ยกพนักพิงขึ้นจนกระทั่งล็อคเข้าที่ดี

หลังจากปรับเบาะแล้ว ให้ขยับเบาะไปมาเพื่อตรวจสอบว่าได้ล็อคเบาะแน่นดีแล้ว

⚠ ข้อควรระวัง

ห้ามเอามือเข้าไปในช่องล็อคของพนักพิงเบาะหลัง มิฉะนั้นนิ้วมือของท่านอาจเข้าไปติดและได้รับบาดเจ็บได้

⚠ ข้อควรระวัง

หลังจากพนักพิงเบาะหลังล็อคเข้าที่แล้ว ให้ตรวจสอบว่าพนักพิงเบาะหลังล็อคไว้อย่างแน่นหนา ถ้าล็อคไม่แน่น ไฟสีแดงจะปรากฏที่คันปลดล็อค

ข้อพึงระวัง

- เมื่อปรับพนักพิงเบาะหลังกลับไปที่ตำแหน่งปกติ อย่าให้มีสิ่งแปลกปลอมเข้าไปในช่องล็อคของพนักพิง สิ่งแปลกปลอมต่างๆ จะทำให้ไม่สามารถล็อคพนักพิงได้อย่างแน่นหนา
- ขณะปรับพนักพิงเบาะหลังกลับไปยังตำแหน่งปกติ ให้ใช้มือปรับด้วยความระมัดระวัง ทั้งนี้เพื่อหลีกเลี่ยงความเสียหายใดๆ ที่จะเกิดขึ้นกับตัวล็อค อย่าใช้วัตถุใดๆ ปรับพนักพิง หรือใช้แรงกดที่มากเกินไป
- เนื่องจากล็อคได้รับการออกแบบมาเพื่อใช้ยึดพนักพิงเบาะหลังโดยเฉพาะ ดังนั้นอย่าใช้ตัวล็อคนี้เพื่อวัตถุประสงค์อื่น การใช้ตัวล็อคไม่ถูกต้องอาจทำให้เกิดความเสียหายที่ด้านในของล็อค และทำให้ไม่สามารถล็อคพนักพิงได้อย่างแน่นหนา

เข็มขัดนิรภัยและเบาะนิรภัยสำหรับเด็ก

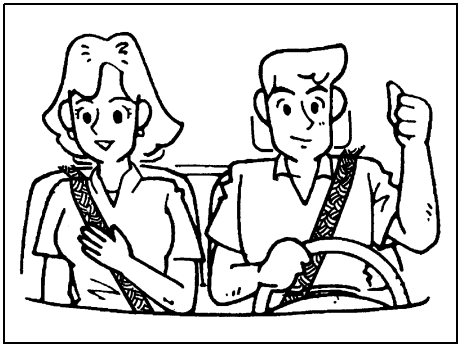

65D231S

⚠ คำเตือน

คาดเข็มขัดนิรภัยตลอดเวลาขณะขับขี่

⚠ คำเตือน

ถุงลมเป็นอุปกรณ์เสริมหรือเพิ่มเติมให้กับเข็มขัดนิรภัยในการช่วยปกป้องการชนปะทะจากทางด้านหน้า ผู้ขับขี่และผู้โดยสารทุกคนต้องคาดเข็มขัดนิรภัยอย่างถูกต้องเพื่อเสริมความปลอดภัยตลอดเวลา ไม่ว่าตำแหน่งที่นั่งนั้นๆ จะมีถุงลมติดตั้งหรือไม่ก็ตาม ทั้งนี้เพื่อลดความเสี่ยงต่อการบาดเจ็บรุนแรงหรือเสียชีวิตในกรณีที่เกิดการชน

⚠ คำเตือน

ห้ามดัดแปลง ถอด หรือแยกชิ้นส่วนเข็มขัดนิรภัย การดำเนินการดังกล่าวอาจทำให้เข็มขัดนิรภัยทำงานบกพร่อง ซึ่งอาจเป็นสาเหตุให้เกิดการบาดเจ็บสาหัสหรือถึงแก่ความตายได้ในกรณีที่เกิดรถชนกัน

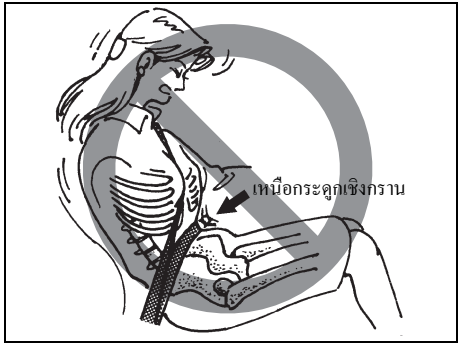

65D606

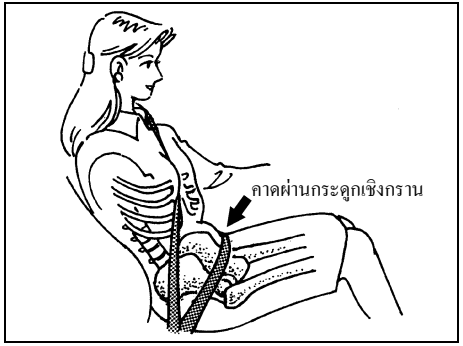

65D201

⚠ คำเตือน

- **อย่าให้ผู้ใดก็ตามโดยสารในพื้นที่เก็บสัมภาระของรถ ในกรณีที่เกิดอุบัติเหตุ ผู้โดยสารที่ไม่ได้โดยสารบนเบาะนั่งและคาดเข็มขัดนิรภัยจะมีความเสี่ยงต่อการได้รับบาดเจ็บสูงกว่ามาก**
- **ท่านควรปรับเข็มขัดนิรภัยให้อยู่ในลักษณะต่อไปนี้ตลอดเวลา:**
  - **ให้คาดเข็มขัดนิรภัยโดยให้สายคาดสะโพกอยู่ต่ำและคาดผ่านกระดูกเชิงกราน ไม่ใช่คาดผ่านเอว**
  - **ให้คาดเข็มขัดนิรภัยโดยให้สายคาดไหล่คาดผ่านไหล่ด้านนอกเท่านั้น และห้ามคาดผ่านใต้แขนเด็ดขาด**
  - **ให้คาดสายคาดไหล่ให้ห่างจากใบหน้าและลำคอของท่าน แต่อย่าให้ตกออกจากไหล่**

(ต่อ)

⚠ คำเตือน

(ต่อ)

- **อย่าคาดเข็มขัดนิรภัยโดยที่สายเข็มขัดบิดพันกัน และควรปรับสายเข็มขัดให้แน่นพอแต่ไม่อึดอัดจนเกินไปเพื่อให้สามารถปกป้องได้ตามที่ได้รับการออกแบบมา สายเข็มขัดที่หย่อนจะให้การปกป้องได้น้อยกว่าสายเข็มขัดที่ตึง**
- **ตรวจสอบว่าได้สอดหัวเข็มขัดนิรภัยแต่ละอันลงในร่องปลอกล็อคเข็มขัดนิรภัยอย่างถูกต้อง เนื่องจากอาจเป็นไปได้ที่จะเสียบหัวเข็มขัดเข้ากับปลอกล็อคเข็มขัดนิรภัยที่เบาะหลังผิดตำแหน่ง**

(ต่อ)

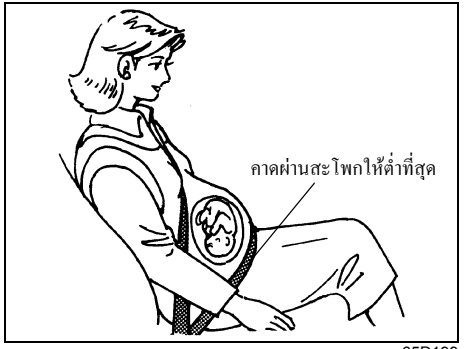

65D199

⚠ คำเตือน

(ต่อ)

- สตรีมีครรภ์ควรคาดเข็มขัดนิรภัยด้วยเช่นกัน แม้ว่าจะมีคำแนะนำพิเศษเกี่ยวกับการขับขี่จากแพทย์เฉพาะทางของสตรีก็ตาม พึงระลึกไว้ว่า ท่านควรคาดสายคาดสะโพกให้ต่ำที่สุดเท่าที่จะทำได้ ดังภาพ
- อย่าคาดเข็มขัดนิรภัยทับของแข็งหรือวัตถุที่แตกหักได้ในกระเป๋าเสื้อหรือเสื้อผ้าของท่าน ในกรณีที่เกิดอุบัติเหตุ วัตถุเหล่านี้เช่น แว่นตา ปากกา ฯลฯ ซึ่งอยู่ใต้เข็มขัดนิรภัยอาจเป็นเหตุให้เกิดการบาดเจ็บได้

(ต่อ)

⚠ คำเตือน

(ต่อ)

- ห้ามใช้เข็มขัดนิรภัยเส้นเดียวกันกับผู้โดยสารมากกว่าหนึ่งคน และห้ามคาดเข็มขัดนิรภัยผ่านตัวทารกหรือเด็กเล็กที่นั่งอยู่บนตักผู้โดยสาร การใช้เข็มขัดนิรภัยในลักษณะนี้อาจทำให้ได้รับบาดเจ็บรุนแรงในกรณีที่เกิดอุบัติเหตุได้
- ให้ตรวจสอบชุดเข็มขัดนิรภัยเป็นประจำว่าสึกหรอและชำรุดเสียหายมากเกินไปหรือไม่ ท่านควรเปลี่ยนเข็มขัดนิรภัยถ้าสายเข็มขัดนิรภัยหลุดลุ่ย สกปรก ปนเปื้อน หรือชำรุดเสียหายไม่ทางใดก็ทางหนึ่ง ท่านจำเป็นต้องเปลี่ยนเข็มขัดนิรภัยทั้งชุดหลังจากที่ถูกใช้งานในกรณีที่เกิดการกระแทกอย่างรุนแรงแม้ว่าความเสียหายที่เกิดขึ้นกับชุดเข็มขัดนิรภัยจะไม่ชัดเจนก็ตาม
- เด็กอายุ 12 ปีหรือต่ำกว่าควรนั่งโดยสารที่เบาะหลังโดยคาดเข็มขัดนิรภัยอย่างถูกต้อง
- ท่านไม่ควรให้ทารกและเด็กเล็กโดยสารไปด้วย เว้นแต่เด็กจะได้รับการเสริมความปลอดภัยโดยใช้เบาะนิรภัยสำหรับเด็กอย่างถูกต้อง ท่านควรใช้เบาะนิรภัยสำหรับทารกและเด็กเล็กซึ่งสามารถหาซื้อได้ในท้องตลาด ตรวจสอบว่าเบาะนิรภัยสำหรับเด็กที่ท่านซื้อนั้นได้มาตรฐานความปลอดภัยที่บังคับใช้ อ่านและปฏิบัติตามคำแนะนำทั้งหมดที่ผู้ผลิตให้ไว้

(ต่อ)

⚠ คำเตือน

(ต่อ)

- สำหรับเด็กเล็ก ถ้าเข็มขัดนิรภัยทำให้คอหรือใบหน้าของเด็กระคายเคือง ให้ใช้เบาะนิรภัยสำหรับเด็กที่เหมาะสม เข็มขัดนิรภัยในรถของท่านออกแบบขึ้นเพื่อใช้งานสำหรับผู้ใหญ่
- หลีกเลี่ยงการทำให้สายเข็มขัดนิรภัยปนเปื้อนจากน้ำยาขัดเงา น้ำมัน สารเคมี และโดยเฉพาะอย่างยิ่งน้ำกรดแบตเตอรี่ ท่านสามารถทำความสะอาดได้อย่างปลอดภัยโดยใช้น้ำสบู่อ่อนๆ
- อย่าสอดวัตถุต่างๆ เช่น เหรียญและคลิปหนีบ เข้าไปในปลอกล็อคเข็มขัดนิรภัย และระมัดระวังอย่าให้ของเหลวหกใส่ชิ้นส่วนดังกล่าว ถ้ามีวัตถุแปลกปลอมเข้าไปในปลอกล็อคเข็มขัดนิรภัย เข็มขัดนิรภัยอาจทำงานไม่ถูกต้อง
- ควรปรับพนักพิงทั้งหมดให้อยู่ในตำแหน่งตั้งตรงขณะขับขี่ มิฉะนั้นประสิทธิภาพของเข็มขัดนิรภัยอาจลดลง เข็มขัดนิรภัยได้รับการออกแบบมาให้ปกป้องได้สูงสุดเมื่อพนักพิงอยู่ในตำแหน่งตั้งตรง

เข็มขัดนิรภัยแบบ 3 จุด

ชุดรั้งกลับเข็มขัดนิรภัยแบบล็อคฉุกเฉิน (ELR)

เข็มขัดนิรภัยมีชุดรั้งกลับเข็มขัดนิรภัยแบบล็อคฉุกเฉิน (ELR) ซึ่งได้รับการออกแบบมาให้ล็อคเข็มขัดนิรภัยในระหว่างที่รถหยุดกะทันหันหรือเกิดการชนกระแทก ชุดรั้งกลับเข็มขัดนิรภัยนี้อาจล็อคได้เช่นกันถ้าท่านดึงสายเข็มขัดคาดผ่านลำตัวอย่างรวดเร็ว ถ้าเกิดเหตุการณ์นี้ขึ้น ให้ปล่อยสายเข็มขัดคืนเพื่อปลดล็อค แล้วดึงสายเข็มขัดคาดผ่านลำตัวอีกครั้งให้ช้าลง

ข้อความเตือนเพื่อความปลอดภัย



60A038

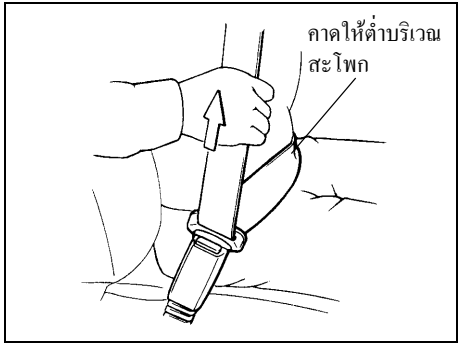

60A040

เพื่อลดความเสี่ยงต่อการไหลลอดใต้เข็มขัดนิรภัยในระหว่างการชน ให้คาดเข็มขัดนิรภัยโดยให้สายคาดสะโพกอยู่ต่ำระดับสะโพกให้มากที่สุดเท่าที่จะทำได้และปรับให้แน่นพอดีโดยการดึงสายคาดไหล่ขึ้นผ่านทางหัวเข็มขัด สายคาดไหล่ที่พาดทแยงอยู่จะปรับความยาวเองเพื่อให้ท่านสามารถเคลื่อนไหวได้อย่างอิสระ

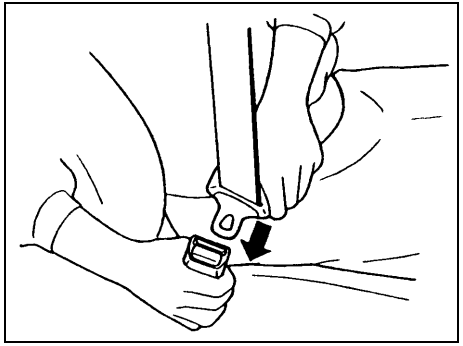

60A036

การคาดเข็มขัดนิรภัย ให้นั่งตัวตรงและแนบกับพนักพิง นำหัวเข็มขัดซึ่งร้อยอยู่กับสายเข็มขัดนิรภัยคาดผ่านลำตัวของท่าน แล้วเสียบเข้ากับปลอกล็อคเข็มขัดนิรภัยจนได้ยินเสียงคลิก

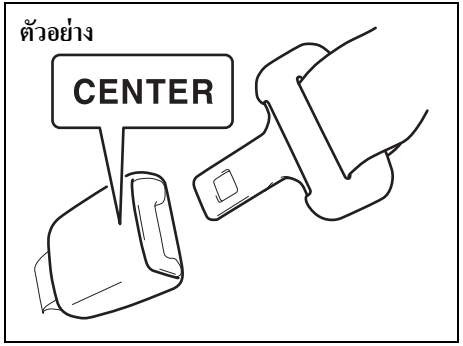

80J2008

หมายเหตุ:
ที่ปลอกล็อคเข็มขัดนิรภัยของตำแหน่งเบาะหลังกลางจะมีคำว่า "CENTER" ประทับอยู่ ปลอกล็อคนี้ได้รับการออกแบบมาเพื่อไม่ให้หัวเข็มขัดนิรภัยเสียบเข้ากับปลอกล็อคผิดอัน

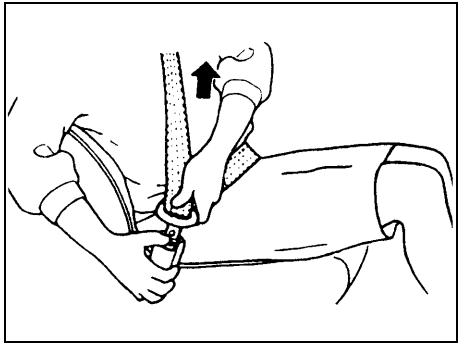

60A039

การปลดเข็มขัดนิรภัย ให้กดปุ่ม "PRESS" สีแดงที่ปลอกล็อค แล้วปล่อยให้สายเข็มขัดดึงกลับช้าๆ โดยจับสายเข็มขัดและ/หรือหัวเข็มขัดไว้

ไฟเตือนคาดเข็มขัดนิรภัย

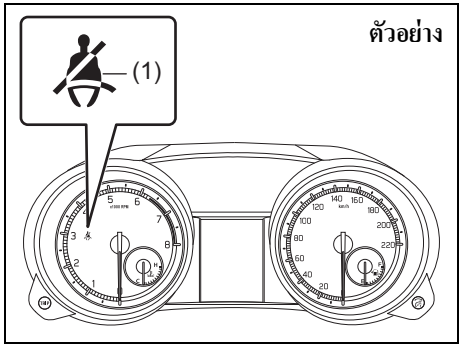

57RK026

(1) ไฟเตือนคาดเข็มขัดนิรภัยด้านคนขับ/ไฟเตือนคาดเข็มขัดนิรภัยด้านผู้โดยสารเบาะหน้า

เมื่อคนขับและ/หรือผู้โดยสารเบาะหน้าไม่คาดเข็มขัดนิรภัย ไฟเตือนคาดเข็มขัดนิรภัยจะติดสว่างหรือกะพริบ แล้วเสียงเตือนจะดังขึ้นเพื่อเตือนคนขับและ/หรือผู้โดยสารให้คาดเข็มขัดนิรภัย สำหรับรายละเอียดเพิ่มเติม โปรดดูคำอธิบายด้านล่าง

⚠ คำเตือน

การคาดเข็มขัดนิรภัยตลอดเวลาของทั้งคนขับและผู้โดยสารเป็นสิ่งที่จำเป็นอย่างยิ่ง ผู้ใดก็ตามที่ไม่คาดเข็มขัดนิรภัยจะมีความเสี่ยงที่จะได้รับบาดเจ็บรุนแรงกว่ามากในกรณีที่เกิดอุบัติเหตุ เพราะฉะนั้น ให้คาดเข็มขัดนิรภัยให้เป็นนิสัยก่อนเสียบกุญแจสตาร์ทหรือกดสวิตช์สตาร์ทเครื่องยนต์เสมอ

ไฟเตือนคาดเข็มขัดนิรภัยด้านคนขับ

ถ้าคนขับยังไม่คาดเข็มขัดนิรภัยเมื่อบิดสวิตช์สตาร์ทไปที่ตำแหน่ง “ON” หรือกดสวิตช์สตาร์ทเครื่องยนต์เพื่อเปลี่ยนโหมดสตาร์ทไปที่ ON ไฟเตือนจะทำงานดังนี้:

1) ไฟเตือนเข็มขัดนิรภัยด้านคนขับจะติดสว่าง ไฟเตือนคาดเข็มขัดนิรภัยด้านผู้โดยสารเบาะหน้าจะติดสว่างด้วยถ้าผู้โดยสารเบาะหน้าไม่คาดเข็มขัดนิรภัยของตน
2) เมื่อรถเคลื่อนที่ด้วยความเร็ว 15 กม./ชม. ไฟเตือนคาดเข็มขัดนิรภัยด้านคนขับจะกะพริบและเสียงเตือนจะดังขึ้นประมาณ 95 วินาที

3) ไฟเตือนจะยังติดอยู่จนกว่าคนขับจะคาดเข็มขัดนิรภัย ถ้าคนขับคาดเข็มขัดนิรภัยแล้วแต่ปลดออกภายหลัง ระบบไฟเตือนจะทำงานตั้งแต่ขั้นตอน 1) หรือ 2) โดยอิงจากความเร็วรถ เมื่อรถเคลื่อนที่ด้วยความเร็วไม่เกิน 15 กม./ชม. ไฟเตือนจะเริ่มทำงานตั้งแต่ขั้นตอน 1) เมื่อรถเคลื่อนที่ด้วยความเร็วมากกว่า 15 กม./ชม. ไฟเตือนจะเริ่มทำงานตั้งแต่ขั้นตอน 2)

ไฟเตือนจะถูกยกเลิกโดยอัตโนมัติเมื่อคนขับคาดเข็มขัดนิรภัย หรือเมื่อบิดสวิตช์สตาร์ทไปที่ OFF หรือเมื่อกดสวิตช์สตาร์ทเครื่องยนต์เพื่อเปลี่ยนโหมดสตาร์ทเป็น LOCK (OFF)

ไฟเตือนคาดเข็มขัดนิรภัยด้านผู้โดยสารเบาะหน้า

ไฟเตือนคาดเข็มขัดนิรภัยด้านผู้โดยสารเบาะหน้าจะทำงานเมื่อมีผู้โดยสารนั่งอยู่ที่เบาะหน้า แต่ในบางสถานการณ์ เช่น เมื่อท่านวางของหนักบนเบาะหน้า ไฟเตือนเข็มขัดนิรภัยจะทำงานราวกับว่าผู้โดยสารนั่งอยู่ที่เบาะหน้า ไฟเตือนเข็มขัดนิรภัยด้านผู้โดยสารเบาะหน้าจะทำงานแบบเดียวกันกับไฟเตือนเข็มขัดนิรภัยด้านคนขับ

ตัวปรับความสูงหูยึดสายคาดไหล่

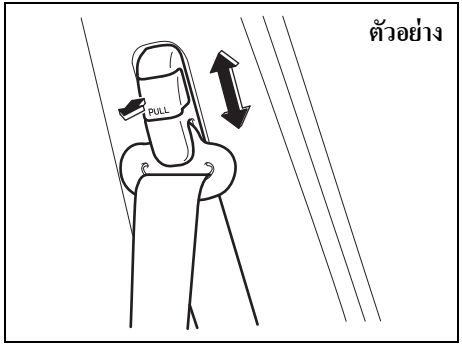

64J198

ปรับความสูงหูยึดสายคาดไหล่เพื่อให้สายคาดไหล่คาดผ่านกึ่งกลางของไหล่ด้านนอก เลื่อนหูยึดขึ้นเพื่อปรับให้สูงขึ้น และเลื่อนหูยึดลงเพื่อปรับให้ต่ำลง พร้อมกับดึงปุ่มล็อคออก หลังจากการปรับ ให้ตรวจสอบว่าหูยึดล็อคแน่นสนิทแล้ว

⚠ คำเตือน

ตรวจสอบว่าสายคาดไหล่คาดผ่านกึ่งกลางของไหล่ด้านนอก ให้คาดสายคาดไหล่ให้ห่างจากใบหน้าและลำคอของท่าน แต่อย่าให้ตกออกจากไหล่ การปรับสายเข็มขัดนิรภัยที่ไม่ถูกต้องอาจทำให้ประสิทธิภาพของเข็มขัดนิรภัยลดลงในกรณีที่เกิดการชน

หูเกี่ยวเข็มขัดนิรภัย

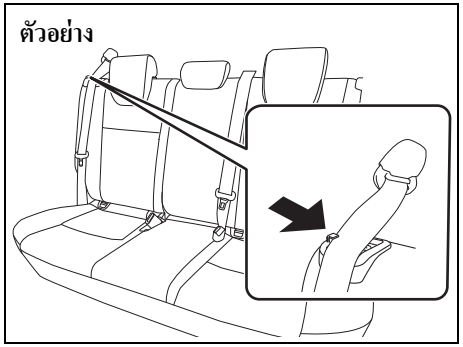

52RM20150

ข้อพึงระวัง

ขณะที่เลื่อนพนักพิง ให้แน่ใจว่าได้เกี่ยวสายเข็มขัดนิรภัยเข้ากับหูเกี่ยวเข็มขัดเรียบร้อยแล้ว เพื่อไม่ให้เข็มขัดนิรภัยติดกับพนักพิง ขาพับเบาะนั่ง หรือเดือยล็อคเบาะนั่ง การปฏิบัติเช่นนี้จะช่วยป้องกันความเสียหายที่จะเกิดขึ้นกับระบบเข็มขัดนิรภัย

การตรวจสอบเข็มขัดนิรภัย

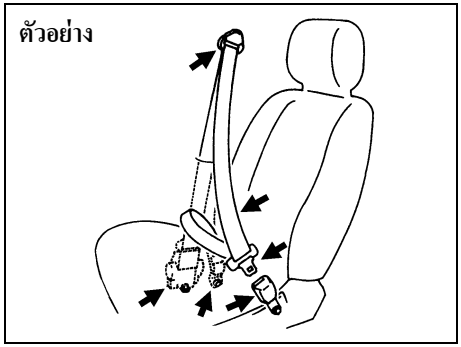

65D209S

ตรวจสอบอย่างสม่ำเสมอว่าเข็มขัดนิรภัยทำงานได้ตามปกติและไม่ชำรุดเสียหาย ตรวจเช็คสายเข็มขัด ปลอกล็อคหัวเข็มขัด ชุดรั้งกลับ หูยึด และห่วงยึดสายเข็มขัดนิรภัย ให้เปลี่ยนเข็มขัดนิรภัยที่ทำงานไม่ถูกต้องหรือชำรุดเสียหาย

⚠ คำเตือน

ตรวจสอบชุดเข็มขัดนิรภัยทั้งหมดหลังจากที่เกิดการชน ท่านควรเปลี่ยนชุดเข็มขัดนิรภัยทั้งหมดที่ถูกใช้งานในระหว่างที่เกิดการชน (ยกเว้นกรณีที่เป็นการชนเล็กน้อย) แม้ว่าความเสียหายที่เกิดขึ้นกับชุดเข็มขัดนิรภัยจะไม่ชัดเจนก็ตาม ท่านควรเปลี่ยนชุดเข็มขัดนิรภัยใดๆ ซึ่งไม่ได้ถูกใช้งานในระหว่างที่เกิดการชนถ้าชุดเข็มขัดนิรภัยทำงานไม่ปกติหรือเสียหายที่ตำแหน่งใดก็ตามหรือระบบรั้งกลับเข็มขัดนิรภัยทำงาน (เมื่อถุงลมด้านหน้าทำงาน)

เบาะนิรภัยสำหรับเด็ก

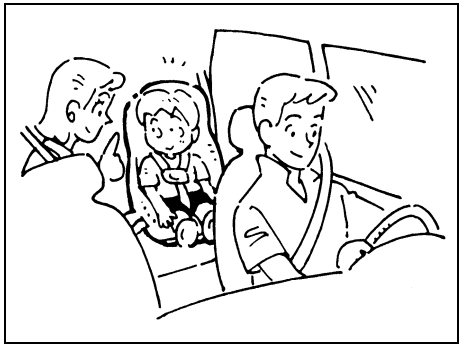

60G332S

เบาะนิรภัยสำหรับเด็กประเภทต่อไปนี้มีจำหน่ายทั่วไปในท้องตลาด

เบาะนิรภัยสำหรับทารก - เบาะหลังเท่านั้น

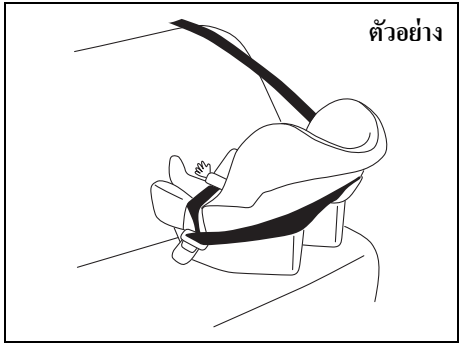

80JC007

เบาะนิรภัยสำหรับเด็กเล็ก

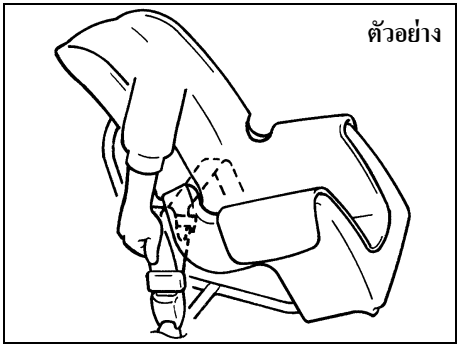

80JC016

เบาะนิรภัยสำหรับเด็กโต

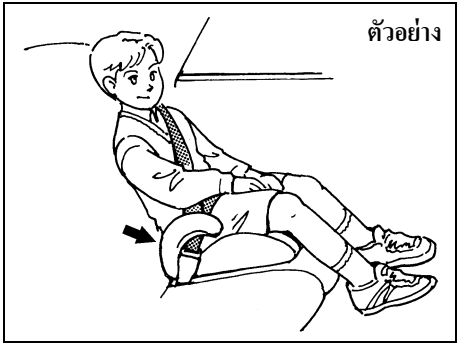

80JC008

ซูซูกิขอแนะนำให้ท่านใช้เบาะนิรภัยสำหรับเด็กเพื่อเสริมความปลอดภัยให้กับทารกและเด็กเล็ก เบาะนิรภัยสำหรับเด็กแบบต่างๆ มีวางจำหน่ายทั่วไป โปรดตรวจสอบว่าเบาะนิรภัยสำหรับเด็กที่ท่านเลือกใช้นั้นได้มาตรฐานความปลอดภัยที่บังคับใช้

เบาะนิรภัยสำหรับเด็กทุกประเภทได้รับการออกแบบมาให้ยึดติดกับเบาะนั่งในรถยนต์โดยใช้เข็มขัดนิรภัย (เข็มขัดนิรภัยแบบ 2 จุดหรือสายคาดสะโพกของเข็มขัดนิรภัยแบบ 3 จุด) หรือโดยขอยึดแบบพิเศษซึ่งติดตั้งอยู่ที่ด้านล่างของเบาะนั่ง ซูซูกิขอแนะนำให้ติดตั้งเบาะนิรภัยสำหรับเด็กที่เบาะหลังทุกครั้งที่สามารถทำได้ จากสถิติการเกิดอุบัติเหตุ ผู้โดยสารที่เป็นเด็กจะปลอดภัยกว่าเมื่อโดยสารอยู่ในเบาะนิรภัยสำหรับเด็กซึ่งติดตั้งอย่างถูกต้องบนเบาะหลังมากกว่าเบาะหน้า

ถ้าท่านจำเป็นต้องติดตั้งเบาะนิรภัยสำหรับเด็กแบบหันหน้าออกไปทางหน้ารถ บนเบาะผู้โดยสารด้านหน้า ให้เลื่อนเบาะผู้โดยสารด้านหน้าไปทางด้านหลังให้มากที่สุดเท่าที่จะทำได้

หมายเหตุ:
ให้ปฏิบัติตามข้อบังคับตามกฎหมายเกี่ยวกับเบาะนิรภัยสำหรับเด็ก



58MS030



65D608

⚠ คำเตือน

เด็กอาจได้รับอันตรายมากกว่าปกติในกรณีที่เกิดการชน ถ้าท่านติดตั้งเบาะนิรภัยสำหรับเด็กเข้ากับรถไม่ถูกต้อง เมื่อติดตั้งเบาะนิรภัยสำหรับเด็ก โปรดปฏิบัติตามคำแนะนำด้านล่าง ให้เด็กนั่งโดยสารในเบาะนิรภัยสำหรับเด็กซึ่งติดตั้งไว้อย่างถูกต้องตามคำแนะนำของผู้ผลิต

⚠ คำเตือน

ห้ามติดตั้งเบาะนิรภัยสำหรับเด็กแบบหันหลังออกไปทางหน้ารถที่เบาะผู้โดยสารด้านหน้าเด็ดขาด ถ้าถุงลมด้านผู้โดยสารเบาะหน้าระเบิดพองตัว เด็กที่โดยสารอยู่ในเบาะนิรภัยสำหรับเด็กแบบหันหลังออกไปทางหน้ารถอาจเสียชีวิตหรือบาดเจ็บรุนแรงได้ เนื่องจากด้านหลังของเบาะนิรภัยสำหรับเด็กแบบหันหลังออกไปทางหน้ารถอาจอยู่ใกล้กับถุงลมที่ระเบิดพองตัวมากเกินไป



65D609

⚠ คำเตือน

ถ้าท่านติดตั้งเบาะนิรภัยสำหรับเด็กบนเบาะหลัง ให้เลื่อนเบาะหน้าไปข้างหน้าให้มากพอ เพื่อไม่ให้เท้าของเด็กสัมผัสกับพนักพิงเบาะหน้า สิ่งนี้จะช่วยหลีกเลี่ยงไม่ให้เด็กได้รับบาดเจ็บในกรณีที่เกิดอุบัติเหตุ

การติดตั้งเบาะนิรภัยสำหรับเด็กด้วยเข็มขัดนิรภัยแบบ 3 จุด

⚠ ข้อควรระวัง

ถ้ารถของท่านติดตั้งพนักพิงศีรษะเบาะหลัง ให้ปรับความสูงของพนักพิงศีรษะเบาะหลังหรือเอาออกถ้าจำเป็นเพื่อให้ติดตั้งเบาะนิรภัยสำหรับเด็กได้พอดี อย่างไรก็ตาม ถ้าติดตั้งเบาะนิรภัยสำหรับเด็กโตแบบไม่มีพนักพิงหลัง ไม่ควรเอาพนักพิงศีรษะเบาะหลังออก ถ้าเอาพนักพิงศีรษะเบาะหลังออกเพื่อติดตั้งเบาะนิรภัยสำหรับเด็ก ท่านต้องติดตั้งใหม่อีกครั้งหลังจากเอาเบาะนิรภัยสำหรับเด็กออก
ถ้าติดตั้งเบาะนิรภัยสำหรับเด็กไม่ถูกวิธี เด็กที่นั่งโดยสารไปด้วยอาจได้รับบาดเจ็บเมื่อเกิดการชนปะทะ

หมายเหตุ:
เก็บพนักพิงศีรษะที่ถอดออกไว้ในห้องเก็บสัมภาระเพื่อไม่ให้กีดขวางผู้โดยสารคนอื่นๆ

เข็มขัดนิรภัยแบบ ELR

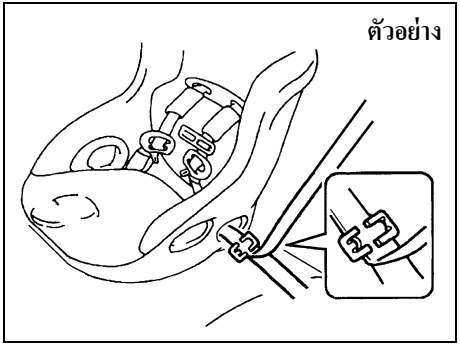

80JC021

ซูซูกิขอแนะนำให้ติดตั้งเบาะนิรภัยสำหรับเด็กที่เบาะหลังทุกครั้งที่สามารถทำได้ จากสถิติการเกิดอุบัติเหตุ ผู้โดยสารที่เป็นเด็กจะปลอดภัยกว่าเมื่อโดยสารอยู่ในเบาะนิรภัยสำหรับเด็กซึ่งติดตั้งอย่างถูกต้องบนเบาะหลังมากกว่าเบาะหน้า

- ถ้าต้องติดตั้งเบาะนิรภัยสำหรับเด็กที่เบาะผู้โดยสารเบาะหน้า ให้ทำตามคำแนะนำต่อไปนี้
  - เลื่อนเบาะไปที่ตำแหน่งหลังสุดโดยใช้คันปรับตำแหน่งเบาะนั่ง
  - ปรับพนักพิงไปที่ตำแหน่งเอนระดับ 5 (นับจากตำแหน่งตั้งตรง) โดยใช้คันปรับเอนพนักพิง
  - ถ้ารถของท่านติดตั้งคันปรับความสูงเบาะนั่ง ให้ยกเบาะนั่งไปที่ตำแหน่งบนสุดโดยใช้คันปรับความสูงเบาะนั่ง

ติดตั้งเบาะนิรภัยสำหรับเด็กตามคำแนะนำที่ผู้ผลิตเบาะนิรภัยสำหรับเด็กให้ไว้

ตรวจสอบว่าเข็มขัดนิรภัยล็อคแน่นหนา
ขยับเบาะนิรภัยสำหรับเด็กทุกทิศทางเพื่อตรวจสอบว่าได้ติดตั้งอย่างแน่นหนาแล้ว
เมื่อเด็กนั่งบนเบาะนิรภัยสำหรับเด็ก ให้เลื่อนเบาะหน้าไปข้างหน้าโดยไม่ให้สัมผัสโดนตัวเด็ก

การติดตั้งเบาะนิรภัยสำหรับเด็กด้วยหูยึด ISOFIX

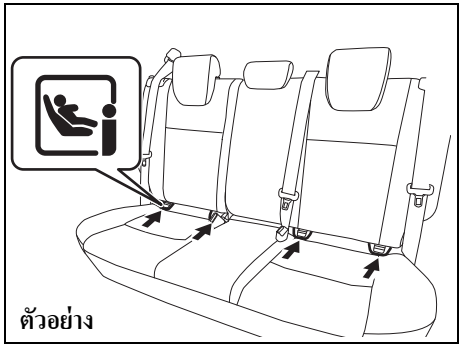

52RM20270

รถของท่านมีหูยึดด้านล่างซึ่งติดตั้งอยู่ที่เบาะหลังด้านนอกเพื่อใช้ยึดเบาะนิรภัยสำหรับเด็กแบบ ISOFIX ที่มีแขนต่อหูยึดด้านล่างติดตั้งอยู่ที่ปลายด้านหลังของเบาะนั่งในตำแหน่งที่ชนกับปลายด้านล่างของพนักพิง

⚠ คำเตือน

ติดตั้งเบาะนิรภัยสำหรับเด็กแบบ ISOFIX ในตำแหน่งเบาะหลังด้านนอกเท่านั้น ห้ามติดตั้งที่ตำแหน่งเบาะหลังกลาง

ติดตั้งเบาะนิรภัยสำหรับเด็กแบบ ISOFIX ตามคำแนะนำที่ผู้ผลิตเบาะนิรภัยสำหรับเด็กให้ไว้ หลังจากติดตั้ง ให้ลองขยับเบาะนิรภัยสำหรับเด็กในทุกทิศทางโดยเฉพาะการขยับเบาะไปทางด้านหน้าเพื่อตรวจสอบว่าแขนต่อล็อกกับหูยึดแน่นดีแล้ว

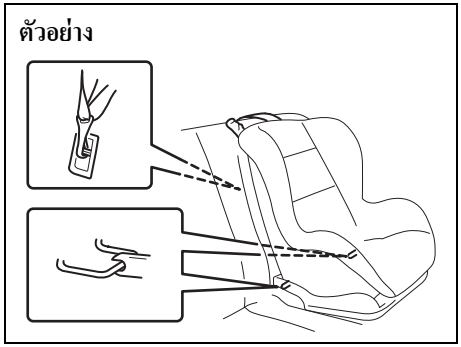

84MM00252

รถของท่านมีจุดยึดด้านบน (Top Tether) ใช้สายรัดด้านบนที่เบาะนิรภัยสำหรับเด็กตามคำแนะนำที่ผู้ผลิตเบาะนิรภัยสำหรับเด็กให้ไว้

คำแนะนำทั่วไปมีดังนี้:

⚠ ข้อควรระวัง

ถ้ารถของท่านติดตั้งพนักพิงศีรษะเบาะหลัง ให้ปรับความสูงของพนักพิงศีรษะเบาะหลังหรือเอาออกถ้าจำเป็นเพื่อให้ติดตั้งเบาะนิรภัยสำหรับเด็กได้พอดี อย่างไรก็ตาม ถ้าติดตั้งเบาะนิรภัยสำหรับเด็กโตแบบไม่มีพนักพิงหลัง ไม่ควรเอาพนักพิงศีรษะเบาะหลังออก ถ้าเอาพนักพิงศีรษะเบาะหลังออกเพื่อติดตั้งเบาะนิรภัยสำหรับเด็ก ท่านต้องติดตั้งใหม่อีกครั้งหลังจากเอาเบาะนิรภัยสำหรับเด็กออก ถ้าติดตั้งเบาะนิรภัยสำหรับเด็กไม่ถูกวิธี เด็กที่นั่งโดยสารไปด้วยอาจได้รับบาดเจ็บเมื่อเกิดการชนปะทะ

หมายเหตุ:
เก็บพนักพิงศีรษะที่ถอดออกไว้ในห้องเก็บสัมภาระเพื่อไม่ให้กีดขวางผู้โดยสารคนอื่นๆ

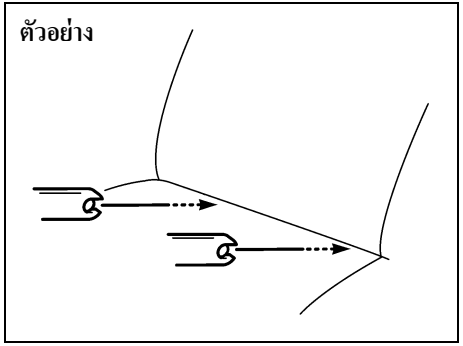

78F114

1) วางเบาะนิรภัยสำหรับเด็กที่เบาะหลัง แล้วสอดแขนต่อเข้าไปที่หูยึดระหว่างเบาะนั่งและพนักพิง

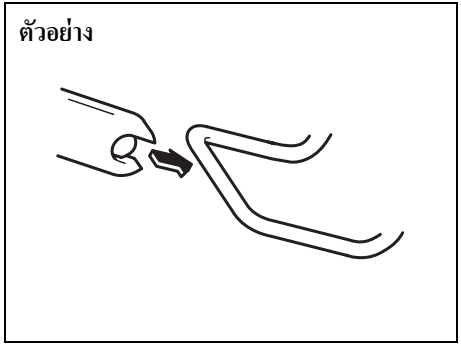

68LM268

2) ใช้มือของท่านจัดปลายแขนต่อให้ตรงกับหูยึดอย่างระมัดระวัง โดยอย่าให้หนีบนิ้วมือ

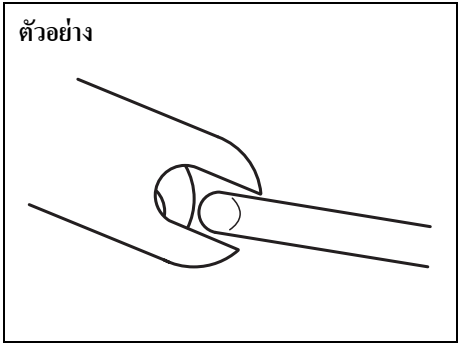

54G184

3) ดันเบาะนิรภัยสำหรับเด็กเข้ากับหูยึดเพื่อให้ปลายแขนต่อเกี่ยวเข้ากับหูยึดบางส่วน แล้วใช้มือของท่านตรวจยืนยันตำแหน่ง

ตัวอย่าง

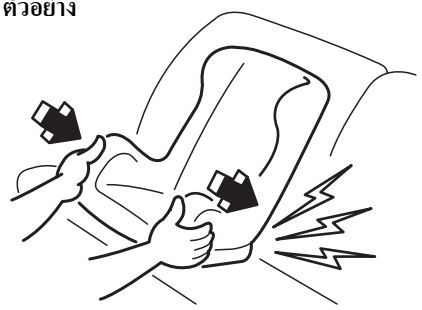

54G185

4) จับส่วนหน้าของเบาะนิรภัยสำหรับเด็กเอาไว้และดันเบาะเข้าไปเพื่อให้แขนต่อล็อค ตรวจสอบว่าแขนต่อล็อคเข้าที่แน่นดีแล้วโดยลองขยับเบาะนิรภัยสำหรับเด็กไปมาในทุกทิศทางโดยเฉพาะอย่างยิ่งทางด้านหน้า
5) ต่อสายรัดด้านบน (Top Tether) โดยดูข้อมูลที่หมวด “การติดตั้งเบาะนิรภัยสำหรับเด็กด้วยสายรัดด้านบน” เมื่อเด็กนั่งบนเบาะนิรภัยสำหรับเด็ก ให้เลื่อนเบาะหน้าไปข้างหน้าโดยไม่ให้สัมผัสโดนตัวเด็ก

ข้อพึงระวัง

เมื่อติดตั้งเบาะนิรภัยสำหรับเด็กที่เบาะหลัง ให้ปรับตำแหน่งเบาะหน้าเพื่อไม่ให้เบาะหน้ากีดขวางเบาะนิรภัยสำหรับเด็ก

การติดตั้งเบาะนิรภัยสำหรับเด็กแบบมีสายรัดด้านบน

⚠ ข้อควรระวัง

ถ้ารถของท่านติดตั้งพนักพิงศีรษะเบาะหลัง ให้ปรับความสูงของพนักพิงศีรษะเบาะหลังหรือเอาออกถ้าจำเป็นเพื่อให้ติดตั้งเบาะนิรภัยสำหรับเด็กได้พอดี อย่างไรก็ตาม ถ้าติดตั้งเบาะนิรภัยสำหรับเด็กโตแบบไม่มีพนักพิงหลังไม่ควรเอาพนักพิงศีรษะเบาะหลังออก ถ้าเอาพนักพิงศีรษะเบาะหลังออกเพื่อติดตั้งเบาะนิรภัยสำหรับเด็ก ท่านต้องติดตั้งใหม่อีกครั้งหลังจากเอาเบาะนิรภัยสำหรับเด็กออก ถ้าติดตั้งเบาะนิรภัยสำหรับเด็กไม่ถูกวิธี เด็กที่นั่งโดยสารไปด้วยอาจได้รับบาดเจ็บเมื่อเกิดการชนปะทะ

หมายเหตุ:
เก็บพนักพิงศีรษะที่ถอดออกไว้ในห้องเก็บสัมภาระเพื่อไม่ให้กีดขวางผู้โดยสารคนอื่นๆ

ตัวอย่าง

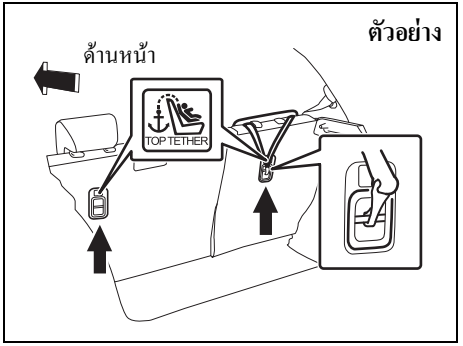

52RM20180

เบาะนิรภัยสำหรับเด็กบางประเภทจำเป็นต้องใช้สายรัดด้านบน ในรถของท่านมีหูยึดด้านบน (Top Tether) ตามจุดต่างๆ ที่แสดงในภาพ
จำนวนหูยึดด้านบนที่มีในรถขึ้นอยู่กับค่ากำหนดของรถ ติดตั้งเบาะนิรภัยสำหรับเด็กดังนี้:

1) ถอดฝาปิดห้องเก็บสัมภาระ (ในรถบางรุ่น)
2) ยึดเบาะนิรภัยสำหรับเด็กบนเบาะหลังโดยใช้ขั้นตอนที่ได้อธิบายไว้ก่อนหน้านี้เกี่ยวกับการยึดเบาะนิรภัยสำหรับเด็กแบบที่ไม่ต้องใช้สายรัดด้านบน
3) เกี่ยวสายรัดด้านบนเข้ากับหูยึดสายรัดด้านบนและรัดสายรัดด้านบนให้แน่นตามคำแนะนำที่ผู้ผลิตเบาะนิรภัยสำหรับเด็กให้ไว้ เกี่ยวสายรัดด้านบนเข้ากับหูยึดสายรัดด้านบนที่อยู่ด้านหลังเบาะนิรภัยสำหรับเด็กโดยตรง อย่าเกี่ยวสายรัดด้านบนเข้ากับห่วงยึดสัมภาระ (ในรถบางรุ่น)

⚠ คำเตือน

ห้ามยึดผูกสายรัดด้านบนของเบาะนิรภัยสำหรับเด็กเข้ากับห่วงยึดสัมภาระ (ในรถบางรุ่น) สายรัดด้านบนที่ยึดไม่ถูกต้องจะทำให้ประสิทธิภาพตามวัตถุประสงค์ของเบาะนิรภัยสำหรับเด็กลดลง

ตัวอย่าง

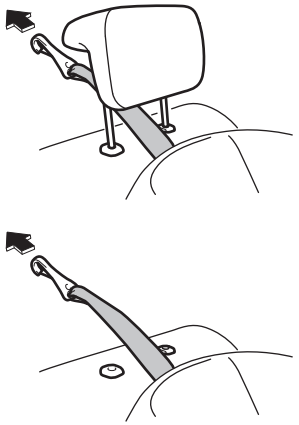

52RS20431

4) เมื่อจัดสายรัดด้านบนให้สอดสายรัดด้านบน ตามที่แสดงในภาพ (ดูรายละเอียดเกี่ยวกับวิธีปรับความสูงพนักพิงศีรษะหรือการถอดพนักพิงศีรษะได้ที่หมวด “พนักพิงศีรษะ”)
5) ตรวจสอบว่าสัมภาระไม่กีดขวางตำแหน่งการรัดของสายรัดด้านบน

ข้อพึงระวัง

เมื่อติดตั้งเบาะนิรภัยสำหรับเด็กที่เบาะหลัง ให้ปรับตำแหน่งเบาะหน้าเพื่อไม่ให้เบาะหน้ากีดขวางเบาะนิรภัยสำหรับเด็ก

ระบบรั้งกลับเข็มขัดนิรภัย

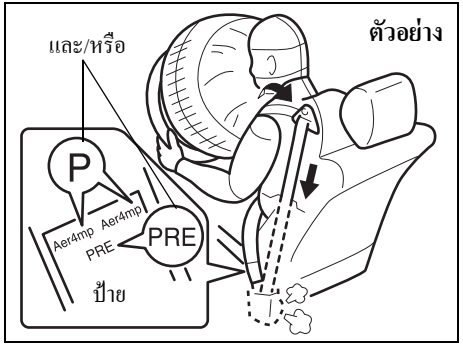

63J269

⚠ คำเตือน

ในหมวดนี้จะอธิบายถึงระบบรั้งกลับเข็มขัดนิรภัยในรถชูซูกิของท่าน โปรดอ่านและปฏิบัติตามคำแนะนำเหล่านี้อย่างละเอียดเพื่อลดความเสี่ยงต่อการบาดเจ็บรุนแรงหรือเสียชีวิต

การระบุว่ารถของท่านมีระบบรั้งกลับเข็มขัดนิรภัยที่ตำแหน่งเบาะหน้าหรือไม่ ให้ตรวจเช็คที่ป้ายตรงส่วนล่างของเข็มขัดนิรภัยเบาะหน้า ถ้ามีตัวอักษร “p” และ/หรือ “PRE” ดังภาพอยู่ แสดงว่ารถของท่านมีระบบรั้งกลับเข็มขัดนิรภัย ท่านสามารถใช้เข็มขัดนิรภัยที่มีระบบรั้งกลับได้ในลักษณะเดียวกันกับการใช้เข็มขัดนิรภัยทั่วไปตามปกติ
ศึกษารายละเอียดเกี่ยวกับระบบรั้งกลับเข็มขัดนิรภัยได้จากเนื้อหาในหมวดนี้และหมวด “ระบบเสริมความปลอดภัย (ถุงลม)”

ระบบรั้งกลับเข็มขัดนิรภัยจะทำงานร่วมกับระบบเสริมความปลอดภัย (ถุงลม) เซ็นเซอร์ตรวจจับการชนและชุดควบคุมอิเล็กทรอนิกส์ของระบบถุงลมจะควบคุมระบบรั้งกลับเข็มขัดนิรภัยด้วยเช่นกัน ระบบรั้งกลับเข็มขัดนิรภัยจะทำงานเมื่อเกิดการชนปะทะทางด้านหน้าหรือด้านข้างที่รุนแรงมากพอจนทำให้ถุงลมและเข็มขัดนิรภัยพองตัวเท่านั้น นอกจากหมวด “ระบบรั้งกลับเข็มขัดนิรภัย” แล้ว ท่านยังสามารถดูรายละเอียดเกี่ยวกับข้อควรระมัดระวังและข้อมูลทั่วไป รวมถึงการบำรุงรักษาระบบรั้งกลับเข็มขัดนิรภัยได้ที่หมวด “ระบบเสริมความปลอดภัย (ถุงลม)” และโปรดปฏิบัติตามข้อควรระมัดระวังเหล่านั้น

ระบบรั้งกลับเข็มขัดนิรภัยจะติดตั้งอยู่ในชุดรั้งกลับเข็มขัดนิรภัยของเบาะหน้าแต่ละตัว ระบบรั้งกลับเข็มขัดนิรภัยจะรั้งเข็มขัดนิรภัยเพื่อให้เข็มขัดรัดกระชับลำตัวของผู้โดยสารยิ่งขึ้น ในกรณีที่เกิดการชนปะทะทางด้านหน้าหรือด้านข้าง ชุดรั้งกลับเข็มขัดนิรภัยจะยังคงล็อคอยู่หลังจากที่ระบบรั้งกลับเข็มขัดนิรภัยทำงานแล้ว เมื่อระบบถูกกระตุ้นให้ทำงาน ท่านอาจได้ยินเสียงดังและอาจมีควันลอยออกมา สภาวะเหล่านี้ไม่เป็นอันตรายแต่อย่างใดและไม่ได้หมายความว่ารถเกิดไฟไหม้

ผู้ขับขี่และผู้โดยสารทุกคนจะต้องคาดเข็มขัดนิรภัยอย่างถูกต้องเพื่อเสริมความปลอดภัยตลอดเวลา ไม่ว่าตำแหน่งที่นั่งนั้นๆ จะมีระบบรั้งกลับเข็มขัดนิรภัยติดตั้งหรือไม่ก็ตาม ทั้งนี้เพื่อลดความเสี่ยงต่อการบาดเจ็บรุนแรงหรือเสียชีวิตในกรณีที่เกิดการชน

นั่งตัวตรงและแนบกับพนักพิง อย่าโน้มตัวไปด้านหน้าหรือด้านข้าง ปรับเข็มขัดนิรภัยโดยให้สายคาดสะโพกอยู่ต่ำและคาดผ่านกระดูกเชิงกราน ไม่ใช่คาดผ่านเอว โปรดดูหัวข้อ “การปรับเบาะ” และเนื้อหาส่วนที่กล่าวถึงวิธีการใช้งาน และข้อควรระมัดระวังเกี่ยวกับเข็มขัดนิรภัยในหัวข้อ “เข็มขัดนิรภัยและเบาะนิรภัยสำหรับเด็ก” สำหรับรายละเอียดเกี่ยวกับการปรับเบาะและเข็มขัดนิรภัยที่ถูกต้อง

โปรดทราบว่าระบบรั้งกลับเข็มขัดนิรภัยและถุงลมจะทำงานเมื่อเกิดการชนปะทะทางด้านหน้าหรือด้านข้างอย่างรุนแรง ระบบรั้งกลับเข็มขัดนิรภัยไม่ได้ออกแบบมาเพื่อให้ทำงานเมื่อเกิดการชนปะทะทางด้านหลัง รถพลิกคว่ำ หรือการชนปะทะทางด้านหน้าที่ไม่รุนแรง ระบบรั้งกลับเข็มขัดนิรภัยจะถูกกระตุ้นให้ทำงานได้เพียงครั้งเดียวเท่านั้น ถ้าระบบรั้งกลับเข็มขัดนิรภัยถูกกระตุ้นให้ทำงานแล้ว (กล่าวคือ ถ้าถุงลมระเบิดพองตัว) ให้นำรถเข้ารับการตรวจเช็คระบบรั้งกลับเข็มขัดนิรภัยที่ศูนย์บริการซูซูกิให้เร็วที่สุดเท่าที่จะทำได้

ถ้าไฟเตือน AIR BAG บนแผงหน้าปัดไม่กะพริบหรือไม่ติดสว่างเป็นระยะเวลาสั้นๆ เมื่อบิดสวิตช์สตาร์ทไปที่ตำแหน่ง “ON” หรือกดสวิตช์สตาร์ทเครื่องยนต์เพื่อเปลี่ยนโหมดสตาร์ทเป็น ON แต่ติดสว่างค้างเป็นเวลานานกว่า 10 วินาที หรือติดสว่างในขณะขับขี่ แสดงว่าระบบรั้งกลับเข็มขัดนิรภัยหรือระบบถุงลมทำงานผิดปกติ ให้นำรถเข้ารับการตรวจเช็คทั้งสองระบบที่ศูนย์บริการซูซูกิโดยเร็วที่สุด

การปฏิบัติงานที่ชิ้นส่วนประกอบหรือสายไฟของระบบรั้งกลับเข็มขัดนิรภัยโดยตรงหรือตำแหน่งใกล้เคียงจะต้องดำเนินการโดยเจ้าหน้าที่ของศูนย์บริการซูซูกิซึ่งได้รับการฝึกอบรมมาเป็นอย่างดีเท่านั้น การปฏิบัติงานที่ไม่ถูกต้องอาจเป็นผลให้ระบบรั้งกลับเข็มขัดนิรภัยทำงานโดยไม่ได้ตั้งใจ หรืออาจทำให้ระบบรั้งกลับเข็มขัดนิรภัยไม่สามารถใช้งานได้ สภาวะทั้งสองนี้อาจเป็นเหตุให้ได้รับบาดเจ็บได้

เพื่อป้องกันไม่ให้ระบบรั้งกลับเข็มขัดนิรภัยทำงานโดยไม่ได้ตั้งใจหรือเพื่อป้องกันความเสียหาย โปรดตรวจสอบว่าได้ปลดแบตเตอรี่แบบตะกั่ว-กรดออก และสวิตช์สตาร์ทอยู่ที่ตำแหน่ง “LOCK” หรือโหมดสตาร์ทอยู่ที่ LOCK (OFF) แล้ว เป็นเวลาอย่างน้อย 90 วินาทีก่อนเริ่มปฏิบัติงานทางไฟฟ้าใดๆ กับรถซูซูกิของท่าน

อย่าสัมผัสชิ้นส่วนประกอบหรือสายไฟของระบบรั้งกลับเข็มขัดนิรภัย สายไฟจะถูกพันด้วยเทปพันสายไฟสีเหลืองหรือหุ้มด้วยฉนวนสีเหลือง และขั้วต่อก็เป็นสีเหลืองด้วยเช่นกัน ถ้าต้องการกำจัดซากรถซูซูกิของท่าน โปรดติดต่อขอคำแนะนำจากศูนย์บริการซูซูกิหรือบริษัทรับกำจัดซากรถให้เป็นผู้ดำเนินการ

ระบบเสริมความปลอดภัย (ถุงลม)

⚠ คำเตือน

ในหัวข้อนี้จะอธิบายถึงการปกป้องที่จะได้รับจากระบบเสริมความปลอดภัย (ถุงลม) ในรถซูซูกิของท่าน โปรดอ่านและปฏิบัติตามคำแนะนำเหล่านี้อย่างเคร่งครัดเพื่อลดความเสี่ยงต่อการบาดเจ็บรุนแรงหรือเสียชีวิตในกรณีที่เกิดการชน

รถของท่านมีระบบเสริมความปลอดภัยติดตั้งอยู่ซึ่งประกอบไปด้วยชิ้นส่วนประกอบต่างๆ ดังต่อไปนี้ เพิ่มเติมจากเข็มขัดนิรภัยแบบ 3 จุดที่ตำแหน่งเบาะแต่ละด้าน

(1) ชุดถุงลมด้านหน้าด้านคนขับ
(2) ชุดถุงลมด้านหน้าด้านผู้โดยสารเบาะหน้า
(3) ชุดถุงลมด้านข้าง (ในรถบางรุ่น)
(4) ชุดม่านถุงลม (ในรถบางรุ่น)
(5) ชุดรั้งกลับเข็มขัดนิรภัยเบาะหน้า
(6) ชุดควบคุมถุงลม
(7) เซ็นเซอร์ตรวจจับการชนด้านหน้า
(8) เซ็นเซอร์ตรวจจับการชนด้านข้าง (ในรถบางรุ่น)

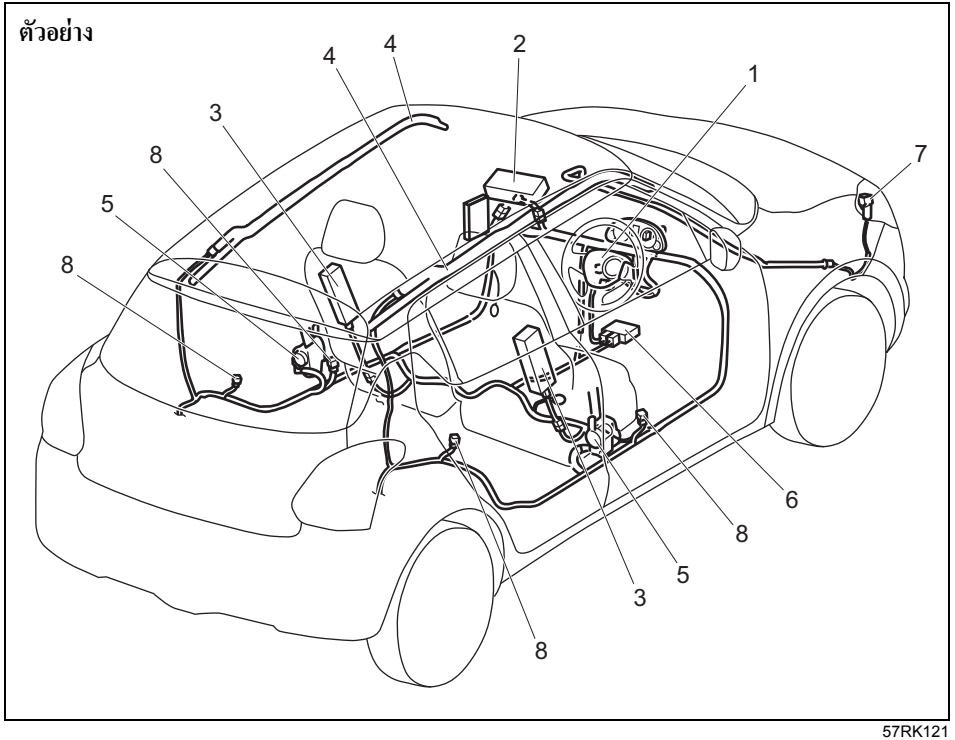

57RK121

⚠ คำเตือน

ถุงลมเป็นอุปกรณ์เสริมหรือเพิ่มเติมให้กับเข็มขัดนิรภัย ในการช่วยปกป้องจากการชนปะทะ ผู้ขับขี่และผู้โดยสาร ทุกคนต้องคาดเข็มขัดนิรภัยอย่างถูกต้องเพื่อเสริมความ ปลอดภัยตลอดเวลา ไม่ว่าตำแหน่งที่นั่งนั้นๆ จะมีถุงลม ติดตั้งหรือไม่ก็ตาม ทั้งนี้เพื่อลดความเสี่ยงต่อการบาดเจ็บ รุนแรงหรือเสียชีวิตในกรณีที่เกิดการชน

ไฟเตือน “AIR BAG”



63J030

ถ้าไฟเตือน AIR BAG บนแผงหน้าปัดไม่กะพริบหรือติดสว่าง เมื่อบิดสวิตช์สตาร์ทไปที่ตำแหน่ง “ON” ในครั้งแรก หรือ เมื่อโหมดสตาร์ทถูกเปลี่ยนไปที่ ON ครั้งแรก หรือไฟเตือน AIR BAG ติดค้างหรือติดสว่างในขณะขับขี่ แสดงว่าระบบ ถุงลม (หรือระบบรั้งกลับเข็มขัดนิรภัย) อาจทำงานผิดปกติ ให้นำรถเข้ารับการตรวจเช็คระบบถุงลมที่ศูนย์บริการซูซูกิ โดยเร็วที่สุด

ความหมายของสัญลักษณ์ถุงลม

ตัวอย่าง



72M00150

ท่านอาจพบป้ายนี้บนแผงบังแดด

⚠ คำเตือน

อย่าติดตั้งเบาะนิรภัยสำหรับเด็กแบบหันหลังออกไปทาง หน้ารถที่เบาะซึ่งมีถุงลมอยู่ในตำแหน่งด้านหน้า เด็ก อาจบาดเจ็บรุนแรงหรือเสียชีวิตได้

ถุงลมด้านหน้า

ตัวอย่าง

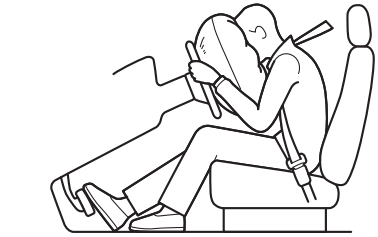

63J113

ถุงลมด้านหน้าได้รับการออกแบบมาให้ระเบิดพองตัวใน กรณีที่เกิดการชนปะทะทางด้านหน้าอย่างรุนแรง ในขณะที่ สวิตช์สตาร์ทอยู่ที่ตำแหน่ง “ON” หรือโหมดสตาร์ทอยู่ที่ ON

หมายเหตุ:
เมื่อเกิดการชนด้านหน้าแบบมุมฉาก ถุงลมด้านข้าง (ในรถ บางรุ่น) และม่านถุงลม (ในรถบางรุ่น) อาจระเบิดพองตัว

ถุงลมด้านหน้าไม่ได้รับการออกแบบมาให้ระเบิดพองตัว ในกรณีที่เกิดการชนปะทะทางด้านหลัง การชนปะทะทาง ด้านข้าง การพลิกคว่ำ หรือการชนปะทะทางด้านหน้าเพียง เล็กน้อย เนื่องจากถุงลมด้านหน้าไม่ได้ให้การปกป้อง ใน กรณีที่เกิดอุบัติเหตุในลักษณะเหล่านั้น เนื่องจากถุงลมจะ ระเบิดพองตัวเพียงแค่ครั้งเดียวในระหว่างที่เกิดอุบัติเหตุ ด้วยเหตุนี้ จึงจำเป็นต้องคาดเข็มขัดนิรภัยเพื่อรั้งตัวผู้โดยสาร ไว้ไม่ให้เคลื่อนที่ไปมาในระหว่างที่เกิดอุบัติเหตุ

ดังนั้น ถุงลมจึงไม่ใช่สิ่งที่ใช้แทนเข็มขัดนิรภัยได้ เพื่อให้ท่านได้รับการปกป้องสูงสุด ให้คาดเข็มขัดนิรภัยตลอดเวลาขณะขับขี่ พึงระลึกไว้ว่าไม่มีระบบใดที่สามารถป้องกันการบาดเจ็บที่อาจเกิดขึ้นจากอุบัติเหตุได้ทุกกรณี

ถุงลมด้านคนขับ

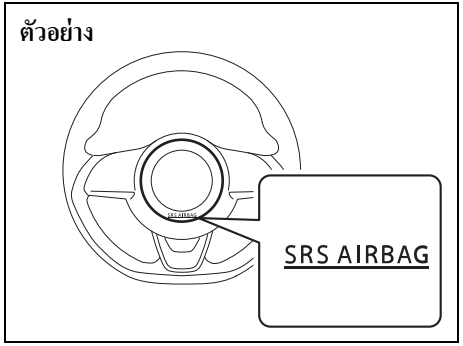

52R30350

ถุงลมด้านผู้โดยสารเบาะหน้า

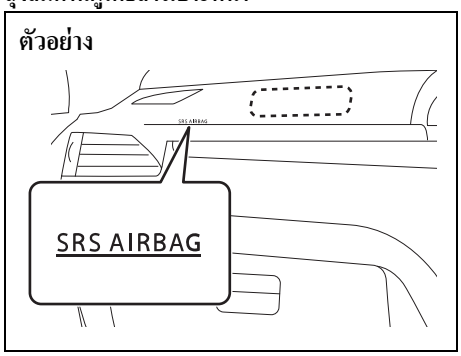

52R30360

ถุงลมด้านคนขับติดตั้งอยู่ที่ด้านหลังแป้นพวงมาลัย และถุงลมด้านผู้โดยสารเบาะหน้า จะติดตั้งอยู่ที่ด้านหลังแผงคอนโซลด้านผู้โดยสารเบาะหน้า
คำว่า “SRS AIRBAG” จะประทับอยู่ที่ฝาครอบถุงลมเพื่อระบุตำแหน่งของถุงลม



58MS030

⚠ คำเตือน

ห้ามติดตั้งเบาะนิรภัยสำหรับเด็กแบบหันหลังออกไปทางหน้ารถที่เบาะผู้โดยสารด้านหน้าเด็ดขาด ถ้าถุงลมด้านผู้โดยสารเบาะหน้าระเบิดพองตัว เด็กที่โดยสารอยู่ในเบาะนิรภัยสำหรับเด็กแบบหันหลังออกไปทางหน้ารถอาจเสียชีวิตหรือบาดเจ็บรุนแรงได้ เนื่องจากด้านหลังของเบาะนิรภัยสำหรับเด็กแบบหันหลังออกไปทางหน้ารถอาจอยู่ใกล้กับถุงลมที่ระเบิดพองตัวมากเกินไป

โปรดดูที่หัวข้อ “เข็มขัดนิรภัยและเบาะนิรภัยสำหรับเด็ก” ในหมวดนี้ สำหรับรายละเอียดเกี่ยวกับความปลอดภัยสำหรับเด็ก

สภาวะที่ถุงลมด้านหน้าทำงาน (การระเบิดพองตัว)

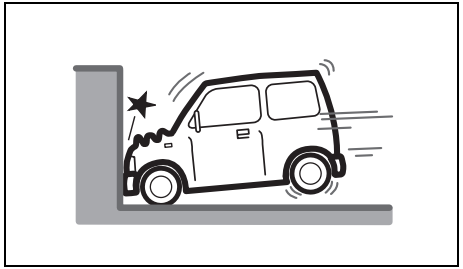

80J097

- การชนปะทะด้านหน้าเข้ากับผนังซึ่งอยู่กับที่แน่นหนา ไม่มีการเคลื่อนตำแหน่งหรือเสียรูปทรง ที่ความเร็วประมาณ 25 กม./ชม. ขึ้นไป

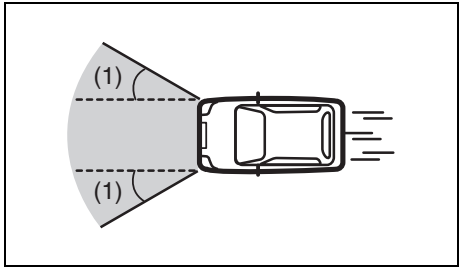

80J098E

- การกระแทกอย่างรุนแรงในลักษณะของการชนปะทะด้านหน้าตัวรถดังภาพข้างต้นที่ด้านซ้ายหรือด้านขวาจากด้านหน้าตัวรถทำมุมประมาณ 30 องศา (1) หรือน้อยกว่า

สภาวะที่อาจทำให้ถุงลมด้านหน้าระเบิดพองตัว

เมื่อเกิดการกระแทกอย่างรุนแรงที่ส่วนล่างของตัวรถ ถุงลมด้านหน้าอาจพองตัว

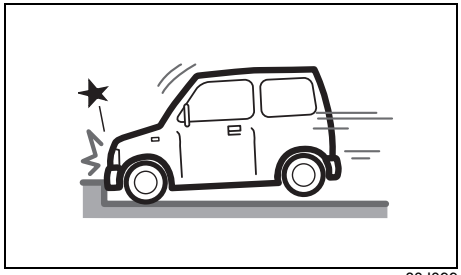

80J099

- เมื่อชนเข้ากับขอบทางหรือเกาะกลางถนน

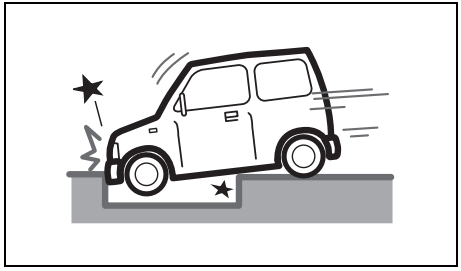

80J100E

- เมื่อรถตกหลุมหรือคูน้ำที่ลึก

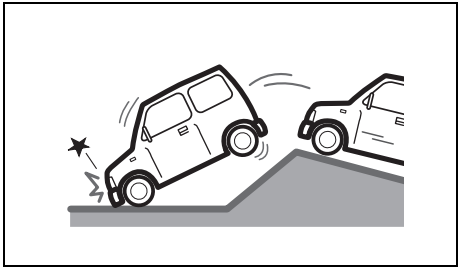

80J101

- เมื่อรถลงเนินหรือกระแทกกับพื้นอย่างแรง

ถุงลมด้านหน้าอาจไม่พองตัว

ถุงลมด้านหน้าอาจไม่พองตัวถ้าไม่เกิดการกระแทกอย่างรุนแรงเนื่องจากวัตถุที่ชนอาจเสียรูปหรือเคลื่อนที่ หรือส่วนของรถที่ถูกชนอาจเสียรูปได้ง่าย

ทั้งนี้ ถุงลมด้านหน้าอาจไม่พองตัวในหลายกรณี เช่น เมื่อองศาการชนที่มุมด้านซ้ายและด้านขวาจากด้านหน้าตัวรถกว้างกว่า 30 องศา

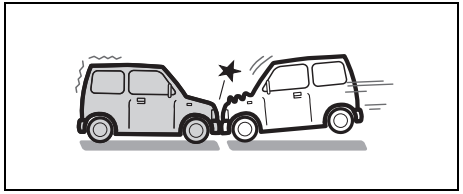

80J102

- การชนปะทะจากด้านหน้าเข้ากับรถที่จอดอยู่กับที่ที่ความเร็วประมาณ 50 กม./ชม. หรือต่ำกว่า

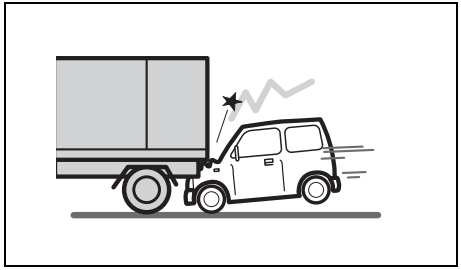

80J103

- การชนที่หน้ารถมุดเข้าไปใต้ท้องรถบรรทุก ฯลฯ

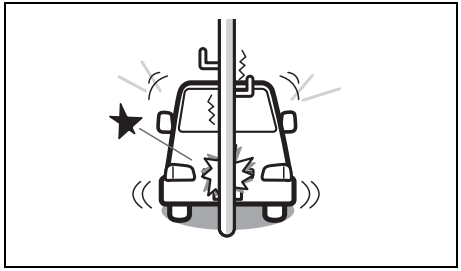

80J104

- การชนเข้ากับเสาไฟฟ้าหรือต้นไม้ใหญ่

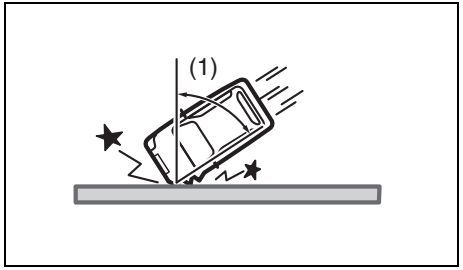

80J105E

- การชนเข้ากับผนังหรือรั้วที่ยึดอยู่กับที่ที่มุมด้านซ้ายและด้านขวาจากด้านหน้าตัวรถกว้างกว่า 30 องศา (1)

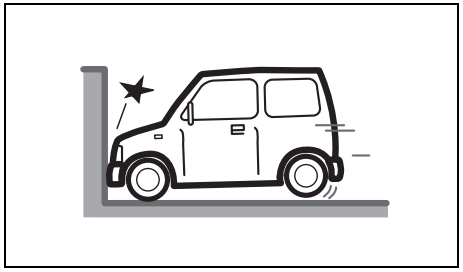

80J106

- การชนปะทะด้านหน้าเข้ากับผนังซึ่งยึดอยู่กับที่ไม่มีการเคลื่อนตำแหน่งหรือเสียรูปทรงที่ความเร็วต่ำกว่า 25 กม./ชม. โดยประมาณ

ถุงลมด้านหน้าไม่พองตัว

ถุงลมด้านหน้าจะไม่พองตัวเมื่อเกิดการชนปะทะทางด้านหลัง การชนปะทะทางด้านข้าง หรือเมื่อรถพลิกคว่ำ อย่างไรก็ตาม ถุงลมอาจพองตัวถ้าเกิดการชนปะทะอย่างรุนแรง

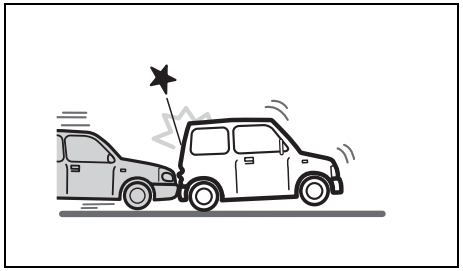

80J120

- การชนปะทะจากด้านหลัง

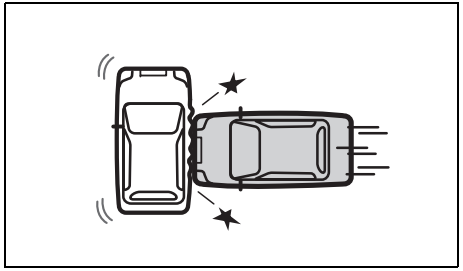

80J119

- การชนปะทะจากด้านข้าง

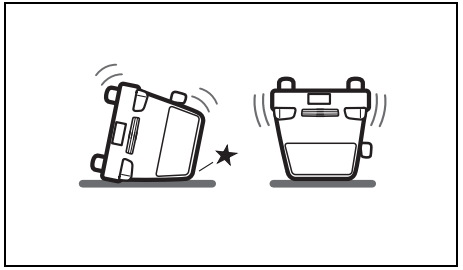

80J110

- รถพลิกคว่ำ

ถุงลมด้านข้างและม่านถุงลม (ในรถบางรุ่น)

ตัวอย่าง

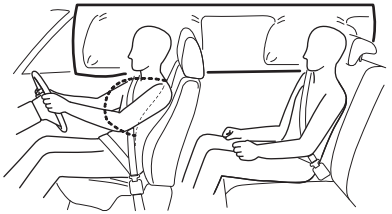

57RK027

ถุงลมด้านข้างและม่านถุงลมได้รับการออกแบบมาให้ระเบิดพองตัวในกรณีที่เกิดการชนปะทะทางด้านข้างอย่างรุนแรง ในขณะที่สวิตช์สตาร์ทอยู่ที่ตำแหน่ง “ON” หรือโหมดสตาร์ทอยู่ที่ ON

ถุงลมด้านข้างและม่านถุงลมไม่ได้รับการออกแบบมาให้ระเบิดพองตัวในกรณีที่เกิดการชนปะทะทางด้านหน้าหรือการชนปะทะทางด้านหลัง การพลิกคว่ำ หรือการชนปะทะทางด้านข้างเพียงเล็กน้อย เนื่องจากถุงลมด้านข้างและม่านถุงลมไม่ได้ให้การปกป้องในกรณีที่เกิดอุบัติเหตุในลักษณะเหล่านั้น ถุงลมด้านข้างและม่านถุงลมจะระเบิดพองตัวเฉพาะด้านของรถที่ถูกชนเท่านั้น อย่างไรก็ตาม เมื่อเกิดการชนด้านหน้าแบบมุมฉาก ถุงลมด้านข้างและม่านถุงลมอาจระเบิดพองตัว เนื่องจากถุงลมจะระเบิดพองตัวเพียงแค่ครั้งเดียวในระหว่างที่เกิดอุบัติเหตุ ด้วยเหตุนี้ จึงจำเป็นต้องคาด

เข็มขัดนิรภัยเพื่อรั้งตัวผู้โดยสารไว้ไม่ให้เคลื่อนที่ไปมาในระหว่างที่เกิดอุบัติเหตุ
ดังนั้น ถุงลมจึงไม่ใช่สิ่งที่ใช้แทนเข็มขัดนิรภัยได้ เพื่อให้ท่านได้รับการปกป้องสูงสุด ให้คาดเข็มขัดนิรภัยตลอดเวลาขณะขับขี่ พึงระลึกไว้ว่าไม่มีระบบใดที่สามารถป้องกันการบาดเจ็บที่อาจเกิดขึ้นจากอุบัติเหตุได้ทุกกรณี

ถุงลมด้านข้าง (ในรถบางรุ่น)

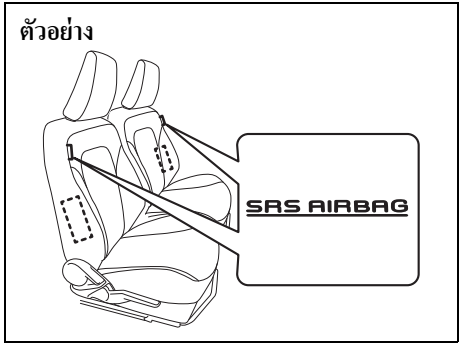

57RK028

ถุงลมด้านข้างติดตั้งอยู่ในส่วนของพนักพิงเบาะหน้าฝั่งติดกับประตู ป้าย “SRS AIRBAG” จะติดไว้ที่พนักพิงเพื่อระบุตำแหน่งถุงลมด้านข้าง

ม่านถุงลม (ในรถบางรุ่น)

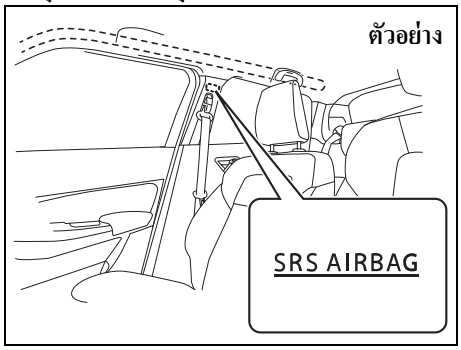

57RK029

ม่านถุงลมติดตั้งอยู่ในแผงหลังคา คำว่า “SRS AIRBAG” จะประทับอยู่ที่เสากลางเพื่อระบุตำแหน่งของม่านถุงลม

สภาวะของถุงลมด้านข้างและม่านถุงลม (การระเบิดพองตัว)

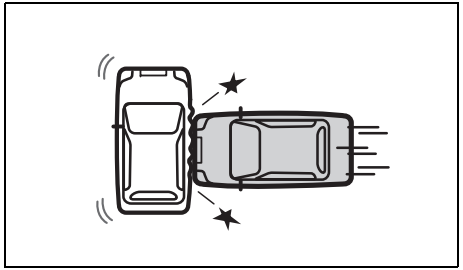

80J119

- การชนกระแทกจากรถยนต์ทั่วไปกับรถของท่านที่ด้านข้างประมาณหนึ่งมุมฉากที่ความเร็วรถ 30 กม./ชม. หรือด้วยแรงชนกระแทกที่มากกว่า

ถุงลมด้านข้างและม่านถุงลมอาจระเบิดพองตัวเมื่อเกิดการชนกระแทกอย่างรุนแรง

ถุงลมด้านข้างและม่านถุงลมอาจระเบิดพองตัวแม้ในกรณีที่เกิดการชนกระแทกที่ด้านหน้า ถ้ามีแรงกระแทกรุนแรงในทิศทางด้านข้าง

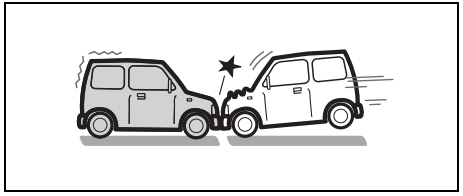

80J102

- การชนทางด้านหน้า

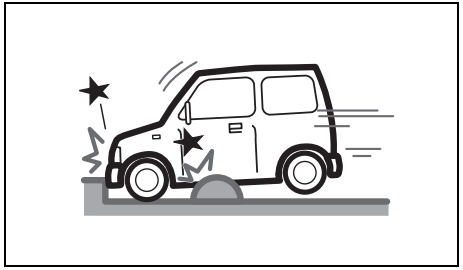

52RM20730

- เมื่อชนขอบทางหรือลูกระนาด

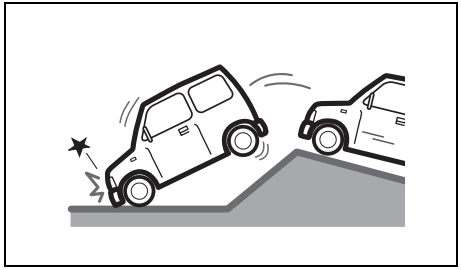

80J101

- เมื่อรถลงเนินหรือกระแทกกับพื้นอย่างแรง

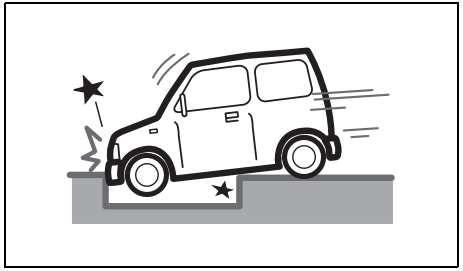

80J100E

- เมื่อรถตกหลุมหรือคูน้ำที่ลึก

ถุงลมด้านข้างและม่านถุงลมอาจไม่ระเบิดพองตัว

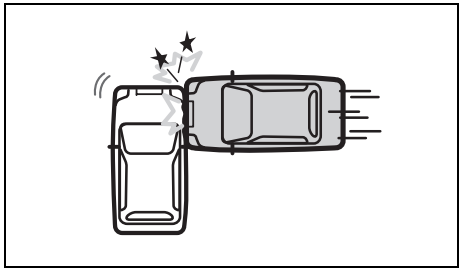

80J121

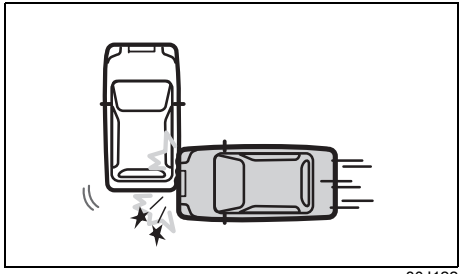

80J122

- การชนปะทะจากด้านข้างที่ตัวถังรถมากกว่าฝั่งห้องโดยสาร

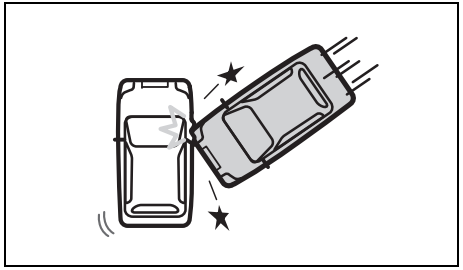

80J123

• การชนปะทะจากด้านข้างทำมุมเฉียง

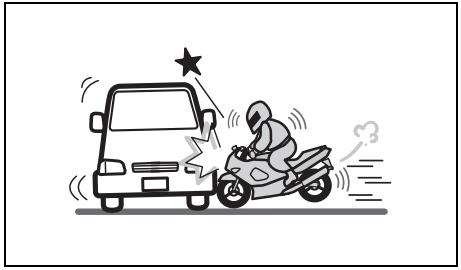

80J125

• การชนปะทะที่ด้านข้างจากรถจักรยานยนต์หรือรถจักรยาน

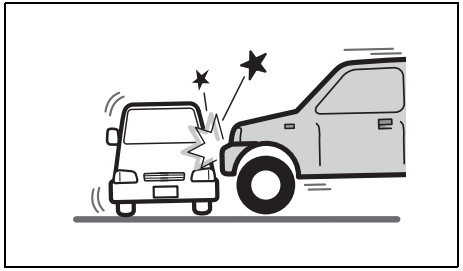

80J124

• การชนปะทะที่ด้านข้างจากรถกันชนสูง

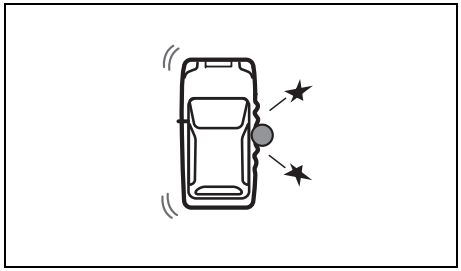

80J126

• การชนเข้ากับเสาไฟฟ้าหรือต้นไม้ใหญ่

ถุงลมด้านข้างและม่านถุงลมไม่ระเบิดพองตัว

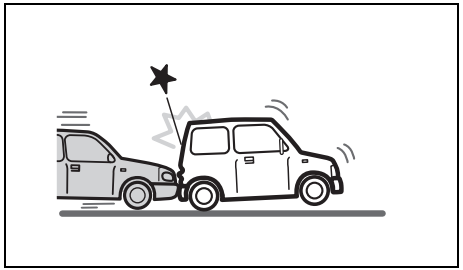

80J120

• การชนปะทะจากด้านหลัง

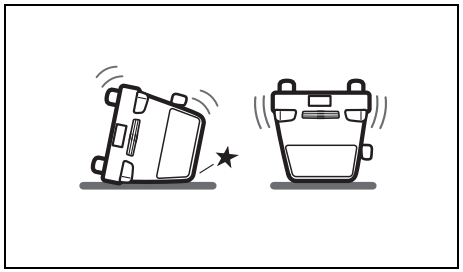

80J110

• รถพลิกคว่ำ

ระบบทำงานอย่างไร

ในกรณีที่เกิดการชนปะทะทางด้านหน้า เซ็นเซอร์ตรวจจับการชนจะตรวจจับการลดความเร็วอย่างรวดเร็ว และถ้าชุดควบคุมตัดสินว่าการลดความเร็วนั้นเป็นการชนปะทะทางด้านหน้าอย่างรุนแรง ชุดควบคุมจะกระตุ้นให้ชุดประจุแก๊สทำงาน ถ้ารถของท่านมีถุงลมด้านข้างและม่านถุงลมติดตั้งอยู่ เซ็นเซอร์ตรวจจับการชนจะตรวจจับการชนปะทะทางด้านข้าง และถ้าชุดควบคุมตัดสินว่าการชนปะทะทางด้านข้างมีความรุนแรงมากพอ ชุดควบคุมจะกระตุ้นให้ชุดประจุแก๊สของถุงลมด้านข้างและม่านถุงลมทำงาน ชุดประจุแก๊สจะจ่ายแก๊สไนโตรเจนหรืออาร์กอนเพื่อให้ถุงลมด้านที่ถูกกระตุ้นระเบิดพองตัว ถุงลมที่ระเบิดพองตัวจะรองรับศีรษะ (เฉพาะถุงลมด้านหน้าและม่านถุงลมเท่านั้น) และลำตัวช่วงบนของท่าน ถุงลมจะระเบิดพองตัวและยุบตัวลงอย่างรวดเร็วจนท่านอาจไม่สังเกตเห็นว่ามีการทำงานเกิดขึ้น ถุงลมจะไม่บดบังทัศนวิสัยของท่านและไม่ทำให้ท่านออกจากรถได้ยากขึ้นแต่อย่างใด

ถุงลมต้องระเบิดพองตัวอย่างรวดเร็วและแรงมากพอเพื่อลดโอกาสต่อการได้รับบาดเจ็บรุนแรงหรือเสียชีวิต อย่างไรก็ตาม ผลที่ตามมาจากการระเบิดพองตัวอย่างรวดเร็วโดยหลีกเลี่ยงไม่ได้คือถุงลมอาจทำให้บริเวณผิวหนังซึ่งไม่มีสิ่งปกคลุมเกิดอาการระคายเคือง เช่น บริเวณใบหน้าจากถุงลมด้านหน้า นอกจากนี้ ขณะเกิดการระเบิดพองตัวนั้น ท่านอาจได้ยินเสียงดังและมีฝุ่นและควันลอยออกมาด้วยเช่นกัน สภาวะเหล่านี้ไม่เป็นอันตรายแต่อย่างใดและไม่ได้หมายความว่ารถเกิดไฟไหม้ อย่างไรก็ตาม พึงระวังไว้ว่าชิ้นส่วนประกอบของถุงลมบางชิ้นอาจมีความร้อนชั่วขณะหลังจากการระเบิดพองตัว

เข็มขัดนิรภัยช่วยให้ท่านอยู่ในตำแหน่งที่เหมาะสมเพื่อการปกป้องสูงสุดในขณะที่ถุงลมระเบิดพองตัว ปรับเบาะของท่านไปทางด้านหลังให้มากที่สุดโดยที่ยังสามารถควบคุมรถได้ นั่งตัวตรง และแนบกับพนักพิง อย่าโน้มตัวค้ำพวงมาลัยหรือแผงคอนโซล ผู้โดยสารเบาะหน้าไม่ควรนั่งพิงหรือนอนหลับพิงประตู โปรดดูหัวข้อ “การปรับเบาะ” และหัวข้อ “เข็มขัดนิรภัยและเบาะนิรภัยสำหรับเด็ก” ในหมวดนี้ สำหรับรายละเอียดเกี่ยวกับการปรับเบาะและเข็มขัดนิรภัยที่ถูกต้อง



65D610

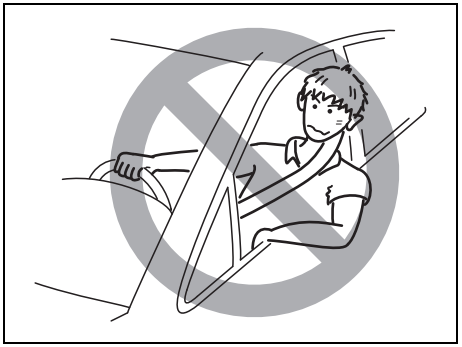

54G582

⚠ คำเตือน

- **ผู้ขับขี่ไม่ควรโน้มตัวค้ำพวงมาลัย ผู้โดยสารเบาะหน้าไม่ควรนั่งพิงกับแผงคอนโซล หรืออยู่ใกล้กับแผงคอนโซลมากเกินไป สำหรับรุ่นที่มีถุงลมด้านข้างและม่านถุงลม ผู้โดยสารไม่ควรนั่งพิงหรือนอนหลับพิงประตู ในกรณีเหล่านี้ ผู้โดยสารซึ่งนั่งอยู่ในตำแหน่งที่ไม่ถูกต้องอาจอยู่ใกล้กับถุงลมที่ระเบิดพองตัวมากเกินไป และอาจทำให้บาดเจ็บรุนแรงได้**
- **ห้ามติดวัตถุหรือวางวัตถุใดๆ ไว้บนพวงมาลัยหรือแผงคอนโซล ห้ามวางวัตถุใดๆ ไว้ระหว่างถุงลมกับผู้ขับหรือผู้โดยสารเบาะหน้า วัตถุเหล่านี้อาจกีดขวางการทำงานของถุงลมหรือพุ่งกระเด็นออกมาโดยถุงลมในกรณีที่เกิดการชนปะทะ ซึ่งสภาวะเหล่านี้อาจเป็นเหตุให้ได้รับบาดเจ็บรุนแรงได้**
- **สำหรับรุ่นที่มีถุงลมด้านข้าง ห้ามมิให้หุ้มเบาะหน้าเนื่องจากวัสดุหุ้มเบาะอาจขัดขวางการระเบิดพองตัวของถุงลม นอกจากนี้ ห้ามติดตั้งที่วางแก้วน้ำไว้ที่ประตู เนื่องจากที่วางแก้วน้ำอาจพุ่งกระเด็นโดยถุงลมในกรณีที่เกิดการชนปะทะ ซึ่งสภาวะเหล่านี้อาจเป็นเหตุให้ได้รับบาดเจ็บรุนแรงได้**

แม้ว่ารถของท่านจะได้รับความเสียหายจากการชนปะทะในระดับหนึ่ง แต่การชนอาจไม่รุนแรงพอที่จะกระตุ้นให้ถุงลมด้านหน้า ถุงลมด้านข้าง หรือม่านถุงลมระเบิดพองตัว ถ้ารถของท่านได้รับความเสียหายใดๆ จากการชนปะทะทางด้านหน้าหรือด้านข้าง ให้นำรถเข้ารับการตรวจเช็กระบบถุงลมที่ศูนย์บริการซูซูกิเพื่อให้แน่ใจว่าถุงลมทำงานได้ตามปกติ

รถของท่านมีชุดวิเคราะห์ปัญหาติดตั้งอยู่ซึ่งจะทำการบันทึกข้อมูลเกี่ยวกับระบบถุงลม ถ้าถุงลมระเบิดพองตัวในขณะที่เกิดการชน ชุดวิเคราะห์ปัญหาจะบันทึกข้อมูลเกี่ยวกับสถานะของระบบทั้งหมด เซ็นเซอร์ที่กระตุ้นให้เกิดการระเบิดพองตัวของถุงลม และในรถบางรุ่นจะบันทึกว่ามีการใช้เข็มขัดนิรภัยด้านคนขับหรือไม่

การบำรุงรักษาระบบถุงลม

ถ้าถุงลมระเบิดพองตัว ให้นำรถเข้ารับการเปลี่ยนถุงลมและชิ้นส่วนประกอบที่เกี่ยวข้องที่ศูนย์บริการซูซูกิให้เร็วที่สุด

ถ้ารถของท่านเคยลุยน้ำลึกและพื้นรถด้านคนขับจมอยู่ใต้น้ำ ชุดควบคุมถุงลมอาจเสียหายได้ ถ้าเกิดเหตุการณ์นี้ขึ้น ให้นำรถเข้ารับการตรวจสอบระบบถุงลมที่ศูนย์บริการซูซูกิโดยเร็วที่สุด

การบำรุงรักษาหรือเปลี่ยนถุงลมจำเป็นต้องใช้ขั้นตอนพิเศษด้วยเหตุนี้ จึงควรให้ศูนย์บริการซูซูกิเป็นผู้ทำการบำรุงรักษาหรือเปลี่ยนถุงลมเท่านั้น โปรดแจ้งเตือนเจ้าหน้าที่ซึ่งดำเนินการซ่อมบำรุงรถซูซูกิของท่านว่ารถคันนี้มีถุงลม

การซ่อมบำรุงที่บริเวณหรือรอบๆ ชิ้นส่วนประกอบ หรือสายไฟของถุงลมจะต้องดำเนินการโดยศูนย์บริการซูซูกิเท่านั้น การปฏิบัติงานที่ไม่ถูกต้องอาจเป็นผลให้ถุงลมระเบิดพองตัวโดยไม่ได้ตั้งใจหรืออาจทำให้ระบบถุงลมไม่สามารถใช้งานได้ สภาวะทั้งสองนี้อาจเป็นเหตุให้ได้รับบาดเจ็บรุนแรงได้

เพื่อป้องกันไม่ให้ระบบถุงลมระเบิดพองตัวโดยไม่ได้ตั้งใจหรือเพื่อป้องกันความเสียหาย โปรดตรวจสอบว่าได้ปลดแบตเตอรี่ออก และสวิตช์สตาร์ทอยู่ที่ตำแหน่ง “LOCK” หรือโหมดสตาร์ทอยู่ที่ LOCK (OFF) แล้ว เป็นเวลาอย่างน้อย 90 วินาทีก่อนเริ่มปฏิบัติงานทางไฟฟ้าใดๆ กับรถซูซูกิของท่าน อย่าสัมผัสชิ้นส่วนประกอบหรือสายไฟของระบบถุงลม สายไฟจะถูกพันด้วยเทปพันสายไฟสีเหลืองหรือหุ้มด้วยฉนวนสีเหลือง และขั้วต่อก็เป็นสีเหลืองเพื่อให้สามารถจำแนกได้ง่าย

การกำจัดซากรถซึ่งมีถุงลมที่ยังไม่ระเบิดพองตัวจะเป็นอันตรายได้ ถ้าต้องการกำจัดซาก ให้ติดต่อศูนย์บริการซูซูกิ อู่ซ่อมสีและตัวถัง หรือโรงกำจัดซากให้เป็นผู้ดำเนินการ

แผงหน้าปัด (แบบ A) (ในรถบางรุ่น)

1. มาตรวัดความเร็ว
2. มาตรวัดรอบเครื่องยนต์
3. จอแสดงข้อมูล
4. ปุ่มเลือกมาตรวัดระยะทาง
5. ปุ่มเลือกการแสดงผล
6. ไฟเตือนและไฟแสดงสถานะ

ตัวอย่าง

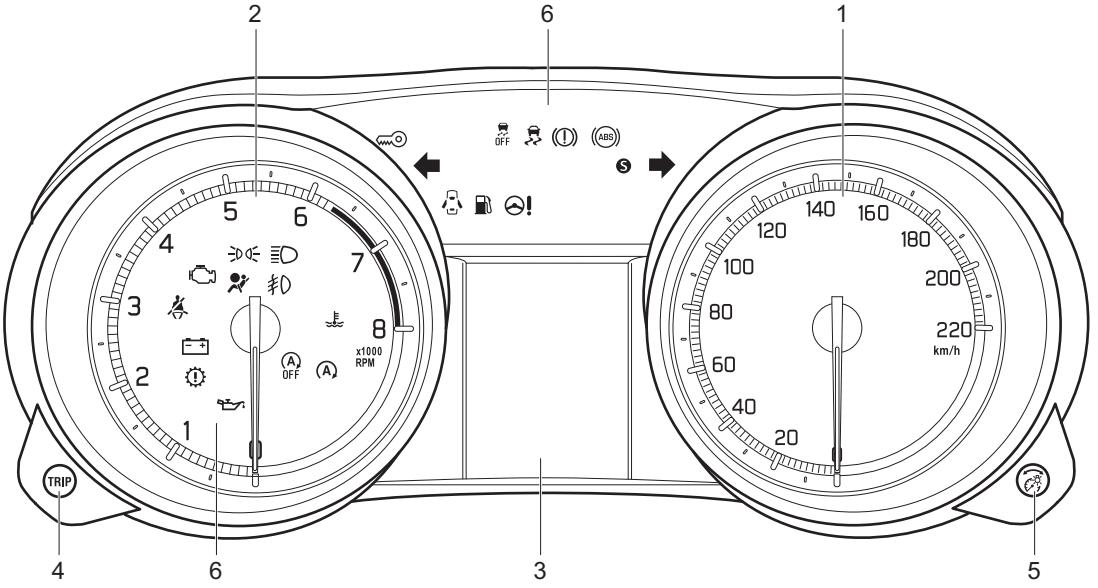

57RK112

มาตรวัดความเร็ว

มาตรวัดความเร็วจะแสดงความเร็วรถ

มาตรวัดรอบเครื่องยนต์

มาตรวัดรอบเครื่องยนต์จะแสดงความเร็วรอบเครื่องยนต์โดยใช้หน่วยวัดเป็นรอบต่อนาที (rpm)

ข้อพึงระวัง

อย่าขับขี่โดยให้ความเร็วรอบเครื่องยนต์อยู่ในโซนสีแดง มิฉะนั้นเครื่องยนต์อาจเสียหายรุนแรงได้
ให้รักษาระดับความเร็วรอบเครื่องยนต์ให้ต่ำกว่าโซนสีแดงแม้ในขณะเปลี่ยนเกียร์ลงไปยังตำแหน่งเกียร์ต่ำกว่า
ดูที่ “ความเร็วสูงสุดที่สามารถทำได้ในการเปลี่ยนเกียร์ลง” ในหมวด “การใช้งานรถของท่าน”

เกจวัดระดับน้ำมันเชื้อเพลิง

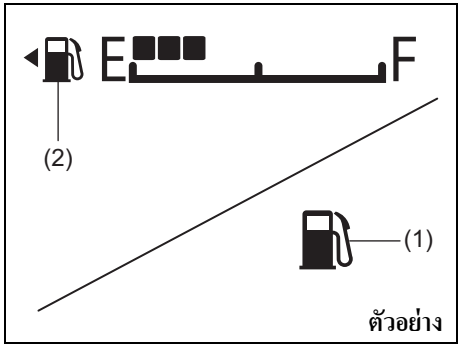

52RM20470

เมื่อสวิตช์สตาร์ทอยู่ที่ตำแหน่ง “ON” เกจวัดนี้จะชี้แสดงปริมาณน้ำมันเชื้อเพลิงที่มีอยู่ในถังน้ำมันเชื้อเพลิงโดยประมาณ “F” แสดงว่าน้ำมันเชื้อเพลิงเต็มถัง และ “E” แสดงว่าน้ำมันเชื้อเพลิงหมดถัง

ถ้าเข็มชี้มาตรวัดระดับน้ำมันเชื้อเพลิงแสดงเฉพาะช่วง “E” ช่วงเดียว ให้เติมน้ำมันเชื้อเพลิงโดยเร็วที่สุด

หมายเหตุ:
ถ้าช่วงสุดท้ายกะพริบ แสดงว่าน้ำมันเชื้อเพลิงใกล้จะหมดแล้ว

ถ้าไฟเตือนระดับน้ำมันเชื้อเพลิงต่ำ (1) ติดสว่าง ให้เติมน้ำมันเชื้อเพลิงทันที

หมายเหตุ:
จุดที่กระตุ้นให้ไฟเตือนระดับน้ำมันเชื้อเพลิงต่ำ (1) ทำงานจะแตกต่างกันไป ทั้งนี้ขึ้นอยู่กับสภาพถนน (เช่น ทางลาดชันหรือทางโค้ง) และสภาวะการขับขี่เนื่องจากน้ำมันเชื้อเพลิงในถังจะเคลื่อนที่ไปมา

ดูรายละเอียดที่ “ไฟเตือนระดับน้ำมันเชื้อเพลิงต่ำ” ในหัวข้อ “ไฟเตือนและไฟแสดงสถานะ” ในหมวดนี้

เครื่องหมาย (2) แสดงให้เห็นว่าฝาปิดช่องเติมน้ำมันเชื้อเพลิงอยู่ทางด้านซ้ายของรถ

การควบคุมความสว่างของแผงหน้าปัด

ตัวอย่าง

52RS20090

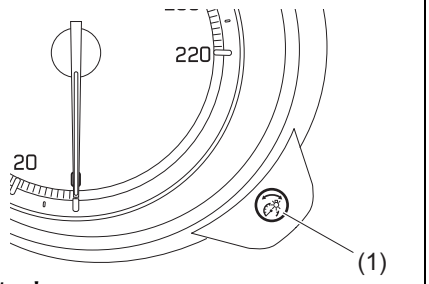

ตัวอย่าง

52RM20480

เมื่อบิดสวิตช์สตาร์ทไปที่ตำแหน่ง “ON” ไฟบนแผงหน้าปัดจะติดสว่าง

รถของท่านมีระบบซึ่งจะหรี่ความสว่างของไฟบนแผงหน้าปัดโดยอัตโนมัติเมื่อเปิดไฟหรี่หรือไฟหน้า

เมื่อเปิดไฟหรี่และ/หรือไฟหน้า ท่านสามารถปรับระดับความสว่างของไฟแผงหน้าปัดได้

การเพิ่มความสว่างของไฟบนแผงหน้าปัด ให้หมุนปุ่มเลือกการแสดงผล (1) ตามเข็มนาฬิกา

การลดความสว่างของไฟบนแผงหน้าปัด ให้หมุนปุ่มเลือกการแสดงผล (1) ทวนเข็มนาฬิกา

⚠ คำเตือน

อย่าปรับความสว่างไฟแผงหน้าปัดในขณะขับขี่ เพราะอาจทำให้ท่านสูญเสียการควบคุมรถได้

หมายเหตุ:

- *ถ้าไม่หมุนปุ่มภายในระยะเวลาครู่หนึ่ง ขณะจอแสดงการควบคุมความสว่างทำงาน จอแสดงการควบคุมความสว่างจะถูกยกเลิกโดยอัตโนมัติ*
- *เมื่อท่านต่อแบตเตอรี่แบบตะกั่ว-กรดกลับเข้าที่ ความสว่างของไฟบนแผงหน้าปัดจะถูกตั้งค่าเริ่มต้นใหม่ ให้ปรับความสว่างอีกครั้งตามความต้องการของท่าน*

หมายเหตุ:

ถ้าท่านปรับไปที่ระดับความสว่างสูงสุดเมื่อไฟหรี่และไฟหน้าเปิดอยู่ ฟังก์ชั่นต่อไปนี้จะถูกยกเลิก

- *ฟังก์ชั่นที่หรี่ความสว่างของไฟแผงหน้าปัดโดยอัตโนมัติ*
- *ฟังก์ชั่นที่ทำหน้าที่ควบคุมระดับความสว่างยกเว้นระดับความสว่างสูงสุด*

จอแสดงข้อมูล

จอแสดงข้อมูลจะปรากฏขึ้นเมื่อบิดสวิตช์สตาร์ทไปที่ตำแหน่ง “ON”

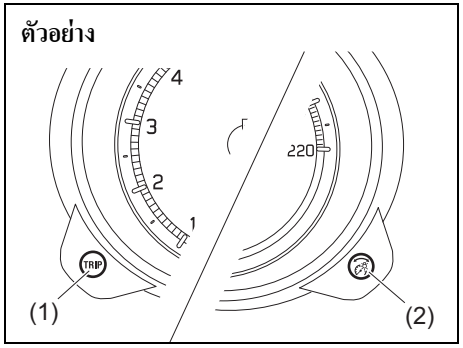

52RM20490

(1) ปุ่มเลือกมาตรวัดระยะทาง
(2) ปุ่มเลือกการแสดงผล

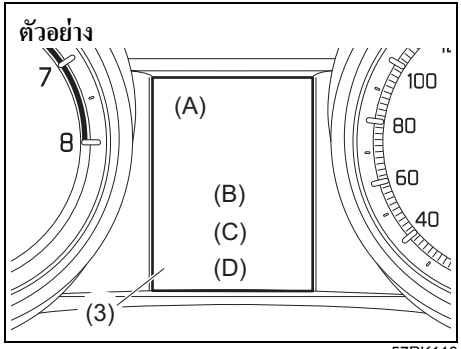

57RK110

(3) จอแสดงข้อมูล

จอแสดงข้อมูลจะแสดงข้อมูลดังต่อไปนี้

จอแสดง (A)
นาฬิกา

จอแสดง (B)
ตำแหน่งเกียร์ (สำหรับรุ่นเกียร์ CVT)

จอแสดง (C)
มาตรวัดระยะทาง/มาตรบันทึกระยะทาง/อัตราการสิ้นเปลืองน้ำมันเชื้อเพลิงโดยเฉลี่ย/ช่วงการขับขี่

จอแสดง (D)
เกจวัดระดับน้ำมันเชื้อเพลิง

นาฬิกา

จอแสดง (A) จะแสดงเวลา

การตั้งเวลา:

1) กดปุ่มเลือกมาตรวัดระยะทาง (1) และปุ่มเลือกการแสดงผล (2) พร้อมกัน
2) การเปลี่ยนตัวแสดงชั่วโมง ให้หมุนปุ่มเลือกการแสดงผล (2) ไปทางซ้ายหรือขวาติดต่อกันขณะที่ตัวแสดงชั่วโมงกะพริบ การเปลี่ยนตัวแสดงชั่วโมงอย่างรวดเร็ว ให้หมุนปุ่มเลือกการแสดงผล (2) ค้างไว้ การตั้งชั่วโมง ให้กดปุ่มเลือกการแสดงผล (2) และตัวแสดงนาทีจะกะพริบ
3) การเปลี่ยนตัวแสดงนาที ให้หมุนปุ่มเลือกการแสดงผล (2) ไปทางซ้ายหรือขวาติดต่อกันขณะที่ตัวแสดงนาทีกะพริบ การเปลี่ยนตัวแสดงนาทีอย่างรวดเร็ว ให้หมุนปุ่มเลือกการแสดงผล (2) ค้างไว้ การตั้งนาที ให้กดปุ่มเลือกการแสดงผล (2)

การเลือกรูปแบบ 12/24H ให้ดูหัวข้อ “โหมดตั้งค่า” ในหมวดนี้

⚠ คำเตือน

ถ้าท่านพยายามปรับเปลี่ยนจอแสดงขณะขับขี่ ท่านอาจสูญเสียการควบคุมรถได้
อย่าพยายามปรับเปลี่ยนจอแสดงขณะขับขี่

ตำแหน่งเกียร์ (สำหรับรุ่นเกียร์ CVT)

ตัวอย่าง



52RM21360

ตำแหน่งเกียร์ (สำหรับรุ่นเกียร์ CVT)
เมื่อบิดสวิตช์สตาร์ทไปที่ตำแหน่ง “ON” จอแสดง (B) จะแสดงตำแหน่งเกียร์
สำหรับรายละเอียดเกี่ยวกับวิธีใช้เกียร์ ให้ดู “การใช้เกียร์” ในหมวด “การใช้งานรถของท่าน”

มาตรวัดระยะทาง/มาตรบันทึกระยะทาง/อัตราการสิ้นเปลืองน้ำมันเชื้อเพลิงโดยเฉลี่ย/ช่วงการขับขี่

จอแสดง (C) จะแสดงผลอย่างใดอย่างหนึ่งต่อไปนี้: มาตรวัดระยะทาง A, มาตรวัดระยะทาง B, อัตราการสิ้นเปลืองน้ำมันเชื้อเพลิง ณ ขณะนั้น, อัตราการสิ้นเปลืองน้ำมันเชื้อเพลิงโดยเฉลี่ยหรือช่วงการขับขี่

การเปลี่ยนการแสดงผลของจอแสดง (C) ให้กดปุ่มเลือกมาตรวัดระยะทาง (1) หรือกดปุ่มเลือกการแสดงผล (2) อย่างรวดเร็ว

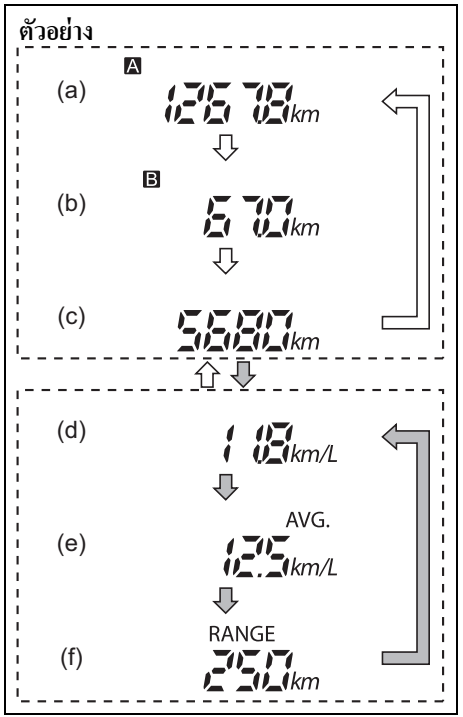

57RK123

⇧ ⇩	กดปุ่มเลือกมาตรวัดระยะทาง (1)
⇧ ⇩	กดปุ่มเลือกการแสดงผล (2)

(a) มาตรวัดระยะทาง A
(b) มาตรวัดระยะทาง B
(c) มาตรบันทึกระยะทาง
(d) อัตราการสิ้นเปลืองน้ำมันเชื้อเพลิง ณ ขณะนั้น
(e) อัตราการสิ้นเปลืองน้ำมันเชื้อเพลิงโดยเฉลี่ย
(f) ระยะทางน้ำมันเชื้อเพลิงวิ่งต่อไปได้

⚠ คำเตือน

ถ้าท่านพยายามปรับเปลี่ยนจอแสดงขณะขับขี่ ท่านอาจสูญเสียการควบคุมรถได้
อย่าพยายามปรับเปลี่ยนจอแสดงขณะขับขี่

หมายเหตุ:

- *การแสดงผลจะเปลี่ยนเมื่อท่านกดและปล่อยปุ่ม*
- *จอแสดงจะแสดงค่าโดยประมาณ ดังนั้น ค่าที่แสดงจึงอาจไม่เท่ากับค่าจริง*

มาตรวัดระยะทาง
ท่านสามารถใช้มาตรวัดระยะทางเพื่อวัดระยะทางในการเดินทางสั้นๆ หรือใช้วัดระยะทางระหว่างช่วงการหยุดเติมน้ำมันเชื้อเพลิงแต่ละครั้ง
ท่านสามารถใช้มาตรวัดระยะทาง A หรือมาตรวัดระยะทาง B แยกกันได้

การรีเซ็ตมาตรวัดระยะ ให้กดปุ่มเลือกมาตรวัดระยะทาง (1) ค้างไว้จนกว่าจอแสดงจะแสดงผล 0.0

หมายเหตุ:
ค่าสูงสุดที่มาตรวัดระยะทางสามารถแสดงได้คือ 9999.9 เมื่อท่านขับรถโดยที่ระยะทางผ่านค่าสูงสุดแล้ว ค่าที่แสดงจะย้อนกลับไปที่ 0.0

มาตรบันทึกระยะทาง
มาตรบันทึกระยะทางจะบันทึกระยะทางทั้งหมดที่ได้ขับขี่

ข้อพึงระวัง
หมั่นตรวจเช็คค่าบนมาตรบันทึกระยะทางของท่าน และตรวจเช็คตารางการบำรุงรักษาเป็นประจำเพื่อนำรถเข้ารับการบำรุงรักษาตามระยะ **การไม่นำรถเข้ารับการบำรุงรักษาตามระยะจะทำให้ชิ้นส่วนบางอย่างสึกหรอหรือเสียหายมากกว่าปกติ**

อัตราการสิ้นเปลืองน้ำมันเชื้อเพลิง ณ ขณะนั้น
จอแสดงจะแสดงค่าของอัตราการสิ้นเปลืองน้ำมันเชื้อเพลิง ณ ขณะนั้นเฉพาะขณะรถกำลังเคลื่อนที่เท่านั้น

หมายเหตุ:
- *จอแสดงจะไม่แสดงค่านั้น นอกจากขณะรถเคลื่อนที่เท่านั้น*
- *ค่าเริ่มต้นจะแสดงหน่วยของอัตราการสิ้นเปลือง น้ำมันเชื้อเพลิงเป็น ลิตร/100 กม. หรือ กม./ลิตร โดยขึ้นอยู่กับข้อมูลจำเพาะของรถ*
- *สำหรับการตั้งค่าแสดงผลเป็น "ลิตร/100 กม." ค่าสูงสุดที่แสดงของอัตราการสิ้นเปลืองน้ำมันเชื้อเพลิง ณ ขณะนั้นจะเท่ากับ 30 จะไม่มีการแสดงค่าที่มากกว่า 30 บนจอแสดง แม้ว่าอัตราการสิ้นเปลืองน้ำมันเชื้อเพลิง ณ ขณะนั้นจะสูงกว่านั้นก็ตาม*
- *สำหรับการตั้งค่าแสดงผลเป็น "กม./ลิตร" ค่าสูงสุดที่แสดงของอัตราการสิ้นเปลืองน้ำมันเชื้อเพลิง ณ ขณะนั้นจะเท่ากับ 50 จะไม่มีการแสดงค่าที่มากกว่า 50 บนจอแสดง แม้ว่าอัตราการสิ้นเปลืองน้ำมันเชื้อเพลิง ณ ขณะนั้นจะสูงกว่านั้นก็ตาม*
- *การแสดงผลบนจอแสดงอาจล่าช้า ถ้าอัตราการสิ้นเปลืองน้ำมันเชื้อเพลิงได้รับผลกระทบอย่างมากจากสภาวะการขับขี่*
- *จอแสดงจะแสดงค่าโดยประมาณ ดังนั้น ค่าที่แสดงจึงอาจไม่เท่ากับค่าจริง*
- *สำหรับการตั้งค่าแสดงผลเป็น "ลิตร/100 กม." หรือ "กม./ลิตร" ท่านสามารถเปลี่ยนหน่วยของอัตราการสิ้นเปลืองน้ำมันเชื้อเพลิง ณ ขณะนั้นที่แสดงบนจอแสดงได้ ให้ดูที่ "อัตราการสิ้นเปลืองน้ำมันเชื้อเพลิงโดยเฉลี่ย" ในหมวดนี้*

อัตราการสิ้นเปลืองน้ำมันเชื้อเพลิงโดยเฉลี่ย
ถ้าท่านเลือกอัตราการสิ้นเปลืองน้ำมันเชื้อเพลิงโดยเฉลี่ย เมื่อท่านขับรถครั้งล่าสุด จอแสดงจะแสดงค่าสุดท้ายของอัตราการสิ้นเปลืองน้ำมันเชื้อเพลิงโดยเฉลี่ยจากการขับขี่ก่อนหน้านี้เมื่อบิดสวิตช์สตาร์ทไปที่ตำแหน่ง "ON" จอแสดงจะแสดงค่าของอัตราการสิ้นเปลืองน้ำมันเชื้อเพลิงโดยเฉลี่ยซึ่งจะรวมอัตราการสิ้นเปลืองน้ำมันเชื้อเพลิงโดยเฉลี่ยในระหว่างการขับขี่ก่อนหน้านี้ด้วย นอกเสียจากท่านจะรีเซ็ตค่าของอัตราการสิ้นเปลืองน้ำมันเชื้อเพลิงโดยเฉลี่ยแล้ว

การรีเซ็ตอัตราการสิ้นเปลืองน้ำมันเชื้อเพลิงโดยเฉลี่ย ให้กดปุ่มเลือกการแสดงผล (2) ค้างไว้ครู่หนึ่งขณะที่จอแสดงกำลังแสดงอัตราการสิ้นเปลืองน้ำมันเชื้อเพลิงโดยเฉลี่ยอยู่

หมายเหตุ:
เมื่อท่านรีเซ็ตการแสดงผลหรือต่อสายขั้วลบ (–) แบตเตอรี่แบบตะกั่ว-กรดกลับเข้าที่ ค่าของอัตราการสิ้นเปลืองน้ำมันเชื้อเพลิงโดยเฉลี่ยจะแสดงขึ้นหลังจากที่ขับรถไปได้ระยะหนึ่ง

(สำหรับการตั้งค่าแสดงผลเป็น “ลิตร/100 กม.” หรือ “กม./ลิตร”)

การเปลี่ยนหน่วยของอัตราการสิ้นเปลืองน้ำมันเชื้อเพลิงโดยเฉลี่ย ให้หมุนปุ่มเลือกการแสดงผล (2) ขณะที่กดปุ่มเลือกมาตรวัดระยะทาง (1) ค้างไว้

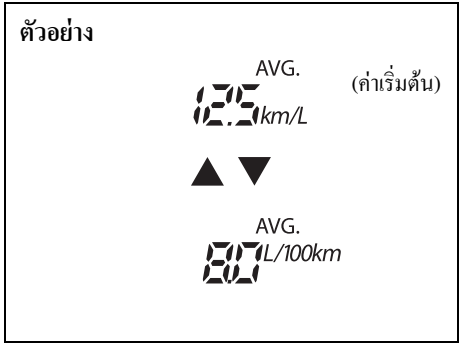

68PH02207

หมายเหตุ:

เมื่อท่านเปลี่ยนหน่วยที่แสดงของอัตราการสิ้นเปลืองน้ำมันเชื้อเพลิงโดยเฉลี่ย หน่วยที่แสดงของอัตราการสิ้นเปลืองน้ำมันเชื้อเพลิง ณ ขณะนั้นก็จะเปลี่ยนไปด้วยโดยอัตโนมัติ

ช่วงการขับขี่

ถ้าท่านเลือกช่วงการขับขี่เมื่อท่านขับรถครั้งล่าสุด จอแสดงจะแสดง “---” เป็นเวลาสองถึงสามวินาที จากนั้นจะแสดงช่วงการขับขี่ปัจจุบันเมื่อบิดสวิตช์สตาร์ทไปที่ตำแหน่ง “ON”

ช่วงการขับขี่ที่แสดงบนจอแสดงเป็นระยะทางโดยเฉลี่ยที่ท่านสามารถขับขี่ได้จนกว่าเข็มของเกจวัดระดับน้ำมันเชื้อเพลิงจะชี้ไปที่ “E” ตามสภาวะการขับขี่ปัจจุบัน

เมื่อไฟเตือนระดับน้ำมันเชื้อเพลิงต่ำติดสว่างขึ้น จอแสดง “---” จะปรากฏ

ถ้าไฟเตือนระดับน้ำมันเชื้อเพลิงต่ำติดสว่างขึ้น ให้เติมน้ำมันเชื้อเพลิงทันทีไม่ว่าค่าของช่วงการขับขี่ที่แสดงบนจอแสดงจะเป็นเท่าไรก็ตาม

ระบบจะปรับปรุงข้อมูลช่วงการขับขี่เมื่อท่านเติมน้ำมันเชื้อเพลิง อย่างไรก็ตาม ถ้าเติมน้ำมันเชื้อเพลิงในปริมาณไม่มาก ระบบจะไม่แสดงค่าที่ถูกต้อง

หมายเหตุ:

- *ถ้าท่านเติมน้ำมันเชื้อเพลิงขณะที่สวิตช์สตาร์ทอยู่ที่ตำแหน่ง “ON” ช่วงการขับขี่อาจไม่แสดงค่าที่ถูกต้อง*
- *เมื่อท่านต่อสายขั้วลบ (–) แบตเตอรี่แบบตะกั่ว-กรดกลับเข้าที่ ค่าของช่วงการขับขี่จะแสดงขึ้นหลังจากที่ขับรถไปได้ระยะหนึ่ง*

เกจวัดระดับน้ำมันเชื้อเพลิง

จอแสดง (D) จะแสดงเกจวัดระดับน้ำมันเชื้อเพลิง

ดูที่ “เกจวัดระดับน้ำมันเชื้อเพลิง” ในหมวดนี้

โหมดตั้งค่า

ท่านสามารถตั้งค่าและกำหนดค่าฟังก์ชั่นต่อไปนี้ได้เมื่ออยู่ในโหมดตั้งค่า

การแสดงผล	ฟังก์ชั่น
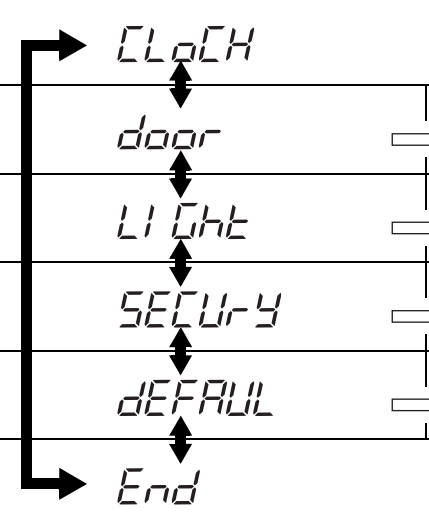	แสดงผลนาฬิกา “CL ” ระบบเซ็นทรัลล็อค “d1” กะพริบสัญญาณไฟเลี้ยว “L2” ระบบรักษาความปลอดภัย “S1” การตั้งค่าเริ่มต้น “dE- on” ออกจากโหมดตั้งค่า “End”

⇕	หมุนปุ่มเลือกการแสดงผล (2)
⇨	กดปุ่มเลือกการแสดงผล (2)

หมายเหตุ:
อาจไม่มีการแสดงผลข้อมูลบางรายการ ทั้งนี้ขึ้นอยู่กับค่ากำหนดของรถ

วิธีการใช้งานโหมดตั้งค่า:

1) เมื่อสวิตช์สตาร์ทอยู่ที่ตำแหน่ง “ON” และรถจอดอยู่
2) กดปุ่มเลือกการแสดงผล (2) ค้างไว้จนกระทั่งข้อความ “CLoCK” ปรากฏบนจอแสดง
3) หมุนและ/หรือกดปุ่มเลือกการแสดงผล (2) เพื่อเลือกฟังก์ชั่นที่ท่านต้องการตั้งค่าตามตารางในหน้าก่อนหน้า
4) หมุนและ/หรือกดปุ่มเลือกการแสดงผล (2) เพื่อบันทึกการตั้งค่าสำหรับฟังก์ชั่นต่อไปนี้

ตัวอย่าง

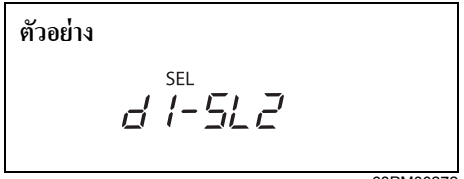

68PM00272

หมายเหตุ:

- *จากภาพด้านบน “SEL” ที่จอแสดงจะแสดงฟังก์ชั่นที่กำลังตั้งค่า*
- *ย้อนกลับไปยังการแสดงผลขั้นตอนก่อนหน้าได้โดยการหมุนปุ่มเลือกการแสดงผล (2) จนข้อความ “ bACK ” หรือ “ -bAC ” ปรากฏ จากนั้นให้กดปุ่มเลือกการแสดงผล (2)*

แสดงผลนาฬิกา “CL ”

- CL - 12h: รูปแบบ 12 ชั่วโมง (ค่ามาตรฐาน)
- CL -24h: รูปแบบ 24 ชั่วโมง

ระบบเซ็นทรัลล็อค “d1” (ในรถบางรุ่น)

- d1-SL1: ปลดล็อคประตูทุกบานโดยบิดกุญแจหนึ่งครั้ง
- d1-SL2: ปลดล็อคประตูทุกบานโดยบิดกุญแจสองครั้ง (ค่ามาตรฐาน)

กะพริบสัญญาณไฟเลี้ยว “L2”

- L2-SL1: กะพริบสัญญาณไฟเลี้ยวสามครั้งหลังจากที่ปล่อยสวิตช์ควบคุมไฟเลี้ยวกลับสู่ตำแหน่งปกติ (ค่ามาตรฐาน)
- L2-SL2: ปิดการกะพริบของสัญญาณไฟเลี้ยว

ระบบรักษาความปลอดภัย “S1” (ในรถบางรุ่น)

- S1-SL1: เปิดระบบรักษาความปลอดภัย (ค่ามาตรฐาน)
- S1-SL2: ปิดระบบรักษาความปลอดภัย

การตั้งค่าเริ่มต้น “dE- on”

- dE- on: เริ่มต้นการตั้งค่าใหม่ทั้งหมด

วิธีออกจากโหมดตั้งค่า:

กดเลือกการแสดงผลจนกระทั่งข้อความ “End” ปรากฏบนจอ จากนั้นให้กดปุ่มเลือกการแสดงผล (2)

แผงหน้าปัด (แบบ B) (ในรถบางรุ่น)

1. มาตรวัดความเร็ว
2. มาตรวัดรอบเครื่องยนต์
3. เกจวัดระดับน้ำมันเชื้อเพลิง
4. เกจวัดอุณหภูมิ
5. จอแสดงข้อมูล
6. ปุ่มเลือกมาตรวัดระยะทาง
7. ปุ่มเลือกการแสดงผล
8. ไฟเตือนและไฟแสดงสถานะ

ตัวอย่าง

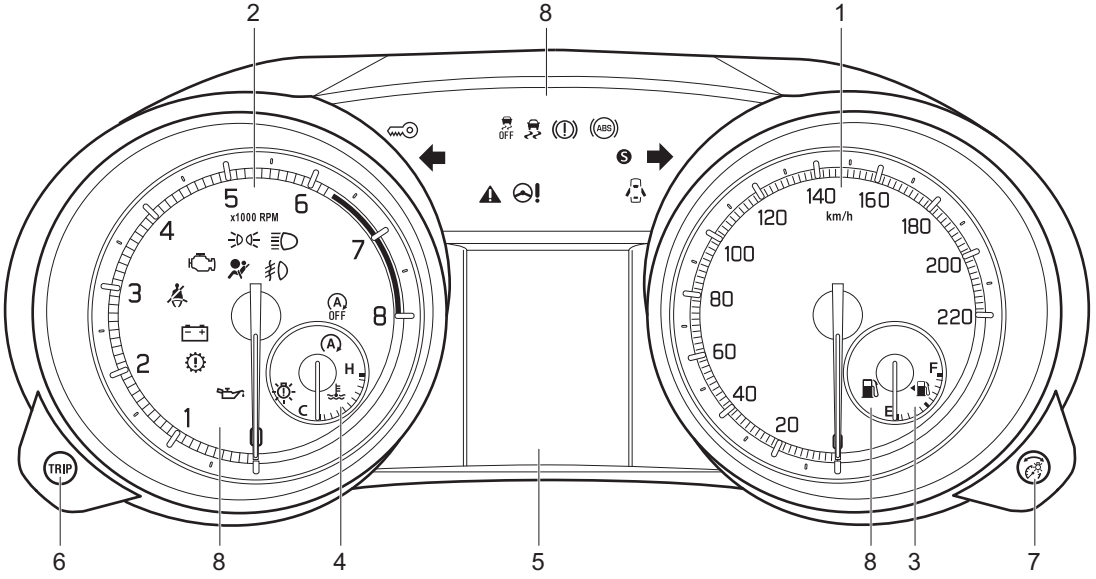

57RK115

มาตรวัดความเร็ว

มาตรวัดความเร็วจะแสดงความเร็วรถ

มาตรวัดรอบเครื่องยนต์

มาตรวัดรอบเครื่องยนต์จะแสดงความเร็วรอบเครื่องยนต์โดยใช้หน่วยวัดเป็นรอบต่อนาที (rpm)

ข้อพึงระวัง

อย่าขับขี่โดยให้ความเร็วรอบเครื่องยนต์อยู่ในโซนสีแดง มิฉะนั้นเครื่องยนต์อาจเสียหายรุนแรงได้
ให้รักษาระดับความเร็วรอบเครื่องยนต์ให้ต่ำกว่าโซนสีแดงแม้ในขณะเปลี่ยนเกียร์ลงไปยังตำแหน่งเกียร์ต่ำกว่า
ดูที่ "ความเร็วสูงสุดที่สามารถทำได้ในการเปลี่ยนเกียร์ลง" ในหมวด "การใช้งานรถของท่าน"

เกจวัดระดับน้ำมันเชื้อเพลิง

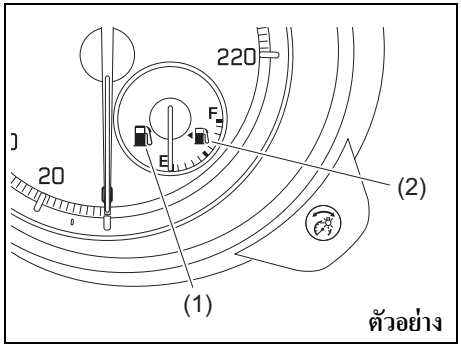

52RM20540

เมื่อโหมดสตาร์ทอยู่ที่ ON เกจวัดนี้จะชี้แสดงปริมาณน้ำมันเชื้อเพลิงที่มีอยู่ในถังน้ำมันเชื้อเพลิงโดยประมาณ "F" แสดงว่าน้ำมันเชื้อเพลิงเต็มถัง และ "E" แสดงว่าน้ำมันเชื้อเพลิงหมดถัง

ถ้าเข็มวัดชี้เลื่อนเข้าใกล้ระดับต่ำ (ใกล้ "E") บนเกจวัดระดับน้ำมันเชื้อเพลิง ให้เติมน้ำมันเชื้อเพลิงโดยเร็วที่สุด

หมายเหตุ:
เข็มชี้นี้จะเลื่อนไปมาเล็กน้อย ทั้งนี้ขึ้นอยู่กับสภาพถนน (เช่น ทางลาดชันหรือทางโค้ง) และสภาวะการขับขี่เนื่องจากน้ำมันเชื้อเพลิงในถังจะเคลื่อนที่ไปมา

ถ้าไฟเตือนระดับน้ำมันเชื้อเพลิงต่ำ (1) ติดสว่าง ให้เติมน้ำมันเชื้อเพลิงโดยเร็วที่สุด
ดูรายละเอียดที่ "ไฟเตือนระดับน้ำมันเชื้อเพลิงต่ำ" ในหัวข้อ "ไฟเตือนและไฟแสดงสถานะ" ในหมวดนี้

เครื่องหมาย (2) แสดงให้เห็นว่าฝาปิดช่องเติมน้ำมันเชื้อเพลิงอยู่ทางด้านซ้ายของรถ

เกจวัดอุณหภูมิ

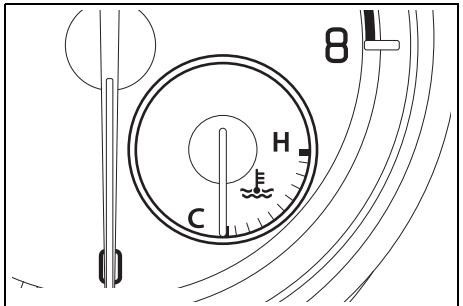

ตัวอย่าง

52RM20550

เมื่อโหมดสตาร์ทอยู่ที่ ON เกจวัดนี้จะชี้แสดงอุณหภูมิน้ำหล่อเย็นเครื่องยนต์ ภายใต้สภาวะการขับขี่ปกติ เข็มชี้ควรชี้ภายในช่วงอุณหภูมิปกติที่สามารถยอมรับได้ระหว่าง “H” และ “C” ถ้าเข็มชี้เลื่อนเข้าใกล้ “H” แสดงว่าเครื่องยนต์ร้อนจัด ปฏิบัติตามคำแนะนำถ้าเครื่องยนต์ร้อนจัดในหมวด “การปฏิบัติในกรณีฉุกเฉิน”

ข้อพึงระวัง
การฝืนขับรถต่อไปโดยที่เข็มชี้แสดงว่าเครื่องยนต์ร้อนจัดจะส่งผลให้เครื่องยนต์เสียหายรุนแรงได้

การควบคุมความสว่างของแผงหน้าปัด

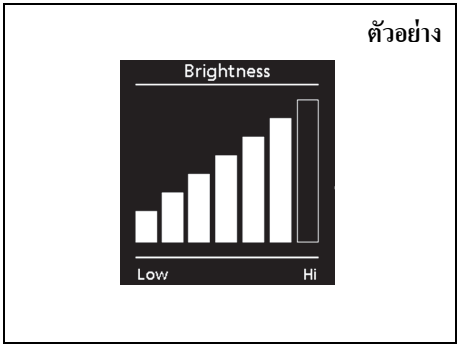

ตัวอย่าง

52RS20160

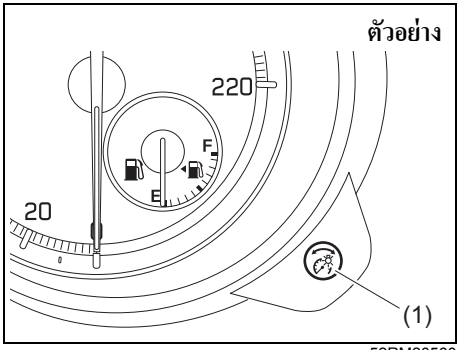

ตัวอย่าง

52RM20560

เมื่อโหมดสตาร์ทอยู่ที่ ON ไฟบนแผงหน้าปัดจะติดสว่าง

รถของท่านมีระบบซึ่งจะหรี่ความสว่างของไฟบนแผงหน้าปัดโดยอัตโนมัติเมื่อเปิดไฟหรี่หรือไฟหน้า

เมื่อเปิดไฟหรี่และ/หรือไฟหน้า ท่านสามารถปรับระดับความสว่างของไฟแผงหน้าปัดได้

การเพิ่มความสว่างของไฟบนแผงหน้าปัด ให้หมุนปุ่มเลือกการแสดงผล (1) ตามเข็มนาฬิกา

การลดความสว่างของไฟบนแผงหน้าปัด ให้หมุนปุ่มเลือกการแสดงผล (1) ทวนเข็มนาฬิกา

⚠ คำเตือน
อย่าปรับความสว่างไฟแผงหน้าปัดในขณะขับขี่ เพราะอาจทำให้ท่านสูญเสียการควบคุมรถได้

หมายเหตุ:
- *ถ้าไม่หมุนปุ่มภายในระยะเวลาครู่หนึ่งขณะจอแสดงการควบคุมความสว่างทำงาน จอแสดงการควบคุมความสว่างจะถูกยกเลิกโดยอัตโนมัติ*
- *เมื่อท่านต่อแบตเตอรี่แบบตะกั่ว-กรดกลับเข้าที่ ความสว่างของไฟบนแผงหน้าปัดจะถูกตั้งค่าเริ่มต้นใหม่ ให้ปรับความสว่างอีกครั้งตามความต้องการของท่าน*

หมายเหตุ:
ถ้าท่านปรับไปที่ระดับความสว่างสูงสุดเมื่อไฟหรี่และไฟหน้าเปิดอยู่ ฟังก์ชั่นต่อไปนี้จะถูกยกเลิก
- *ฟังก์ชั่นที่หรี่ความสว่างของไฟแผงหน้าปัดโดยอัตโนมัติ*
- *ฟังก์ชั่นที่ทำหน้าที่ควบคุมระดับความสว่างยกเว้นระดับความสว่างสูงสุด*

จอแสดงข้อมูล

จอแสดงข้อมูลจะปรากฏขึ้นเมื่อโหมดสตาร์ทอยู่ที่ ON

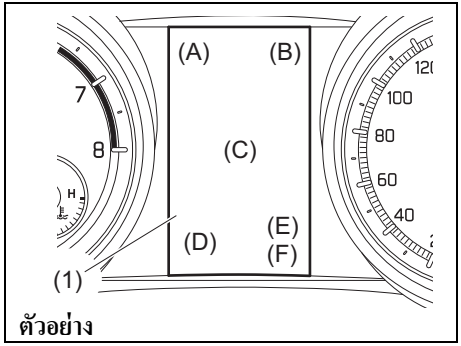

52RM20570

(1) จอแสดงข้อมูล

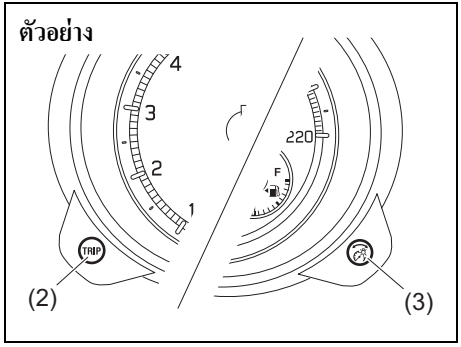

52RM20580

(2) ปุ่มเลือกมาตรวัดระยะทาง
(3) ปุ่มเลือกการแสดงผล

จอแสดงข้อมูลจะแสดงข้อมูลดังต่อไปนี้

จอแสดง (A)
นาฬิกา

จอแสดง (B)
เทอร์โมมิเตอร์

จอแสดง (C)
ข้อความเตือนและไฟแสดงสถานะ/อัตราการสิ้นเปลืองน้ำมันเชื้อเพลิง/ช่วงการขับขี่/ความเร็วเฉลี่ย/ระยะเวลาการขับขี่/เวลาดับเครื่องอัตโนมัติโดยรวม/ปริมาณการประหยัดน้ำมันจากการดับเครื่องอัตโนมัติโดยรวม

จอแสดง (D)
ตำแหน่งเกียร์

จอแสดง (E)
มาตรวัดระยะทาง

จอแสดง (F)
มาตรบันทึกระยะทาง



52RS20420

เมื่อกดสวิตช์สตาร์ทเครื่องยนต์เพื่อเปลี่ยนโหมดสตาร์ทเป็น ON ข้อความที่แสดงในภาพข้างต้นจะปรากฏบนจอแสดงชั่วขณะหนึ่ง
ข้อความเตือนและไฟแสดงสถานะบางรายการอาจปรากฏบนจอแสดงเมื่อโหมดสตาร์ทอยู่ที่ ACC หรือ LOCK (OFF)

นาฬิกา

เมื่อโหมดสตาร์ทอยู่ที่ ON จอแสดง (A) จะแสดงเวลา

การตั้งนาฬิกา ให้ปฏิบัติตามคำแนะนำในหัวข้อ “โหมดตั้งค่า” ในหมวดนี้

⚠ คำเตือน

ถ้าท่านพยายามปรับเปลี่ยนจอแสดงขณะขับขี่ ท่านอาจสูญเสียการควบคุมรถได้
อย่าพยายามปรับเปลี่ยนจอแสดงขณะขับขี่

เทอร์โมมิเตอร์

เมื่อโหมดสตาร์ทอยู่ที่ ON จอแสดง (B) จะแสดงเทอร์โมมิเตอร์ เทอร์โมมิเตอร์จะแสดงค่าอุณหภูมิภายนอก

ตัวอย่าง



52RM20870

ถ้าอุณหภูมิภายนอกใกล้สภาวะจุดเยือกแข็ง เครื่องหมาย (a) จะปรากฏขึ้นบนจอแสดง

หมายเหตุ:

- *อุณหภูมิภายนอกที่แสดงจะไม่ใช่ค่าอุณหภูมิภายนอกจริง เมื่อขับรถด้วยความเร็วต่ำหรือขณะที่รถหยุด*
- *ถ้ามีสิ่งผิดปกติเกิดขึ้นกับเทอร์โมมิเตอร์หรือหลังจากที่กดสวิตช์สตาร์ทเครื่องยนต์เพื่อเปลี่ยนโหมดสตาร์ทเป็น ON สักครู่หนึ่ง จอแสดงอาจจะไม่ระบุอุณหภูมิภายนอก*

การเปลี่ยนหน่วยวัดอุณหภูมิ ให้ดูหัวข้อ “โหมดตั้งค่า” ในหมวดนี้

ตัวอย่าง



52RM20880

อัตราการสิ้นเปลืองน้ำมันเชื้อเพลิง/ช่วงการขับขี่/ความเร็วเฉลี่ย/ระยะเวลาการขับขี่/เวลาดับเครื่องอัตโนมัติโดยรวม/ปริมาณการประหยัดน้ำมันจากการดับเครื่องอัตโนมัติโดยรวม

เมื่อไม่มีข้อความเตือนหรือไฟแสดงสถานะบนจอแสดง (C) ท่านสามารถเลือกหนึ่งในการแสดงผลต่อไปนี้ให้ปรากฏบนจอแสดงได้: อัตราการสิ้นเปลืองน้ำมันเชื้อเพลิง ณ ขณะนั้น, อัตราการสิ้นเปลืองน้ำมันเชื้อเพลิงโดยเฉลี่ย, ช่วงการขับขี่, ความเร็วเฉลี่ย, ระยะเวลาการขับขี่, เวลาดับเครื่องอัตโนมัติโดยรวม, ปริมาณการประหยัดน้ำมันจากการดับเครื่องอัตโนมัติโดยรวมหรือไม่แสดงผล

ตัวอย่าง



57RK033

(a) อัตราการสิ้นเปลืองน้ำมันเชื้อเพลิง ณ ขณะนั้น
(b) อัตราการสิ้นเปลืองน้ำมันเชื้อเพลิงโดยเฉลี่ย
(c) ระยะทางน้ำมันเชื้อเพลิงวิ่งต่อไปได้
(d) ความเร็วเฉลี่ย
(e) ระยะเวลาการขับขี่
(f) เวลาดับเครื่องอัตโนมัติโดยรวม
(g) ปริมาณการประหยัดน้ำมันจากการดับเครื่องอัตโนมัติโดยรวม
(h) ไม่แสดงผล

การสับเปลี่ยนการแสดงผลหน้าจอ ให้กดปุ่มเลือกการแสดงผล (3) อย่างรวดเร็ว

หมายเหตุ:
ค่าอัตราสิ้นเปลืองน้ำมันเชื้อเพลิง ช่วงการขับขี่ และความเร็วเฉลี่ยที่ปรากฏบนจอแสดงเกิดจากสภาวะต่อไปนี้:

- *สภาพถนน*
- *สภาพการจราจรโดยรอบ*
- *สภาพการขับขี่*
- *สภาพรถ*
- *ความบกพร่องที่ทำให้ไฟแสดงสถานะความบกพร่องติดสว่างหรือกะพริบ*

อัตราการสิ้นเปลืองน้ำมันเชื้อเพลิง ณ ขณะนั้น
จอแสดงจะแสดงอัตราการสิ้นเปลืองน้ำมันเชื้อเพลิง ณ ขณะนั้นด้วยขีดบอกระดับขณะรถเคลื่อนที่เท่านั้น

หมายเหตุ:
- *จอแสดงจะไม่แสดงขีดบอกระดับเว้นเสียแต่รถจะเคลื่อนที่เท่านั้น*
- *ค่าเริ่มต้นจะแสดงหน่วยของอัตราการสิ้นเปลืองน้ำมันเชื้อเพลิงเป็น ลิตร/100 กม., กม./ลิตร หรือ MPG (สหราชอาณาจักร) โดยขึ้นอยู่กับข้อมูลจำเพาะของรถ*
- *ค่าสูงสุดของอัตราการสิ้นเปลืองน้ำมันเชื้อเพลิง ณ ขณะนั้นที่แสดงบนหน้าจอคือหนึ่งในตัวเลือกต่อไปนี้ จะไม่มีการแสดงค่าที่มากกว่าค่าสูงสุดบนจอแสดง แม้ว่าอัตราการสิ้นเปลืองน้ำมันเชื้อเพลิง ณ ขณะนั้นจะสูงกว่านั้นก็ตาม*
  - สำหรับการตั้งค่า ลิตร/100 กม.: 30
  - สำหรับการตั้งค่า กม./ลิตร: 50
  - สำหรับการตั้งค่า MPG (สหราชอาณาจักร): 80
- *การแสดงผลบนจอแสดงอาจล่าช้าถ้าอัตราการสิ้นเปลืองน้ำมันเชื้อเพลิงได้รับผลกระทบอย่างมากจากสภาวะการขับขี่*
- *จอแสดงจะแสดงค่าโดยประมาณ ดังนั้น ค่าที่แสดงจึงอาจไม่เท่ากับค่าจริง*

อัตราการสิ้นเปลืองน้ำมันเชื้อเพลิงโดยเฉลี่ย
ถ้าท่านเลือกอัตราการสิ้นเปลืองน้ำมันเชื้อเพลิงโดยเฉลี่ย เมื่อท่านขับรถครั้งล่าสุด จอแสดงจะแสดงค่าสุดท้ายของอัตราการสิ้นเปลืองน้ำมันเชื้อเพลิงโดยเฉลี่ยจากการขับขี่ก่อนหน้านี้เมื่อกดสวิตช์สตาร์ทเครื่องยนต์เพื่อเปลี่ยนโหมดสตาร์ทไปที่ ON ถ้าท่านไม่รีเซ็ตค่าอัตราการสิ้นเปลืองน้ำมันเชื้อเพลิงโดยเฉลี่ย จอแสดงจะแสดงค่าของอัตราการสิ้นเปลืองน้ำมันเชื้อเพลิงโดยเฉลี่ยโดยอิงจากอัตราการสิ้นเปลืองน้ำมันเชื้อเพลิงโดยเฉลี่ยในช่วงการขับขี่ก่อนหน้า

หมายเหตุ:
เมื่อท่านต่อสายขั้วลบ (–) แบตเตอรี่แบบตะกั่ว-กรดกลับเข้าที่ ค่าอัตราการสิ้นเปลืองน้ำมันเชื้อเพลิงโดยเฉลี่ยจะแสดงขึ้นหลังจากที่ขับรถไปได้ระยะหนึ่ง

ท่านสามารถเลือกบันทึกเพื่อรีเซ็ตค่าอัตราการสิ้นเปลืองน้ำมันเชื้อเพลิงโดยเฉลี่ยจากหนึ่งในวิธีการสามวิธีต่อไปนี้:
- รีเซ็ตหลังจากเติมน้ำมันเชื้อเพลิง: ค่าอัตราการสิ้นเปลืองน้ำมันเชื้อเพลิงโดยเฉลี่ยจะถูกรีเซ็ตโดยอัตโนมัติเมื่อมีการเติมน้ำมันเชื้อเพลิง
- รีเซ็ตด้วยมาตรวัดระยะทาง A: ค่าอัตราการสิ้นเปลืองน้ำมันเชื้อเพลิงโดยเฉลี่ยจะถูกรีเซ็ตโดยอัตโนมัติเมื่อมีการรีเซ็ตมาตรวัดระยะทาง A
- รีเซ็ตด้วยตนเอง: ค่าอัตราการสิ้นเปลืองน้ำมันเชื้อเพลิงโดยเฉลี่ยรีเซ็ตได้โดยกดปุ่มเลือกการแสดงผล (3) ค้างไว้เมื่อจอแสดงระบุอัตราการสิ้นเปลืองน้ำมันเชื้อเพลิงโดยเฉลี่ย

การเปลี่ยนบันทึกเพื่อรีเซ็ตค่าอัตราการสิ้นเปลืองน้ำมันเชื้อเพลิงโดยเฉลี่ย ให้ดู “โหมดตั้งค่า” ในหมวดนี้

หมายเหตุ:
ถ้าท่านเติมน้ำมันเชื้อเพลิงเพียงเล็กน้อยเมื่อเลือก “รีเซ็ตหลังจากเติมน้ำมันเชื้อเพลิง” อาจไม่มีการรีเซ็ตค่าอัตราการสิ้นเปลืองน้ำมันเชื้อเพลิงโดยเฉลี่ย

ช่วงการขับขี่
ถ้าท่านเลือกช่วงการขับขี่เมื่อท่านขับรถครั้งล่าสุด จอแสดงจะแสดง “---” เป็นเวลาสองถึงสามวินาที จากนั้นจะแสดงช่วงการขับขี่ปัจจุบันเมื่อกดสวิตช์สตาร์ทเครื่องยนต์เพื่อเปลี่ยนโหมดสตาร์ทไปที่ ON

ช่วงการขับขี่ที่แสดงบนจอแสดงเป็นระยะทางโดยเฉลี่ยที่ท่านสามารถขับขี่ได้จนกว่าเข็มของเกจวัดระดับน้ำมันเชื้อเพลิงจะชี้ไปที่ “E” ตามสภาวะการขับขี่ปัจจุบัน

เมื่อไฟเตือนระดับน้ำมันเชื้อเพลิงต่ำติดสว่างขึ้น จอแสดง “---” จะปรากฏ

ถ้าไฟเตือนระดับน้ำมันเชื้อเพลิงต่ำติดสว่างขึ้น ให้เติมน้ำมันเชื้อเพลิงทันทีไม่ว่าค่าของช่วงการขับขี่ที่แสดงบนจอแสดงจะเป็นเท่าไรก็ตาม

ระบบจะปรับปรุงข้อมูลช่วงการขับขี่เมื่อท่านเติมน้ำมันเชื้อเพลิง อย่างไรก็ตาม ถ้าเติมน้ำมันเชื้อเพลิงในปริมาณไม่มาก ระบบจะไม่แสดงค่าที่ถูกต้อง

หมายเหตุ:
- *ถ้าท่านเติมน้ำมันเชื้อเพลิงเมื่อโหมดสตาร์ทอยู่ที่ ON ช่วงการขับขี่อาจแสดงค่าที่ไม่ถูกต้อง*
- *เมื่อท่านต่อสายขั้วลบ (–) แบตเตอรี่แบบตะกั่ว-กรดกลับเข้าที่ ค่าของช่วงการขับขี่จะแสดงขึ้นหลังจากที่ขับรถไปได้ระยะหนึ่ง*

ความเร็วเฉลี่ย

ถ้าท่านเลือกความเร็วเฉลี่ยเมื่อท่านขับรถครั้งล่าสุด จอแสดงจะแสดงค่าสุดท้ายของความเร็วเฉลี่ยจากการขับขี่ก่อนหน้านี้ เมื่อกดสวิตช์สตาร์ทเครื่องยนต์เพื่อเปลี่ยนโหมดสตาร์ทไปที่ ON ถ้าท่านไม่รีเซ็ตค่าความเร็วเฉลี่ย จอแสดงจะแสดงค่าความเร็วเฉลี่ยซึ่งจะรวมค่าความเร็วเฉลี่ยจากช่วงการขับขี่ก่อนหน้า

การรีเซ็ตค่าความเร็วเฉลี่ย กดปุ่มเลือกการแสดงผล (3) ค้างไว้ครู่หนึ่งเมื่อจอแสดงแสดงความเร็วเฉลี่ย จอแสดงจะแสดง "---" จากนั้น แสดงค่าความเร็วเฉลี่ยใหม่หลังจากขับรถไปได้ระยะหนึ่ง

หมายเหตุ:
เมื่อท่านต่อสายขั้วลบ (–) แบตเตอรี่แบบตะกั่ว-กรดกลับเข้าที่ ค่าของความเร็วเฉลี่ยจะแสดงขึ้นหลังจากขับรถไปได้ระยะหนึ่ง

ระยะเวลาการขับขี่

จอแสดงจะแสดงจำนวนรวมของระยะเวลาการขับขี่นับตั้งแต่มีการรีเซ็ตการแสดงผล
- การรีเซ็ตเวลาการขับขี่ ให้กดปุ่มเลือกการแสดงผล (3) ค้างไว้ครู่หนึ่งขณะที่จอแสดงกำลังแสดงระยะเวลาการขับขี่

หมายเหตุ:
- *เมื่อท่านรีเซ็ตการแสดงผลหรือต่อสายขั้วลบ (–) แบตเตอรี่แบบตะกั่ว-กรดกลับเข้าที่ ระยะเวลาการขับขี่จะปรากฏบนจอแสดงหลังจากขับรถไปได้ระยะหนึ่ง*
- *ค่าสูงสุดของเวลาการขับขี่ที่สามารถแสดงได้คือ 99:59:59 จะไม่มีการแสดงค่าที่มากกว่าค่าสูงสุดบนจอแสดงจนกว่าท่านจะรีเซ็ตระยะเวลาการขับขี่*

เวลาดับเครื่องอัตโนมัติโดยรวม

จอแสดงจะแสดงระยะเวลาทั้งหมด (เป็นชั่วโมง นาที และวินาที) ที่มีการดับเครื่องยนต์โดยอัตโนมัติด้วยระบบ ENG A-STOP นับตั้งแต่มีการรีเซ็ตการแสดงผล
- การรีเซ็ตเวลาดับเครื่องอัตโนมัติโดยรวม ให้กดปุ่มเลือกการแสดงผล (3) ค้างไว้ครู่หนึ่งขณะที่จอแสดงกำลังแสดงเวลาดับเครื่องอัตโนมัติโดยรวม

หมายเหตุ:
- *ค่าสูงสุดของเวลาดับเครื่องอัตโนมัติโดยรวมที่สามารถแสดงได้คือ 99:59:59*
- *เมื่อท่านต่อสายขั้วลบ (–) แบตเตอรี่แบบตะกั่ว-กรดกลับเข้าที่ ค่าของเวลาดับเครื่องอัตโนมัติโดยรวมจะถูกรีเซ็ต*

ปริมาณการประหยัดน้ำมันจากการดับเครื่องอัตโนมัติโดยรวม

จอแสดงจะแสดงปริมาณการประหยัดน้ำมันเชื้อเพลิงทั้งหมด (มิลลิลิตร) จากการใช้ระบบ ENG A-STOP นับตั้งแต่มีการรีเซ็ตการแสดงผล
- การรีเซ็ตปริมาณการประหยัดน้ำมันจากการดับเครื่องอัตโนมัติโดยรวม ให้กดปุ่มเลือกการแสดงผล (3) ค้างไว้ครู่หนึ่งขณะที่จอแสดงกำลังแสดงปริมาณการประหยัดน้ำมันจากการดับเครื่องอัตโนมัติโดยรวม

หมายเหตุ:
เมื่อท่านต่อสายขั้วลบ (–) แบตเตอรี่แบบตะกั่ว-กรดกลับเข้าที่ ค่าของปริมาณการประหยัดน้ำมันจากการดับเครื่องอัตโนมัติโดยรวมจะถูกรีเซ็ต

ตำแหน่งเกียร์

จอแสดง (D) จะแสดงตำแหน่งเกียร์ (4)

ตัวอย่าง

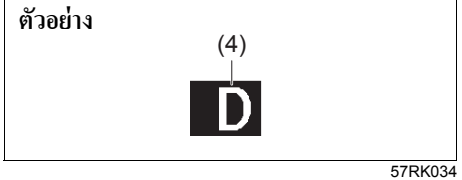

57RK034

(4) ตำแหน่งเกียร์

มาตรวัดระยะทาง

จอแสดง (E) จะแสดงมาตรวัดระยะทาง

ท่านสามารถใช้มาตรวัดระยะทางเพื่อวัดระยะทางในการเดินทางสั้นๆ หรือใช้วัดระยะทางระหว่างช่วงการหยุดเติมน้ำมันเชื้อเพลิงแต่ละครั้ง
ท่านสามารถใช้มาตรวัดระยะทาง A หรือมาตรวัดระยะทาง B แยกกันได้

การรีเซ็ตมาตรวัดระยะทาง ให้กดปุ่มเลือกมาตรวัดระยะทาง (2) ค้างไว้ครู่หนึ่ง

หมายเหตุ:
ค่าสูงสุดที่มาตรวัดระยะทางสามารถแสดงได้คือ 9999.9 เมื่อท่านขับขี่โดยที่ระยะทางผ่านค่าสูงสุดแล้ว ค่าที่แสดงจะย้อนกลับไปที่ 0.0

มาตรบันทึกระยะทาง

จอแสดง (F) จะแสดงมาตรบันทึกระยะทาง

มาตรบันทึกระยะทางจะบันทึกระยะทางทั้งหมดที่ได้ขับขี่

ข้อพึงระวัง

หมั่นตรวจเช็คค่าบนมาตรบันทึกระยะทางของท่าน และตรวจเช็คตารางการบำรุงรักษาเป็นประจำเพื่อนำรถเข้ารับการบำรุงรักษาตามระยะ การไม่นำรถเข้ารับการบำรุงรักษาตามระยะจะทำให้ชิ้นส่วนบางอย่างสึกหรอหรือเสียหายมากกว่าปกติ

จอแสดงการขับขี่แบบประหยัด

เมื่อท่านกดสวิตช์สตาร์ทเครื่องยนต์เพื่อเปลี่ยนโหมดสตาร์ทเป็น LOCK (OFF) ข้อมูลต่อไปนี้จะปรากฏบนจอแสดงข้อมูลชั่วขณะ

ตัวอย่าง

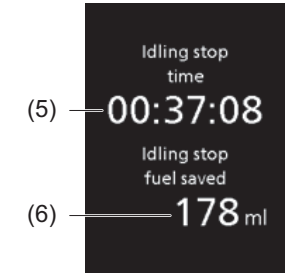

57RK122

(5) เวลาดับเครื่องอัตโนมัติ
จอแสดงจะแสดงระยะเวลาทั้งหมด (เป็นชั่วโมง นาที และวินาที) ที่มีการดับเครื่องยนต์โดยอัตโนมัติด้วยระบบ ENG A-STOP สำหรับการขับขี่หนึ่งรอบ

(6) การประหยัดน้ำมันเชื้อเพลิงจากการดับเครื่องอัตโนมัติ
จอแสดงจะแสดงปริมาณการประหยัดน้ำมันเชื้อเพลิง (มิลลิลิตร) จากการใช้ระบบ ENG A-STOP สำหรับการขับขี่หนึ่งรอบ

หมายเหตุ:

- *ท่านสามารถเปลี่ยนการตั้งค่าเพื่อไม่ให้แสดงจอแสดงการขับขี่แบบประหยัดได้ สำหรับรายละเอียดเกี่ยวกับโหมดตั้งค่า ให้ดู "โหมดตั้งค่า" ในหมวดนี้*
- *ท่านสามารถแสดงปริมาณการประหยัดน้ำมันเชื้อเพลิงทั้งหมดจากการใช้ระบบ ENG A-STOP และเวลาดับเครื่องอัตโนมัติโดยรวมบนจอแสดงข้อมูลเมื่อสวิตช์สตาร์ทอยู่ที่ตำแหน่ง "ON" หรือโหมดสตาร์ทอยู่ที่ ON ได้*

โหมดตั้งค่า

เมื่อโหมดสตาร์ทอยู่ที่ ON และรถจอดอยู่กับที่ ท่านสามารถเข้าสู่โหมดตั้งค่าจอแสดงข้อมูลได้โดยกดปุ่มเลือกการแสดงผล (3) ค้างไว้นานกว่า 3 วินาที

- การเลือกการตั้งค่าที่ต้องการเปลี่ยน ให้บิดปุ่มเลือกการแสดงผล (3) ไปทางซ้ายหรือทางขวา
- การเปลี่ยนการตั้งค่า ให้กดปุ่มเลือกการแสดงผล (3)
- การออกจากโหมดตั้งค่า ให้เลือก “กลับ” แล้วกดปุ่มเลือกการแสดงผล (3)

ตัวอย่าง



52RM20910

หมายเหตุ:
การตั้งค่าที่เลือกในขณะนั้นจะมีกรอบล้อมรอบ

หมายเหตุ:

- *ถ้าท่านกดปุ่มเลือกการแสดงผล (3) ค้างไว้เพื่อเข้าสู่โหมดตั้งค่าขณะที่จอแสดง (C) แสดงอัตราการสิ้นเปลืองน้ำมันเชื้อเพลิงโดยเฉลี่ย, ความเร็วเฉลี่ย, ระยะเวลาการขับขี่, เวลาดับเครื่องอัตโนมัติโดยรวม หรือปริมาณการประหยัดน้ำมันจากการดับเครื่องอัตโนมัติโดยรวม ค่าต่างๆ จะถูกรีเซ็ตพร้อมกัน ถ้าไม่ต้องการรีเซ็ตค่า ให้กดปุ่มเลือกการแสดงผลอย่างรวดเร็วเพื่อเปลี่ยนการแสดงผลหน้าจอ*
- *ถ้าท่านกดสวิตช์สตาร์ทเครื่องยนต์หรือเริ่มขับรถเมื่อจอแสดงอยู่ในโหมดตั้งค่า โหมดตั้งค่าจะถูกยกเลิกโดยอัตโนมัติ*

หน่วยวัดระยะทาง
(การตั้งค่าหน่วยวัดระยะทางสำหรับมาตรบันทึกระยะทาง/มาตรวัดระยะทาง/ช่วงการขับขี่/ความเร็วเฉลี่ย)
ท่านสามารถเปลี่ยนหน่วยวัดระยะทางของมาตรบันทึกระยะทาง/มาตรวัดระยะทาง/ช่วงการขับขี่/ความเร็วเฉลี่ยที่จะแสดงบนจอแสดงได้

การประหยัดน้ำมันเชื้อเพลิง
(การตั้งค่าหน่วยวัดอัตราสิ้นเปลืองน้ำมันเชื้อเพลิง)
ท่านสามารถเปลี่ยนหน่วยวัดอัตราสิ้นเปลืองน้ำมันเชื้อเพลิงที่แสดงบนจอแสดงได้

ภาษา
ท่านสามารถเปลี่ยนภาษาของจอแสดงข้อมูลได้

การรีเซ็ตค่าน้ำมันเชื้อเพลิง
(การตั้งค่ารีเซ็ตอัตราการสิ้นเปลืองน้ำมันเชื้อเพลิงโดยเฉลี่ย)
ท่านสามารถเปลี่ยนค่าเมื่อมีการรีเซ็ตค่าอัตราการสิ้นเปลืองน้ำมันเชื้อเพลิงโดยเฉลี่ยได้

อุณหภูมิ
(การตั้งค่าหน่วยวัดอุณหภูมิ)
ท่านสามารถเปลี่ยนหน่วยวัดอุณหภูมิที่แสดงบนจอแสดงได้

- การเปลี่ยนหน่วยวัดอุณหภูมิ ให้เลือก “อุณหภูมิ” ใน “โหมดตั้งค่า” จากนั้น เลือก “°C” หรือ “°F”

หมายเหตุ:
เมื่อท่านเปลี่ยนหน่วยวัดอุณหภูมิที่แสดงบนจอแสดง หน่วยวัดอุณหภูมิสำหรับระบบทำความร้อนและระบบปรับอากาศอัตโนมัติ (ในรถบางรุ่น) บนจอแสดงจะถูกเปลี่ยนโดยอัตโนมัติ

การตั้งค่านาฬิกา
(การปรับนาฬิกา)

- ท่านสามารถปรับนาฬิกาได้โดยเลือก “การตั้งค่านาฬิกา” ใน “โหมดตั้งค่า” จากนั้น เลือก “ปรับนาฬิกา”
- การเปลี่ยนตัวแสดงชั่วโมง ให้หมุนปุ่มเลือกการแสดงผล (3) ไปทางซ้ายหรือขวาติดต่อกันขณะที่ตัวแสดงชั่วโมงจะปรากฏเป็นสีตรงข้าม การเปลี่ยนตัวแสดงชั่วโมงอย่างรวดเร็ว ให้หมุนปุ่มเลือกการแสดงผล (3) ค้างไว้ การตั้งชั่วโมง ให้กดปุ่มเลือกการแสดงผล (3) และตัวแสดงนาทีจะปรากฏเป็นสีตรงข้าม
- การเปลี่ยนตัวแสดงนาที ให้หมุนปุ่มเลือกการแสดงผล (3) ไปทางซ้ายหรือขวาติดต่อกันขณะที่ตัวแสดงนาทีปรากฏเป็นสีตรงข้าม การเปลี่ยนตัวแสดงนาทีอย่างรวดเร็ว ให้หมุนปุ่มเลือกการแสดงผล (3) ค้างไว้ การตั้งนาที ให้กดปุ่มเลือกการแสดงผล (3)

(การเลือกรูปแบบ 12H/24H)

- ท่านสามารถเปลี่ยนรูปแบบการแสดงเวลาระหว่างแบบ 12 ชั่วโมงและ 24 ชั่วโมงได้โดยเลือก “การตั้งค่านาฬิกา” ใน “โหมดตั้งค่า” จากนั้น เลือก “12H” หรือ “24H”

ล็อคประตู

(การตั้งค่าปลดล็อคประตู) (ในรถบางรุ่น)

ท่านสามารถเลือกว่าจะปลดล็อคประตูทุกบาน (รวมประตูท้าย) แบบหนึ่งครั้งหรือสองครั้งด้วยการบิดกุญแจหรือใช้รีโมทคอนโทรลของระบบปุ่ม กดคีย์เลสสตาร์ทหรือสวิตช์บนมือเปิดประตูด้านนอก

ท่านยังสามารถเปิดหรือปิดเสียงเตือนเมื่อประตูถูกล็อคหรือปลดล็อคได้อีกด้วย

ไฟส่องสว่าง

(การตั้งค่าเปลี่ยนเลน)

ท่านสามารถตั้งค่าว่าจะให้สัญญาณไฟเลี้ยวและไฟแสดงสถานะไฟเลี้ยวกะพริบสามครั้งหรือไม่แม้ว่าท่านจะเลื่อนสวิตช์กลับไปที่ตำแหน่งเดิมทันทีหลังจากที่ใช้งานสวิตช์ก็ตาม

- การเปลี่ยนการตั้งค่าเปลี่ยนเลน ให้เลือก “เปลี่ยนเลน” ใน “โหมดตั้งค่า” จากนั้น เลือก “ON” หรือ “OFF”
- ถ้าท่านต้องการเปลี่ยนจำนวนครั้งที่ไฟกะพริบ โปรดติดต่อศูนย์บริการซูซูกิ

ระบบป้องกันการขโมย

(การตั้งค่าระบบสัญญาณเตือนการโจรกรรม)

ท่านสามารถเปลี่ยนระบบสัญญาณเตือนการโจรกรรมจากสถานะเปิดใช้งานไปเป็นสถานะยกเลิกการทำงาน หรือกลับกันได้

สถานะของระบบสัญญาณเตือนการโจรกรรมจะแสดงบนจอแสดงข้อมูลดังต่อไปนี้:

- โหมด A: สถานะยกเลิกการทำงาน
- โหมด D: สถานะเปิดใช้งาน

ระบบปรับอากาศ

(การตั้งค่าระบบ ENG A-STOP)

- เมื่อใช้ระบบทำความร้อนและระบบปรับอากาศอัตโนมัติ ท่านสามารถเลือกหนึ่งในการตั้งค่าการดับเครื่องยนต์โดยอัตโนมัติต่อไปนี้ได้
  - มาตรฐาน
  - ประหยัดพลังงาน
  - คอมฟอร์ท
- เมื่อเลือก “ประหยัดพลังงาน” สภาวะการดับเครื่องยนต์อัตโนมัติทำงานง่ายเมื่อเทียบกับ “มาตรฐาน” สภาวะการดับเครื่องยนต์อัตโนมัติจะเกิดบ่อยขึ้น เวลาที่เครื่องยนต์หยุดทำงานจะนานขึ้น ทำให้ประหยัดการใช้พลังงานเชื้อเพลิง
- เมื่อเลือก “คอมฟอร์ท” สภาวะการดับเครื่องยนต์อัตโนมัติจะทำได้ยากขึ้นเมื่อเปรียบเทียบกับ “มาตรฐาน” สภาวะการดับเครื่องยนต์โดยอัตโนมัติจะเกิดขึ้นน้อยลง เวลาที่เครื่องยนต์หยุดทำงานจะสั้นลง ทำให้เครื่องปรับอากาศสร้างความสบายให้แก่ห้องโดยสารได้มากขึ้น

รายการบนจอแสดงข้อมูล

(การตั้งค่า “Idling disp”)

ท่านสามารถเปลี่ยนว่าจะให้จอแสดงข้อมูลแสดงหน้าจอแสดงการขับขี่แบบประหยัดหรือไม่เมื่อกดสวิตช์สตาร์ทเครื่องยนต์ เพื่อเปลี่ยนโหมดสตาร์ทเป็น LOCK (OFF)

(การตั้งค่า “Idling warn”)

ท่านสามารถเปลี่ยนว่าจะให้จอแสดงข้อมูลแสดงข้อความเตือนและไฟแสดงสถานะที่เกี่ยวข้องกับระบบ ENG A-STOP หรือไม่

ค่ามาตรฐาน

(การตั้งค่าเริ่มต้น)

ถ้าท่านเลือก “ใช่” แล้วกดปุ่มเลือกการแสดงผล (3) การตั้งค่าทั้งหมดจะถูกตั้งค่าเริ่มต้นใหม่

ข้อความเตือนและไฟแสดงสถานะ

จอแสดงจะแสดงข้อความเตือนและไฟแสดงสถานะเพื่อให้ท่านทราบถึงปัญหาบางอย่างของรถ
ในบางกรณี เสียงเตือนภายในหรือภายนอกรถอาจดังขึ้นพร้อมกันเพื่อแจ้งให้ท่านทราบ

ถ้าข้อความเตือนและไฟแสดงสถานะปรากฏบนจอแสดง ให้ปฏิบัติตามข้อความ

ไฟแสดงสถานะการเตือนหลัก



80P0382

เมื่อจอแสดงแสดงข้อความเตือนและไฟแสดงสถานะ ไฟแสดงสถานะการเตือนหลักอาจกะพริบด้วย

หมายเหตุ:

- *เมื่อมีปัญหาที่ทำให้ข้อความปรากฏบนหน้าจอได้รับการแก้ไข ข้อความจะหายไป*
- *ถ้าข้อความปรากฏบนหน้าจอและปัญหาอื่นๆ ที่ต้องแสดงข้อความปรากฏขึ้น ข้อความสำหรับปัญหาแต่ละอย่างจะปรากฏบนหน้าจอสลับกันทุก 5 วินาที*
- *เมื่อท่านกดปุ่มเลือกการแสดงผล (3) ค้างไว้ประมาณ 2 วินาทีในขณะที่ข้อความอยู่บนหน้าจอ ข้อความจะหายไปชั่วคราว ถ้าปัญหาที่ทำให้ข้อความเกิดขึ้นไม่ได้รับการแก้ไข ข้อความจะปรากฏขึ้นอีกครั้งเมื่อเวลาผ่านไป 5 วินาที*

ข้อความเตือนและไฟแสดงสถานะ

ทุกรุ่น

ข้อความเตือนและไฟแสดงสถานะ	ไฟแสดงสถานะการเตือนหลัก	เสียง	สาเหตุและวิธีแก้ไข
 52RM20920	กะพริบ (ขณะที่รถกำลังเคลื่อนที่เท่านั้น) 	เสียงบี๊บ (หนึ่งครั้งจากเสียงเตือนภายใน, ขณะที่รถกำลังเคลื่อนที่เท่านั้น)	ประตูหรือประตูท้ายปิดไม่ถูกต้อง ให้จอดรถในที่ปลอดภัยและปิดประตูหรือประตูท้ายให้ถูกต้อง (#1)
 52RM20930	กะพริบ 	เสียงบี๊บดังต่อเนื่อง (จากเสียงเตือนภายใน)	ไม่ปลดคันเบรกมือ จอดรถในที่ปลอดภัยแล้วปลดคันเบรกมือ
 52RM20940	กะพริบ 	เสียงบี๊บดังต่อเนื่อง (จากเสียงเตือนภายใน)	เปิดไฟหน้าและ/หรือไฟหรี่ทิ้งไว้ ปิดไฟ

(#1) ข้อความนี้จะหายไปชั่วขณะแม้ปัญหาที่ทำให้ข้อความปรากฏขึ้นยังไม่ได้รับการแก้ไข

ข้อความเตือนและไฟแสดงสถานะ	ไฟแสดงสถานะการเตือนหลัก	เสียง	สาเหตุและวิธีแก้ไข
 52RM20950	ดับ	เสียงบี๊บ (หนึ่งครั้งจากเสียงเตือนภายใน)	ระดับน้ำมันเชื้อเพลิงต่ำ เติมน้ำมันเชื้อเพลิงโดยเร็วที่สุด (#1)
 52RM20960	ดับ	ดับ	ถนนปกคลุมไปด้วยน้ำแข็ง ขับรถด้วยความระมัดระวัง (#1)
 52RS20180	ดับ	ดับ	ข้อความนี้จะปรากฏบนหน้าจอเมื่อท่านเลือกตำแหน่ง ACC เป็นโหมดสตาร์ท (#1)
 52RS20190	ดับ	ดับ	เหยียบแป้นเบรก กดสวิตช์สตาร์ทเครื่องยนต์เพื่อสตาร์ทเครื่องยนต์

(#1) ข้อความนี้จะหายไปชั่วขณะแม้ปัญหาที่ทำให้ข้อความปรากฏขึ้นยังไม่ได้รับการแก้ไข

ข้อความเตือนและไฟแสดงสถานะ	ไฟแสดงสถานะการเตือนหลัก	เสียง	สาเหตุและวิธีแก้ไข
 52RS20200	กะพริบ 	เสียงบี๊บ (หนึ่งครั้งจากเสียงเตือนภายใน)	ระบบล็อคพวงมาลัยเกิดปัญหา ให้นำรถเข้ารับการตรวจสอบที่ศูนย์บริการซูซูกิ
 52RS20210	กะพริบ 	เสียงบี๊บ (หนึ่งครั้งจากเสียงเตือนภายใน)	ระบบปุ่มกดคีย์เลสสตาร์ท/ระบบยับยั้งการทำงานของเครื่องยนต์เกิดปัญหา และแรงดันไฟฟ้าของแบตเตอรี่รถอาจลดลงด้วยเช่นกัน เมื่อข้อความปรากฏบนหน้าจอแม้ท่านจะสตาร์ทเครื่องยนต์โดยใช้แรงดันไฟฟ้าของแบตเตอรี่รถปกติ ให้นำรถเข้ารับการตรวจสอบที่ศูนย์บริการซูซูกิ
 52RS20220  52RS20230	กะพริบ 	ในบางสภาวะ ท่านอาจได้ยินเสียงบางอย่างจากภายในและ/หรือภายนอกรถของท่าน	รีโมทคอนโทรลอาจอยู่นอกรถหรือแบตเตอรี่หมด ระบุตำแหน่งรีโมทคอนโทรลหรือแตะรีโมทที่สวิตช์สตาร์ทเครื่องยนต์ ถ้าข้อความยังคงปรากฏ ให้เปลี่ยนแบตเตอรี่รีโมทคอนโทรล

ข้อความเตือนและไฟแสดงสถานะ	ไฟแสดงสถานะการเตือนหลัก	เสียง	สาเหตุและวิธีแก้ไข
 52RS20240	ดับ	ดับ	ข้อความนี้จะปรากฏบนหน้าจอเมื่อท่านเลือกตำแหน่ง ON เป็นโหมดสตาร์ท (#1)
 52RS20250	กะพริบ 	เสียงบี๊บ (หนึ่งครั้งจากเสียงเตือนภายใน)	ปลดล็อคพวงมาลัยไม่ได้ กดสวิตช์สตาร์ทพวงมาลัยอีกครั้งในขณะที่ค่อยๆ หมุนพวงมาลัยไปมาทั้งสองด้าน
 52RS20260	ดับ	ดับ	แบตเตอรี่รีโมทคอนโทรลใกล้จะหมด เปลี่ยนแบตเตอรี่ (#1)
 52RS20270	ดับ	ดับ	กดสวิตช์สตาร์ทเครื่องยนต์โดยที่คันเกียร์อยู่ที่ตำแหน่งอื่นที่ไม่ใช่ “P” หรือ “N” แล้วเหยียบแป้นเบรก ลองอีกครั้งตามคำแนะนำของข้อความ

(#1) ข้อความนี้จะหายไปชั่วขณะแม้ปัญหาที่ทำให้ข้อความปรากฏขึ้นยังไม่ได้รับการแก้ไข

ข้อความเตือนและไฟแสดงสถานะ	ไฟแสดงสถานะการเตือนหลัก	เสียง	สาเหตุและวิธีแก้ไข
 52RS20280	ดับ	ดับ	กดสวิตช์สตาร์ทเครื่องยนต์โดยที่คันเกียร์อยู่ที่ตำแหน่งอื่นที่ไม่ใช่ “P” ลองอีกครั้งตามคำแนะนำของข้อความ
 52RS20300	กะพริบ 	เสียงบี๊บ (หนึ่งครั้งจากเสียงเตือนภายใน)	น้ำมันเกียร์ CVT มีอุณหภูมิสูงเกินไป ให้จอดรถในที่ปลอดภัยและรอให้น้ำมันเกียร์เย็นตัวลง
 52RM20980	กะพริบ 	เสียงบี๊บ (หนึ่งครั้งจากเสียงเตือนภายใน)	อาจเกิดปัญหาที่ระบบ ESP® ให้นำรถเข้ารับการตรวจสอบที่ศูนย์บริการซูซูกิ
Hill hold control system  52RM20990	กะพริบ 	เสียงบี๊บ (หนึ่งครั้งจากเสียงเตือนภายใน)	อาจเกิดปัญหาที่ระบบควบคุมบนทางลาดชัน ให้นำรถเข้ารับการตรวจสอบที่ศูนย์บริการซูซูกิ

ข้อความเตือนและไฟแสดงสถานะ	ไฟแสดงสถานะการเตือนหลัก	เสียง	สาเหตุและวิธีแก้ไข
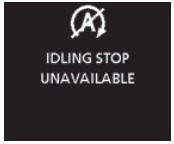 52RM21000	ดับ	ดับ	เครื่องยนต์อาจไม่หยุดทำงานโดยอัตโนมัติตามระบบ ENG A-STOP เนื่องจากอยู่ในสภาวะที่ไม่ตรงตามสภาวะการดับเครื่องยนต์อัตโนมัติ อ่านรายละเอียดที่ “ระบบ ENG A-STOP (ระบบสตาร์ท-ดับเครื่องยนต์อัตโนมัติ)” ในหมวด “การใช้งานรถของท่าน”
 52RM21020	ดับ	ดับ	เครื่องยนต์สตาร์ทเองโดยอัตโนมัติเนื่องจากอยู่ในสภาวะที่ตรงตามสภาวะการสตาร์ทเครื่องยนต์ใหม่โดยอัตโนมัติ • หลังจากดับเครื่องยนต์อัตโนมัติ อุณหภูมิที่ช่องลมออกเครื่องปรับอากาศเปลี่ยนแปลงค่อนข้างมากจนถึงจุดที่ส่งผลเสียต่อประสิทธิภาพการทำความเย็น/การทำความร้อน • ระบบไล่ฝ้าเปิดอยู่ • แบตเตอรี่แบบตะกั่ว-กรดคายประจุค่อนข้างมาก • เวลาผ่านไปช่วงหนึ่งหลังจากสตาร์ทด้วยระบบดับเครื่องยนต์อัตโนมัติ อ่านรายละเอียดที่ “ระบบ ENG A-STOP (ระบบสตาร์ท-ดับเครื่องยนต์อัตโนมัติ)” ในหมวด “การใช้งานรถของท่าน” ทั้งนี้ ช่วงระยะเวลาของระบบ ENG A-STOP สามารถกำหนดค่าได้โดยขึ้นอยู่กับการใช้ระบบปรับอากาศ ดูที่ “โหมดตั้งค่า” ในหมวดนี้

ข้อความเตือนและไฟแสดงสถานะ	ไฟแสดงสถานะการเตือนหลัก	เสียง	สาเหตุและวิธีแก้ไข
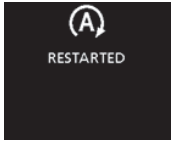 52RM21030	ดับ	ชุดเสียงบี๊บภายในบางสภาวะ (จากเสียงเตือนภายใน)	เครื่องยนต์สตาร์ทเองอีกครั้งโดยอัตโนมัติเนื่องจากแรงดันสุญญากาศหม้อลมเบรกต่ำ ประตูด้านคนขับเปิดอยู่ หรือคนขับยังไม่คาดเข็มขัดนิรภัย อ่านรายละเอียดที่ “ระบบ ENG A-STOP (ระบบสตาร์ท-ดับเครื่องยนต์อัตโนมัติ)” ในหมวด “การใช้งานรถของท่าน”
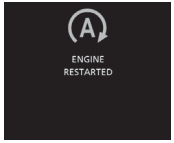 52RM21380	ดับ	ดับ	เครื่องยนต์สตาร์ทเองอีกครั้งโดยอัตโนมัติเนื่องจากรถเริ่มวิ่งบนทางลาด อ่านรายละเอียดที่ “ระบบ ENG A-STOP (ระบบสตาร์ท-ดับเครื่องยนต์อัตโนมัติ)” ในหมวด “การใช้งานรถของท่าน”

สวิตช์ข้อมูล (ในรถบางรุ่น)

ท่านสามารถใช้สวิตช์ข้อมูลเปลี่ยนการแสดงผลหน้าจอเมื่อสวิตช์สตาร์ทอยู่ที่ตำแหน่ง “ON” หรือโหมดสตาร์ทอยู่ที่ ON และรถจอดนิ่งอยู่กับที่

ตัวอย่าง

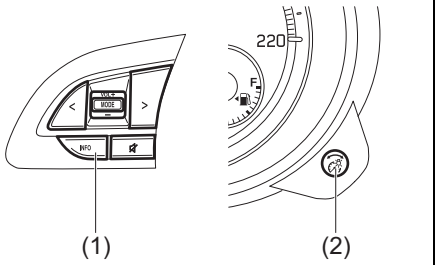

52R31310

(1) สวิตช์ข้อมูล
(2) ปุ่มเลือกการแสดงผล

การเปลี่ยนเป็นโหมดตั้งค่า

1) กดสวิตช์ข้อมูล (1) ค้างไว้ขณะที่รถจอดนิ่งอยู่กับที่
2) หลังจากที่จอแสดงโหมดตั้งค่าปรากฏขึ้น ให้เลือกรายการการตั้งค่าที่ท่านต้องการเปลี่ยนโดยหมุนปุ่มเลือกการแสดงผล (2) ไปทางซ้ายหรือทางขวา ดูรายละเอียดที่หัวข้อ “โหมดตั้งค่า” ในหมวดนี้

หมายเหตุ:
ถ้าท่านเปลี่ยนเป็นโหมดตั้งค่าในขณะที่รายการใดต่อไปนี้ปรากฏบนจอแสดงข้อมูล ค่าปัจจุบันจะถูกรีเซ็ต ถ้าท่านไม่ต้องการรีเซ็ตค่า ให้กดปุ่มเลือกการแสดงผล (2) อย่างรวดเร็วก่อน แล้วจึงเปลี่ยนเป็นรายการอื่น

- *อัตราการสิ้นเปลืองน้ำมันเชื้อเพลิงโดยเฉลี่ย*
- *ความเร็วเฉลี่ย (ในรถบางรุ่น)*
- *ระยะเวลาการขับขี่ (ในรถบางรุ่น)*
- *เวลาดับเครื่องอัตโนมัติโดยรวม และ ปริมาณประหยัดน้ำมันจากการดับเครื่องอัตโนมัติโดยรวม (ในรถบางรุ่น)*

การออกจากโหมดตั้งค่า

1) กดปุ่มเลือกการแสดงผล (2) แล้วเลือก “ย้อนกลับ”
2) กดสวิตช์ข้อมูล (1) อย่างรวดเร็ว

หมายเหตุ:
ท่านสามารถออกจากโหมดตั้งค่าได้โดยปฏิบัติตามวิธีการใดวิธีการหนึ่งต่อไปนี้:

- *บิดสวิตช์สตาร์ทไปที่ตำแหน่ง “ACC” หรือ “LOCK”*
- *กดสวิตช์สตาร์ทเครื่องยนต์เพื่อเปลี่ยนโหมดสตาร์ทเป็น ACC หรือ LOCK (OFF)*
- *เริ่มขับรถ*

ไฟเตือนและไฟแสดงสถานะ

หมายเหตุ:
ถ้าไฟเตือนและไฟแสดงสถานะกะพริบหรือติดสว่าง ข้อความที่เกี่ยวข้องอาจปรากฏบนจอแสดงข้อมูล

ไฟเตือนระบบเบรก

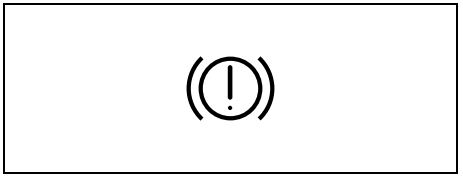

82K170

มีการทำงานทั้งหมดสามแบบ ทั้งนี้ขึ้นอยู่กับค่ากำหนดของรถ

- ไฟเตือนจะติดสว่างขึ้นเป็นระยะเวลาสั้นๆ แล้วดับลงเมื่อบิดสวิตช์สตาร์ทไปที่ตำแหน่ง “ON” หรือกดสวิตช์สตาร์ทเครื่องยนต์เพื่อเปลี่ยนโหมดสตาร์ทเป็น ON
- ไฟเตือนติดสว่างขึ้นเมื่อดึงเบรกมือโดยที่สวิตช์สตาร์ทอยู่ที่ตำแหน่ง “ON” หรือโหมดสตาร์ทอยู่ที่ ON
- ไฟเตือนติดสว่างขึ้นภายใต้สภาวะใดสภาวะหนึ่งหรือทั้งสองสภาวะข้างต้น

ไฟเตือนจะติดสว่างขึ้นด้วยเช่นกันเมื่อน้ำมันในกระปุกน้ำมันเบรกลดลงต่ำกว่าระดับที่กำหนดไว้

ไฟเตือนควรดับลงหลังจากสตาร์ทเครื่องยนต์ ปลดเบรกมือจนสุด และถ้าระดับน้ำมันในกระปุกน้ำมันเบรกอยู่ในระดับที่เพียงพอ

นอกจากนี้ ไฟเตือนระบบเบรกจะติดสว่างขึ้นพร้อมกับไฟเตือน ABS ด้วยเช่นกันเมื่อฟังก์ชั่นควบคุมแรงเบรกล้อหลัง (ฟังก์ชั่นวาล์วปรับแรงดัน) ของระบบ ABS ไม่ทำงาน
ถ้าไฟเตือนระบบเบรกติดสว่างขึ้นขณะขับขี่ แสดงว่าอาจมีสิ่งผิดปกติเกิดขึ้นกับระบบเบรกของรถ
ถ้าเหตุการณ์ดังกล่าวเกิดขึ้น:

1) นำรถเข้าจอดข้างทางโดยให้หยุดรถอย่างระมัดระวัง

⚠ คำเตือน

พึงระลึกไว้ว่าระยะเบรกอาจไกลขึ้น ท่านอาจจะต้องเหยียบแป้นเบรกโดยใช้แรงมากกว่าเดิม และแป้นเบรกอาจจมลงมากกว่าปกติ

2) ทดสอบเบรกอย่างระมัดระวังโดยการออกตัวและหยุดรถที่ไหล่ทาง
3) ถ้าท่านคิดว่าปลอดภัย ให้ค่อยๆ ขับรถด้วยความระมัดระวังด้วยความเร็วต่ำหรือลากรถไปยังศูนย์บริการซูซูกิที่ใกล้ที่สุดเพื่อรับการซ่อมบำรุง

⚠ คำเตือน

ถ้าสภาวะใดสภาวะหนึ่งต่อไปนี้เกิดขึ้น ท่านควรนำรถเข้ารับการตรวจสอบระบบเบรกที่ศูนย์บริการซูซูกิทันที

- **ถ้าไฟเตือนระบบเบรกไม่ดับลงหลังจากสตาร์ทเครื่องยนต์และปลดเบรกมือจนสุดแล้ว**
- **ไฟเตือนระบบเบรกไม่ติดสว่างเมื่อบิดสวิตช์สตาร์ทไปที่ตำแหน่ง “ON” หรือกดสวิตช์สตาร์ทเครื่องยนต์เพื่อเปลี่ยนโหมดสตาร์ทเป็น ON**
- **ถ้าไฟเตือนระบบเบรกติดสว่างขึ้นเมื่อไรก็ตามในระหว่างการใช้รถ**

หมายเหตุ:
เนื่องจากระบบเบรกเป็นแบบปรับด้วยตัวเอง ดังนั้นระดับน้ำมันเบรกจึงลดลงตามการสึกของผ้าเบรก การเติมน้ำมันเบรก ในกระปุกน้ำมันเบรกจึงเป็นการบำรุงรักษาตามระยะปกติ

ไฟเตือนระบบป้องกันเบรกล็อค (ABS)

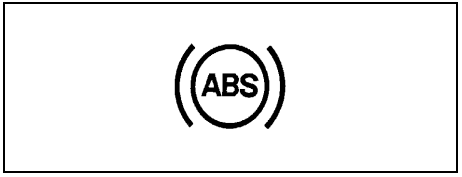

65D529

เมื่อบิดสวิตช์สตาร์ทไปที่ตำแหน่ง “ON” หรือกดสวิตช์สตาร์ทเครื่องยนต์เพื่อเปลี่ยนโหมดสตาร์ทไปเป็น ON ไฟเตือนจะติดสว่างขึ้นเป็นระยะเวลาสั้นๆ แล้วดับลงเพื่อให้ท่านตรวจเช็คว่าไฟเตือนทำงานปกติ
ถ้าไฟเตือนติดค้างหรือติดสว่างขึ้นในขณะขับขี่ แสดงว่าอาจมีสิ่งผิดปกติเกิดขึ้นกับระบบ ABS

ถ้าเหตุการณ์ดังกล่าวเกิดขึ้น:

1) นำรถเข้าจอดข้างทางโดยให้หยุดรถอย่างระมัดระวัง
2) บิดสวิตช์สตาร์ทไปที่ตำแหน่ง “LOCK” หรือเปลี่ยนโหมดสตาร์ทไปที่ LOCK (OFF) โดยการกดสวิตช์สตาร์ทเครื่องยนต์ จากนั้นสตาร์ทเครื่องยนต์อีกครั้ง

ถ้าไฟเตือนติดสว่างขึ้นเป็นระยะเวลาสั้นๆ แล้วดับลง แสดงว่าระบบปกติ ถ้าไฟเตือนยังคงติดค้าง แสดงว่ามีสิ่งผิดปกติเกิดขึ้นกับระบบ

ถ้าไฟเตือน ABS และไฟเตือนระบบเบรกติดสว่างค้างหรือติดสว่างขึ้นพร้อมกันในขณะขับขี่ แสดงว่าระบบ ABS ของท่านมีฟังก์ชั่นควบคุมแรงเบรกล้อหลัง (ฟังก์ชั่นวาล์วปรับแรงดัน) และอาจมีสิ่งผิดปกติเกิดขึ้นกับฟังก์ชั่นควบคุม

แรงเบรกล้อหลังและฟังก์ชั่นป้องกันการล็อคของระบบ ABS

ถ้าหนึ่งในสภาวะข้างต้นเกิดขึ้น ให้นำรถเข้ารับการตรวจเช็คระบบที่ศูนย์บริการซูซูกิ
ถ้าระบบ ABS ไม่ทำงาน ระบบเบรกจะทำงานเหมือนระบบเบรกธรรมดาที่ไม่มีระบบ ABS

สำหรับรายละเอียดของระบบ ABS ให้ดูที่ “ระบบป้องกันเบรกล็อค (ABS)” ในหมวด “การใช้งานรถของท่าน”

ไฟเตือน ESP®



52KM133

ESP® เป็นเครื่องหมายการค้าจดทะเบียนของ Daimler AG

ไฟเตือนนี้จะกะพริบ 5 ครั้งต่อวินาทีเมื่อมีการเปิดใช้งานหนึ่งในระบบต่อไปนี้

- ระบบควบคุมการทรงตัว
- ระบบป้องกันล้อหมุนฟรี

ถ้าไฟเตือนนี้กะพริบ โปรดขับรถอย่างระมัดระวัง

เมื่อบิดสวิตช์สตาร์ทไปที่ตำแหน่ง “ON” หรือกดสวิตช์สตาร์ทเครื่องยนต์เพื่อเปลี่ยนโหมดสตาร์ทไปเป็น ON ไฟเตือนจะติดสว่างขึ้นเป็นระยะเวลาสั้นๆ แล้วดับลงเพื่อให้ท่านตรวจเช็คว่าไฟเตือนทำงานปกติ ถ้าไฟเตือนติดค้างหรือติดสว่างขึ้นในขณะขับขี่ แสดงว่าอาจมีสิ่งผิดปกติเกิดขึ้นกับระบบ ESP® (นอกจากระบบ ABS) ท่านควรนำรถเข้ารับการตรวจเช็คระบบที่ศูนย์บริการซูซูกิ

สำหรับรายละเอียดเกี่ยวกับระบบ ESP® ให้ดูที่ “โปรแกรมควบคุมการทรงตัวอัตโนมัติ (ESP®)” ในหมวด “การใช้งานรถของท่าน”

⚠ คำเตือน

ระบบ ESP® ไม่สามารถป้องกันอุบัติเหตุ ขับรถด้วยความระมัดระวังตลอดเวลา

ไฟแสดงสถานะ ESP® OFF



57L30045

เมื่อบิดสวิตช์สตาร์ทไปที่ตำแหน่ง “ON” หรือกดสวิตช์สตาร์ทเครื่องยนต์เพื่อเปลี่ยนโหมดสตาร์ทไปเป็น ON ไฟเตือนจะติดสว่างขึ้นเป็นระยะเวลาสั้นๆ แล้วดับลงเพื่อให้ท่านตรวจเช็คว่าไฟเตือนทำงานปกติ

เมื่อกดสวิตช์ ESP® OFF เพื่อปิดระบบ ESP® (นอกจากระบบ ABS) ไฟแสดงสถานะระบบ ESP® OFF จะติดสว่างและติดค้าง

สำหรับรายละเอียดเกี่ยวกับระบบ ESP® ให้ดูที่ “โปรแกรมควบคุมการทรงตัวอัตโนมัติ (ESP®)” ในหมวด “การใช้งานรถของท่าน”

ไฟเตือนแรงดันน้ำมันเครื่อง

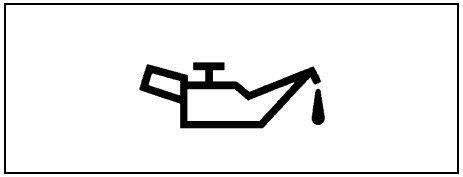

50G051

เมื่อบิดสวิตช์สตาร์ทไปที่ตำแหน่ง “ON” หรือกดสวิตช์สตาร์ทเครื่องยนต์เพื่อเปลี่ยนโหมดสตาร์ทไปเป็น ON ไฟเตือนนี้จะติดสว่าง เมื่อสตาร์ทเครื่องยนต์ ไฟเตือนจะดับลง ไฟเตือนนี้จะติดสว่างขึ้นและติดค้างถ้าแรงดันน้ำมันเครื่องไม่เพียงพอ ถ้าไฟเตือนนี้ติดสว่างขึ้นขณะขับขี่ ให้นำรถจอดข้างทางให้เร็วที่สุดเท่าที่จะทำได้และดับเครื่องยนต์ ตรวจเช็คระดับน้ำมันเครื่องและเติมน้ำมันเครื่องถ้าจำเป็น ถ้ามีน้ำมันเครื่องมากพอ ให้นำรถเข้ารับการตรวจสอบระบบหล่อลื่นที่ศูนย์บริการซูซูกิก่อนทำการขับขี่อีกครั้ง

ข้อพึงระวัง

- **ถ้าท่านปล่อยให้เครื่องยนต์ทำงานขณะที่ไฟเตือนนี้ติดสว่าง เครื่องยนต์อาจเสียหายรุนแรงได้**
- **อย่าใช้ไฟเตือนแรงดันน้ำมันเครื่องเพื่อตัดสินความจำเป็นในการเติมน้ำมันเครื่องเพียงอย่างเดียว ตรวจเช็คระดับน้ำมันเครื่องเป็นประจำ**

ไฟเตือนไฟชาร์จ

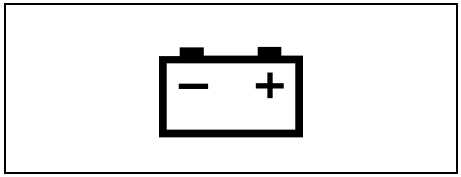

50G052

เมื่อบิดสวิตช์สตาร์ทไปที่ตำแหน่ง “ON” หรือกดสวิตช์สตาร์ทเครื่องยนต์เพื่อเปลี่ยนโหมดสตาร์ทไปเป็น ON ไฟเตือนนี้จะติดสว่าง เมื่อสตาร์ทเครื่องยนต์ ไฟเตือนจะดับลง ไฟเตือนนี้จะติดสว่างขึ้นและติดค้างถ้ามีสิ่งผิดปกติเกิดขึ้นกับระบบไฟชาร์จแบตเตอรี่ ถ้าไฟเตือนนี้ติดสว่างขึ้นขณะเครื่องยนต์ทำงาน ให้นำรถเข้ารับการตรวจเช็คระบบไฟชาร์จที่ศูนย์บริการซูซูกิทันที

ไฟเตือนคาดเข็มขัดนิรภัยด้านคนขับ/ไฟเตือนคาดเข็มขัดนิรภัยด้านผู้โดยสารเบาะหน้า



60G049

เมื่อคนขับหรือผู้โดยสารเบาะหน้าไม่คาดเข็มขัดนิรภัย ไฟเตือนนี้จะติดสว่างและ/หรือกะพริบ

สำหรับรายละเอียดเกี่ยวกับไฟเตือนเข็มขัดนิรภัย ให้ดู “เข็มขัดนิรภัยและเบาะนิรภัยสำหรับเด็ก” ในหมวดนี้

ไฟเตือน “AIR BAG”



63J030

เมื่อบิดสวิตช์สตาร์ทไปที่ตำแหน่ง “ON” หรือกดสวิตช์สตาร์ทเครื่องยนต์เพื่อเปลี่ยนโหมดสตาร์ทไปเป็น ON ไฟเตือนนี้จะกะพริบหรือติดสว่างขึ้นเป็นระยะหลายวินาที เพื่อให้ท่านตรวจเช็คว่าไฟเตือนทำงานปกติ

ไฟเตือนจะติดสว่างขึ้นและติดค้างถ้ามีปัญหาเกิดขึ้นในระบบถุงลมหรือระบบรั้งกลับเข็มขัดนิรภัย

⚠ คำเตือน

ถ้าไฟเตือน AIR BAG ไม่กะพริบหรือติดสว่างขึ้นเป็นระยะเวลาสั้นๆ แล้วดับลงเมื่อบิดสวิตช์สตาร์ทไปที่ตำแหน่ง “ON” หรือกดสวิตช์สตาร์ทเครื่องยนต์เพื่อเปลี่ยนโหมดสตาร์ทไปที่ ON ไฟเตือนติดค้างนานกว่า 10 วินาที หรือติดสว่างในขณะขับขี่ แสดงว่าระบบถุงลมหรือระบบรั้งกลับเข็มขัดนิรภัยอาจทำงานผิดปกติ ซึ่งอาจทำให้เกิดการบาดเจ็บรุนแรงในกรณีที่เกิดรถชนกัน ให้นำรถเข้ารับการตรวจสอบระบบทั้งสองที่ศูนย์บริการซูซูกิ

ไฟแสดงสถานะความบกพร่อง

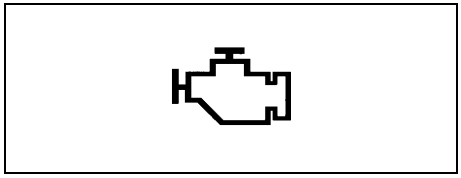

65D530

รถของท่านมีระบบควบคุมมลภาวะซึ่งควบคุมด้วยคอมพิวเตอร์ ไฟแสดงสถานะความบกพร่องติดตั้งอยู่ที่แผงหน้าปัดเพื่อแจ้งเตือนเมื่อจำเป็นต้องนำรถเข้ารับการตรวจเช็คระบบควบคุมมลภาวะ เมื่อบิดสวิตช์สตาร์ทไปที่ตำแหน่ง “ON” หรือกดสวิตช์สตาร์ทเครื่องยนต์เพื่อเปลี่ยนโหมดสตาร์ทไปเป็น ON ไฟเตือนนี้จะติดสว่างเมื่อสตาร์ทเครื่องยนต์ไฟเตือนจะดับลง

ถ้าไฟแสดงสถานะความบกพร่องติดสว่างขึ้นหรือกะพริบขณะเครื่องยนต์ทำงาน แสดงว่าระบบควบคุมมลภาวะได้รับความเสียหาย
ให้นำรถของท่านเข้ารับบริการที่ศูนย์บริการซูซูกิเพื่อซ่อมแซมความเสียหาย

นอกจากนี้ ถ้าไฟเตือนนี้ติดสว่างขณะเครื่องยนต์ทำงาน แสดงว่าระบบเกียร์ CVT มีปัญหา ให้นำรถเข้ารับการตรวจเช็คระบบที่ศูนย์บริการซูซูกิ

ข้อพึงระวัง

การขับรถต่อไปโดยที่ไฟแสดงสถานะความบกพร่องติดสว่างหรือกะพริบอยู่จะทำให้ระบบควบคุมมลภาวะของรถเสียหายอย่างถาวร และส่งผลต่อการขับขี่หรือการประหยัดน้ำมันเชื้อเพลิงของรถ

ไฟเตือนระบบเกียร์ (ในรถบางรุ่น)

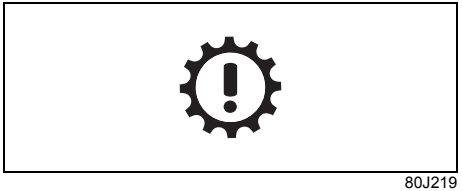

80J219

เมื่อบิดสวิตช์สตาร์ทไปที่ตำแหน่ง “ON” หรือกดสวิตช์สตาร์ทเครื่องยนต์เพื่อเปลี่ยนโหมดสตาร์ทไปเป็น ON ไฟเตือนนี้จะติดสว่างขึ้นหลายวินาทีเพื่อให้ท่านตรวจเช็คว่าไฟเตือนทำงานปกติ
ถ้าไฟเตือนนี้ติดสว่างขณะเครื่องยนต์ทำงาน แสดงว่าระบบเกียร์ CVT มีปัญหา ให้นำรถเข้ารับการตรวจเช็คระบบที่ศูนย์บริการซูซูกิ

(สำหรับรุ่นเกียร์ CVT)

ไฟเตือนนี้จะกะพริบถ้าอุณหภูมิน้ำมันเกียร์ CVT สูงเกินไป ให้จอดรถในที่ปลอดภัยและรอให้น้ำมันเกียร์เย็นตัวลง

ไฟเตือนระบบปุ่มกดคีย์เลสสตาร์ท/ระบบยับยั้งการทำงานของเครื่องยนต์

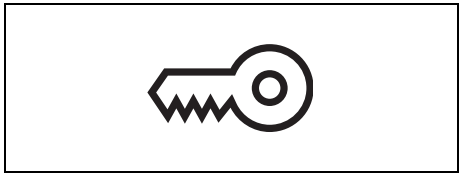

80JM122

เมื่อบิดสวิตช์สตาร์ทไปที่ตำแหน่ง “ON” หรือกดสวิตช์สตาร์ทเครื่องยนต์เพื่อเปลี่ยนโหมดสตาร์ทไปเป็น ON ไฟเตือนจะติดสว่างขึ้นเป็นระยะเวลาสั้นๆ แล้วดับลงเพื่อให้ท่านตรวจเช็คว่าไฟเตือนทำงานปกติ

ถ้าไฟนี้กะพริบหรือติดค้าง แสดงว่ามีปัญหาเกิดขึ้นกับระบบหรือไม่สามารถปลดล็อคพวงมาลัย ถ้าเกิดเหตุการณ์นี้ขึ้นให้กดสวิตช์สตาร์ทเครื่องยนต์ แล้วหมุนพวงมาลัยไปทางซ้ายหรือขวา

ถ้าไฟยังกะพริบหรือติดค้างแม้จะสตาร์ทเครื่องยนต์โดยใช้แรงดันไฟฟ้าของแบตเตอรี่ ให้ติดต่อศูนย์บริการซูซูกิเพื่อตรวจสอบระบบ

ไฟเตือนประตูเปิด

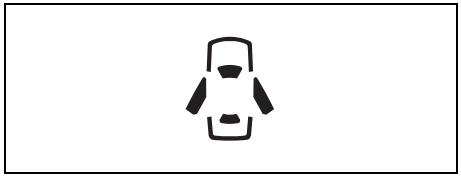

54G391

ไฟเตือนนี้จะติดสว่างจนกว่าประตูทุกบาน (รวมถึงประตูท้าย) ปิดสนิท

ถ้ามีประตูบานใดบานหนึ่ง (รวมถึงประตูท้าย) เปิดอยู่ขณะที่รถกำลังเคลื่อนที่ เสียงเตือนจะดังขึ้นเพื่อเตือนให้ท่านปิดประตูทุกบานให้สนิท

ไฟเตือนระดับน้ำมันเชื้อเพลิงต่ำ



54G343

ถ้าไฟเตือนนี้ติดสว่างขึ้น ให้เติมน้ำมันเชื้อเพลิงโดยเร็วที่สุด

เมื่อไฟเตือนนี้ติดสว่างขึ้น เสียงเตือนจะดังขึ้นหนึ่งครั้งเพื่อเตือนให้ท่านเติมน้ำมันเชื้อเพลิง

ถ้าท่านไม่เติมน้ำมันเชื้อเพลิง เสียงเตือนจะดังทุกครั้งเมื่อบิดสวิตช์สตาร์ทไปที่ตำแหน่ง “ON” หรือกดสวิตช์สตาร์ทเครื่องยนต์เพื่อเปลี่ยนโหมดสตาร์ทเป็น ON

หมายเหตุ:
จุดที่กระตุ้นให้ไฟเตือนนี้ทำงานจะแตกต่างกันไป ทั้งนี้ขึ้นอยู่กับสภาพถนน (เช่น ทางลาดชันหรือทางโค้ง) และสภาวะการขับขี่เนื่องจากน้ำมันเชื้อเพลิงในถังจะเคลื่อนที่ไปมา

ไฟเตือนพวงมาลัยเพาเวอร์ไฟฟ้า



79J039

เมื่อบิดสวิตช์สตาร์ทไปที่ตำแหน่ง “ON” หรือกดสวิตช์สตาร์ทเครื่องยนต์เพื่อเปลี่ยนโหมดสตาร์ทไปเป็น ON ไฟเตือนนี้จะติดสว่าง เมื่อสตาร์ทเครื่องยนต์ ไฟเตือนจะดับลง

ถ้าไฟเตือนนี้ติดสว่างขึ้นขณะขับขี่ ระบบพวงมาลัยเพาเวอร์อาจไม่ทำงานตามปกติ ให้นำรถเข้ารับการตรวจสอบระบบที่ศูนย์บริการซูซูกิ

หมายเหตุ:
อาจต้องใช้แรงหมุนพวงมาลัยมากกว่าปกติเมื่อใช้งานพวงมาลัยเพาเวอร์ไฟฟ้าขณะจอดรถหรือขับขี่ที่ความเร็วต่ำมากในกรณีดังต่อไปนี้ อาการดังกล่าวไม่ใช่ความผิดปกติของระบบบังคับเลี้ยว แต่ระบบควบคุมพวงมาลัยเพาเวอร์ไฟฟ้าจะจำกัดการส่งแรงช่วยเพื่อป้องกันไม่ให้ระบบมีอุณหภูมิร้อนจัด

- *เมื่อหมุนพวงมาลัยบ่อยๆ*
- *เมื่อหมุนพวงมาลัยจนสุดเป็นเวลานาน*

เมื่อระบบควบคุมพวงมาลัยเพาเวอร์ไฟฟ้ามีอุณหภูมิลดลง การทำงานของระบบพวงมาลัยเพาเวอร์ไฟฟ้าก็จะกลับสู่ภาวะปกติ
อย่างไรก็ตามการใช้งานพวงมาลัยในลักษณะดังกล่าวบ่อยๆ อาจทำให้ระบบพวงมาลัยเพาเวอร์ไฟฟ้าเสียหายได้

หมายเหตุ:
ถ้าระบบพวงมาลัยเพาเวอร์ไม่ทำงานตามปกติ ท่านจะรู้สึกว่าบังคับเลี้ยวได้ยากขึ้น อย่างไรก็ตามท่านจะยังคงสามารถบังคับเลี้ยวได้เช่นเดิม

หมายเหตุ:
ถ้าพวงมาลัยถูกใช้งาน ท่านอาจได้ยินเสียงที่เกิดจากการทำงานของระบบพวงมาลัยเพาเวอร์ไฟฟ้า ซึ่งไม่ใช่ลักษณะของความผิดปกติแต่อย่างใด และยังแสดงว่าระบบพวงมาลัยเพาเวอร์นั้นทำงานอย่างถูกต้อง

ไฟแสดงสถานะอุณหภูมิน้ำหล่อเย็นเครื่องยนต์ (ในรถบางรุ่น)

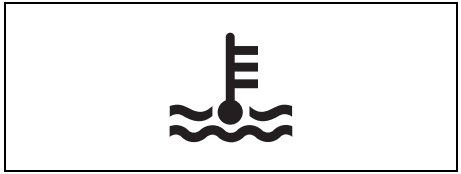

54G344

เมื่อบิดสวิตช์สตาร์ทไปที่ตำแหน่ง “ON” ไฟเตือนนี้จะติดสว่างขึ้นเป็นระยะเวลาสั้นๆ แล้วดับลง เพื่อให้ท่านสามารถตรวจเช็คได้ว่าไฟเตือนทำงานหรือไม่

ไฟแสดงสถานะนี้มีฟังก์ชั่นสองอย่างต่อไปนี้

ไฟเตือนอุณหภูมิน้ำหล่อเย็นเครื่องยนต์ต่ำ (สีน้ำเงิน)

ไฟเตือนนี้จะติดค้างเมื่อเครื่องยนต์ยังเย็นอยู่ และจะดับลงเมื่อเครื่องยนต์อุ่นขึ้น

ถ้าไฟเตือนนี้กะพริบ แสดงว่ามีปัญหาเกิดขึ้นกับระบบ ให้นำรถเข้ารับการตรวจสอบที่ศูนย์บริการซูซูกิ

ไฟเตือนอุณหภูมิน้ำหล่อเย็นเครื่องยนต์สูง (สีแดง)

ถ้าไฟเตือนนี้กะพริบขณะขับขี่ แสดงว่าเครื่องยนต์ร้อนจัด หลีกเลี่ยงสภาวะการขับขี่ที่อาจทำให้เกิดความร้อนจัด ถ้าไฟเตือนนี้ติดค้างโดยไม่กะพริบ แสดงว่าเครื่องยนต์ร้อนจัด ปฏิบัติตามคำแนะนำใน “ปัญหาเครื่องยนต์: เครื่องยนต์ร้อนจัด” ในหมวด “การปฏิบัติในกรณีฉุกเฉิน”

ข้อพึงระวัง
การฝืนขับรถต่อไปโดยที่เข็มชี้แสดงว่าเครื่องยนต์ร้อนจัดจะส่งผลให้เครื่องยนต์เสียหายรุนแรงได้

ไฟเตือนไฟหน้า LED (ในรถบางรุ่น)

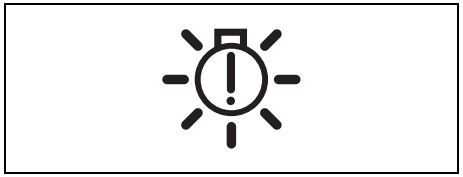

54P000234

เมื่อกดสวิตช์สตาร์ทเครื่องยนต์เพื่อเปลี่ยนโหมดสตาร์ทไปเป็น ON ไฟเตือนจะติดสว่างขึ้นเป็นระยะเวลาสั้นๆ แล้วดับลงเพื่อให้ท่านตรวจเช็คว่าไฟเตือนทำงานปกติ

ถ้าไฟเตือนนี้ติดสว่างขึ้น แสดงว่ามีปัญหาเกิดขึ้นกับไฟหน้า LED จอดรถในที่ปลอดภัยแล้วปรึกษาศูนย์บริการซูซูกิเพื่อแก้ไขปัญหาดังกล่าว

ไฟแสดงสถานะไฟเลี้ยว

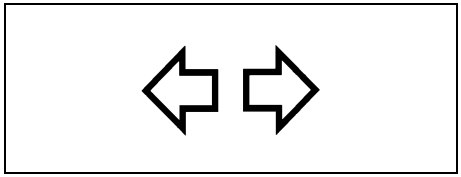

50G055

เมื่อท่านเปิดสัญญาณเลี้ยวซ้ายหรือเลี้ยวขวา ลูกศรสีเขียวของสัญญาณเลี้ยวที่เปิดบนแผงหน้าปัดจะกะพริบพร้อมกับไฟเลี้ยวดวงนั้นๆ เมื่อท่านเปิดสวิตช์ไฟฉุกเฉิน ลูกศรทั้งสองจะกะพริบพร้อมกับไฟเลี้ยวทั้งหมด

ไฟแสดงสถานะไฟสูง

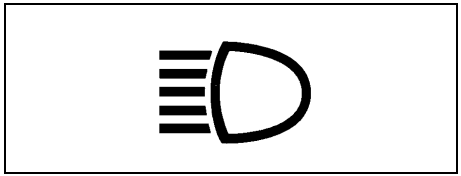

50G056

ไฟแสดงสถานะนี้จะติดสว่างขึ้นเมื่อเปิดไฟสูง

ไฟแสดงสถานะไฟส่องสว่าง

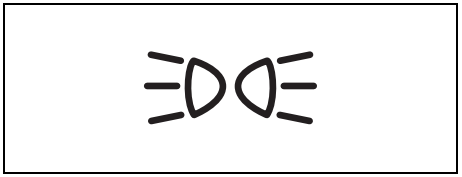

64J045

ไฟแสดงสถานะนี้จะติดสว่างขึ้นขณะที่ไฟหรี่ ไฟท้าย และ/หรือไฟหน้าเปิดอยู่

ไฟแสดงสถานะไฟตัดหมอกหน้า (ในรถบางรุ่น)

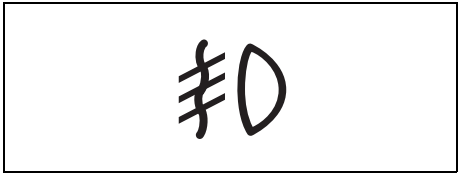

68PM00268

ไฟแสดงสถานะไฟตัดหมอกหน้าจะติดสว่างขึ้นเมื่อไฟตัดหมอกหน้าทำงาน

ไฟแสดงสถานะ ENG A-STOP

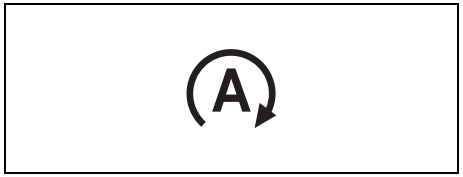

72M00032

เมื่อบิดสวิตช์สตาร์ทไปที่ตำแหน่ง “ON” หรือกดสวิตช์สตาร์ทเครื่องยนต์เพื่อเปลี่ยนโหมดสตาร์ทไปเป็น ON ไฟเตือนจะติดสว่างขึ้นเป็นระยะเวลาสั้นๆ แล้วดับลงเพื่อให้ท่านตรวจเช็คว่าไฟเตือนทำงานปกติ

เมื่อเครื่องยนต์หยุดทำงานโดยอัตโนมัติ ไฟแสดงสถานะนี้จะติดสว่าง

สำหรับรายละเอียด ให้ดู “ระบบ ENG A-STOP (ระบบสตาร์ท-ดับเครื่องยนต์อัตโนมัติ)” ในหมวด “การใช้งานรถของท่าน”

ไฟแสดงสถานะ ENG A-STOP OFF

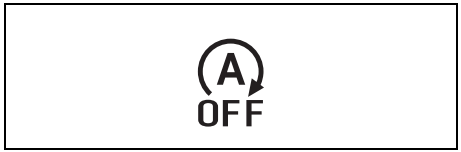

72M00159

เมื่อบิดสวิตช์สตาร์ทไปที่ตำแหน่ง “ON” หรือกดสวิตช์สตาร์ทเครื่องยนต์เพื่อเปลี่ยนโหมดสตาร์ทไปเป็น ON ไฟเตือนจะติดสว่างขึ้นเป็นระยะเวลาสั้นๆ แล้วดับลงเพื่อให้ท่านตรวจเช็คว่าไฟเตือนทำงานปกติ

เมื่อท่านกดสวิตช์ ENG A-STOP OFF ไฟนี้จะติดสว่าง

ไฟนี้จะกะพริบเมื่อเกิดกรณีใดกรณีหนึ่งต่อไปนี้

- อาจมีสิ่งผิดปกติเกิดขึ้นกับระบบ ENG A-STOP OFF
- ถึงเวลาเปลี่ยนแบตเตอรี่

ท่านควรนำรถเข้ารับการตรวจเช็คระบบที่ศูนย์บริการซูซูกิ

สำหรับรายละเอียด ให้ดู “ระบบ ENG A-STOP (ระบบสตาร์ท-ดับเครื่องยนต์อัตโนมัติ)” ในหมวด “การใช้งานรถของท่าน”

ไฟแสดงสถานะโหมด S (สปอร์ต) (ในรถบางรุ่น)



52RM20600

ไฟแสดงสถานะนี้จะติดสว่างขึ้นเมื่อสวิตช์โหมด S (สปอร์ต) ON

ไฟแสดงสถานะการเตือนหลัก (ในรถบางรุ่น)



68PM00278

เมื่อกดสวิตช์สตาร์ทเครื่องยนต์เพื่อเปลี่ยนโหมดสตาร์ทไปเป็น ON ไฟเตือนจะติดสว่างขึ้นเป็นระยะเวลาสั้นๆ แล้วดับลงเพื่อให้ท่านตรวจเช็คว่าไฟเตือนทำงานปกติ

เมื่อจอแสดงข้อมูลแสดงข้อความเตือนและไฟแสดงสถานะ ไฟแสดงสถานะนี้อาจกะพริบด้วย

สำหรับรายละเอียด ให้ดูที่ “จอแสดงข้อมูล” ในหมวดนี้

สวิตช์ควบคุมไฟส่องสว่าง

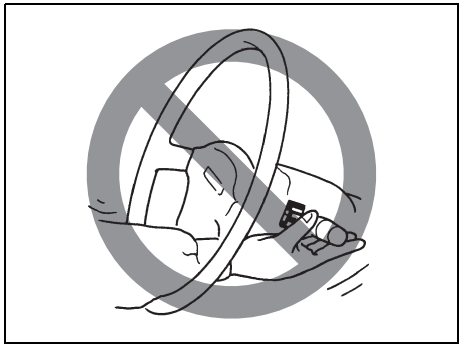

65D611

⚠ คำเตือน

เพื่อหลีกเลี่ยงการบาดเจ็บที่อาจเกิดขึ้น ห้ามใช้งานสวิตช์ควบคุมโดยใช้มือสอดผ่านช่องพวงมาลัย

การใช้งานไฟส่องสว่าง

ตัวอย่าง

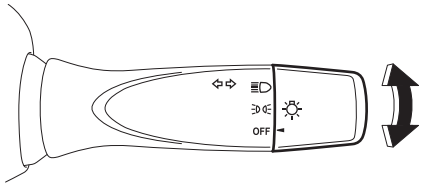

66RH032

การเปิดหรือปิดไฟ ให้บิดที่ปลายสวิตช์ ซึ่งมีสามตำแหน่ง คือ:

OFF
ปิดไฟทั้งหมด

เปิดไฟหรี่หน้า ไฟท้าย ไฟส่องป้ายทะเบียน และไฟแผงหน้าปัด แต่ไฟหน้าไม่เปิด

เปิดไฟหรี่หน้า ไฟท้าย ไฟส่องป้ายทะเบียน ไฟแผงหน้าปัด และไฟหน้า

ตัวอย่าง

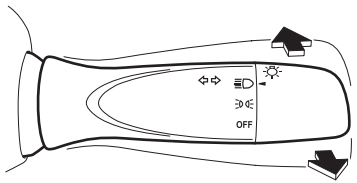

66RH033

ขณะที่ไฟหน้าเปิดอยู่ ให้ดันสวิตช์ไปข้างหน้าเพื่อเปิดไฟสูง หรือดันสวิตช์เข้าหาตัวเพื่อกลับมายังไฟต่ำ ขณะที่เปิดไฟสูง ไฟแสดงสถานะบนแผงหน้าปัดจะติดสว่างขึ้น การกะพริบไฟสูงเพื่อใช้เป็นไฟขอทาง ให้ดันสวิตช์เข้าหาตัวเล็กน้อย แล้วปล่อยเมื่อท่านให้สัญญาณเสร็จเรียบร้อยแล้ว

เสียงเตือนไฟส่องสว่าง

เสียงเตือนภายในจะดังบี๊บอย่างต่อเนื่องถ้าท่านเปิดประตูด้านคนขับโดยที่ไม่ได้ปิดไฟหน้าและไฟหรี่ ฟังก์ชั่นนี้จะถูกกระตุ้นให้ทำงานภายใต้สภาวะต่อไปนี้:
ไฟหน้าและ/หรือไฟหรี่เปิดอยู่แม้หลังจากบิดสวิตช์สตาร์ทไปที่ OFF หรือกดสวิตช์สตาร์ทเครื่องยนต์เพื่อเปลี่ยนโหมดสตาร์ทไปที่ LOCK (OFF)

เสียงเตือนจะหยุดดังเมื่อท่านปิดไฟหน้าและไฟหรี่

หมายเหตุ:
ข้อความจะแสดงบนจอแสดงข้อมูลที่แผงหน้าปัด (แบบ B) ขณะที่เสียงเตือนดัง

ระบบไฟส่องสว่างเวลากลางวัน (D.R.L.) (ในรถบางรุ่น)

เมื่อสตาร์ทเครื่องยนต์ ไฟส่องสว่างเวลากลางวันจะเปิดขึ้นด้วยระบบนี้

สภาวะการทำงานของระบบ D.R.L.
1) เครื่องยนต์กำลังทำงาน
2) ไฟหน้าและไฟตัดหมอกหน้า (ในรถบางรุ่น) ปิดอยู่

หมายเหตุ:
ความสว่างของไฟส่องสว่างเวลากลางวันจะแตกต่างจากความสว่างของไฟหรี่ แต่ไม่ใช่ความผิดปกติ

สวิตช์ไฟตัดหมอกหน้า (ในรถบางรุ่น)

ตัวอย่าง

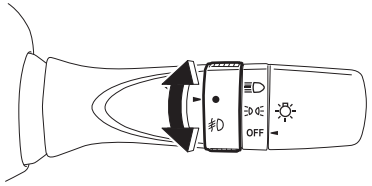

66RH034

การเปิดไฟตัดหมอกหน้า ให้บิดสวิตช์ดังที่แสดงในภาพขณะที่ไฟหรี่/ไฟท้ายและ/หรือไฟหน้าเปิดอยู่ เมื่อไฟตัดหมอกหน้าเปิดอยู่ ไฟแสดงสถานะไฟตัดหมอกหน้าบนแผงหน้าปัดจะติดสว่างขึ้น

หมายเหตุ:
ในบางประเทศ การใช้งานไฟส่องสว่างอาจแตกต่างจากที่อธิบายไว้ข้างต้นตามกฎข้อบังคับของท้องถิ่นนั้นๆ

สวิตช์ปรับระดับไฟหน้า (ในรถบางรุ่น)

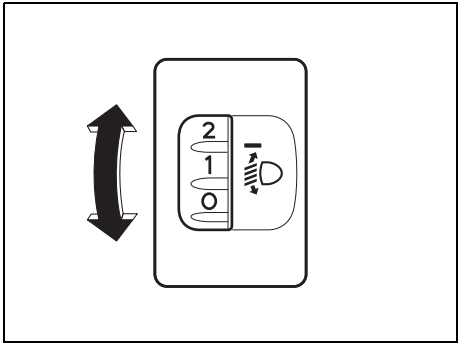

75RM008

ปรับระดับไฟหน้าตามสภาวะน้ำหนักบรรทุกของรถโดยการเลื่อนสวิตช์นี้ ตารางแสดงตำแหน่งสวิตช์ที่เหมาะสมสำหรับสภาวะน้ำหนักบรรทุกของรถที่แตกต่างกัน

สภาวะน้ำหนักบรรทุกของรถ	ตำแหน่งสวิตช์
คนขับเท่านั้น	0
คนขับ + ผู้โดยสาร 1 คน (เบาะหน้า)	0.5
คนขับ + ผู้โดยสาร 4 คน ไม่มีสัมภาระ	1.5
คนขับ + ผู้โดยสาร 4 คน มีสัมภาระ	2
คนขับ + สัมภาระเต็มพิกัดบรรทุก	3

สวิตช์ควบคุมไฟเลี้ยว

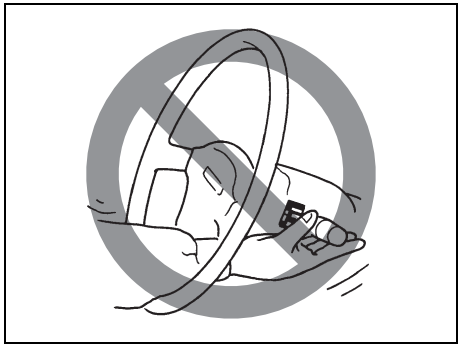

65D611

⚠ คำเตือน

เพื่อหลีกเลี่ยงการบาดเจ็บที่อาจเกิดขึ้น ห้ามใช้งานสวิตช์ควบคุมโดยใช้มือสอดผ่านช่องพวงมาลัย

การใช้งานไฟเลี้ยว

ขณะที่สวิตช์สตาร์ทอยู่ที่ตำแหน่ง “ON” หรือโหมดสตาร์ทอยู่ที่ ON ให้เลื่อนสวิตช์ขึ้นหรือลงเพื่อเปิดสัญญาณไฟเลี้ยวขวาหรือซ้าย

สัญญาณไฟเลี้ยวปกติ

ตัวอย่าง

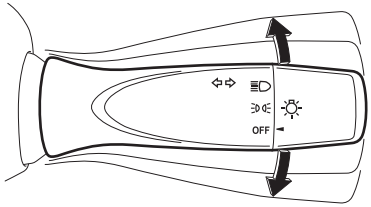

66RH035

เลื่อนสวิตช์ขึ้นหรือลงจนสุดเพื่อเปิดสัญญาณไฟเลี้ยว เมื่อทำการเลี้ยวเสร็จเรียบร้อยแล้ว สัญญาณไฟเลี้ยวจะถูกยกเลิกและสวิตช์ไฟเลี้ยวจะกลับสู่ตำแหน่งปกติ

สัญญาณการเปลี่ยนเลน

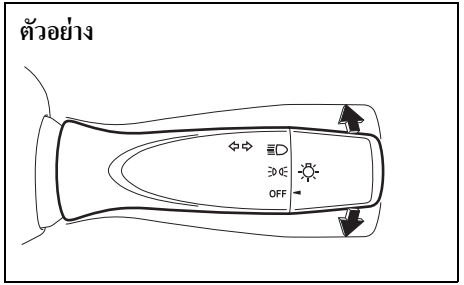

66RH036

เลื่อนสวิตช์ขึ้นหรือลงเพื่อเลี้ยวขวาหรือเลี้ยวซ้ายและจับสวิตช์ค้างไว้ในตำแหน่งที่ขับเคลื่อน

- สัญญาณไฟเลี้ยวและไฟแสดงสถานะจะกะพริบในขณะที่ท่านจับสวิตช์ค้างไว้ในตำแหน่งที่ขับเคลื่อน
- สัญญาณไฟเลี้ยวและไฟแสดงสถานะจะกะพริบ 3 ครั้ง แม้ว่าท่านจะเลื่อนสวิตช์กลับไปที่ตำแหน่งเดิมทันทีหลังจากเปิดใช้งาน

หมายเหตุ:
สามารถเลือกตั้งค่าให้สัญญาณไฟเลี้ยวและไฟแสดงสถานะไฟเลี้ยวกะพริบ 3 ครั้งหลังจากที่ปล่อยสวิตช์ควบคุมไฟเลี้ยวกลับสู่ตำแหน่งปกติได้ที่จอแสดงข้อมูล ดูที่หัวข้อ "จอแสดงข้อมูล" ในหมวดนี้

หมายเหตุ:
ท่านสามารถกำหนดจำนวนครั้งในการกะพริบของสัญญาณไฟเลี้ยวและไฟแสดงสถานะไฟเลี้ยวได้ (1 ถึง 4 ครั้ง) โปรดติดต่อขอรับการกำหนดค่าได้ที่ศูนย์บริการซูซูกิ

สวิตช์ไฟฉุกเฉิน

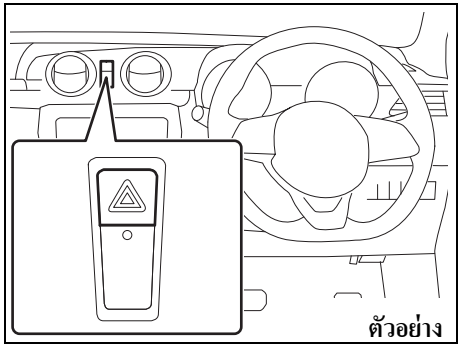

57RK035

กดสวิตช์ไฟฉุกเฉินเพื่อเปิดไฟฉุกเฉิน ไฟเลี้ยวทั้งหมดและไฟแสดงสถานะไฟเลี้ยวทั้งสองจะกะพริบพร้อมกัน การปิดไฟฉุกเฉิน ให้กดสวิตช์อีกครั้ง
เมื่อท่านต้องจอดรถในกรณีฉุกเฉิน ให้ใช้ไฟฉุกเฉินเพื่อเตือนคนขับรถคันอื่นๆ ถึงโอกาสเสี่ยงต่อการเกิดอันตรายบนท้องถนน

สวิตช์ที่ปัดน้ำฝนและที่ฉีดน้ำล้างกระจกบังลมหน้า

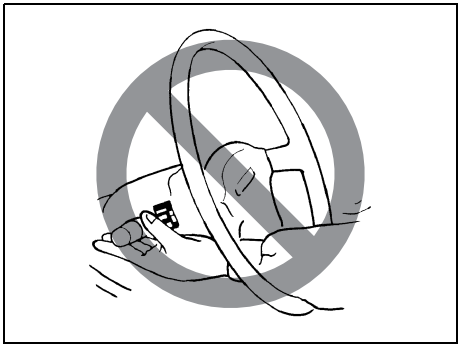

57L21128

⚠ คำเตือน

เพื่อหลีกเลี่ยงการบาดเจ็บที่อาจเกิดขึ้น ห้ามใช้งานสวิตช์ควบคุมโดยใช้มือสอดผ่านช่องพวงมาลัย

การใช้งานที่ปัดน้ำฝนและที่ฉีดน้ำล้างกระจก

เมื่อสวิตช์สตาร์ทอยู่ที่ตำแหน่ง “ON” หรือโหมดสตาร์ทอยู่ที่ ON ท่านสามารถใช้สวิตช์ที่ปัดน้ำฝน/ที่ฉีดน้ำล้างกระจกได้

เมื่อมีของหนักกดทับที่ปัดน้ำฝน เช่น มีหิมะปกคลุม เบรกเกอร์จะทำงาน แล้วที่ปัดน้ำฝนจะหยุดทำงานเพื่อป้องกันไม่ให้มอเตอร์ที่ปัดน้ำฝนร้อนจัด ถ้าที่ปัดน้ำฝนหยุดในระหว่างการทำงาน ให้ดำเนินการตามวิธีต่อไปนี้

1) จอดรถในที่ปลอดภัยแล้วดับเครื่องยนต์
2) เลื่อนสวิตช์ที่ปัดน้ำฝนเพื่อเปลี่ยนไปที่ตำแหน่ง “OFF”
3) เอาสิ่งกีดขวางออก เช่น หิมะที่เกาะบนที่ปัดน้ำฝน
4) เมื่อเวลาผ่านไปสักครู่จนอุณหภูมิของมอเตอร์ที่ปัดน้ำฝนลดต่ำลงจนได้ที่แล้ว เบรกเกอร์จะรีเซ็ตเองโดยอัตโนมัติ และที่ปัดน้ำฝนจะใช้งานได้อีกครั้ง

ถ้าใช้ที่ปัดน้ำฝนไม่ได้เมื่อเวลาผ่านไปสักพัก อาจมีปัญหาอื่นเกิดขึ้น นำรถเข้ารับการตรวจเช็คที่ปัดน้ำฝนที่ศูนย์บริการซูซูกิ

ที่ปัดน้ำฝนกระจกบังลมหน้า

ตัวอย่าง

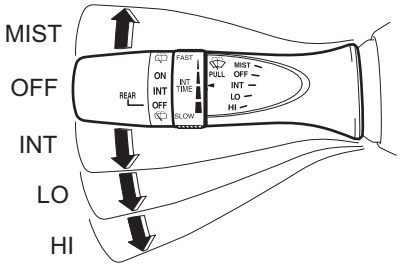

57RK036

การเปิดที่ปัดน้ำฝนกระจกบังลมหน้า ให้เลื่อนสวิตช์ลงไปที่ตำแหน่งการทำงานหนึ่งในสามตำแหน่ง ในตำแหน่ง “INT” ที่ปัดน้ำฝนจะปัดและหยุดเป็นช่วงๆ ตำแหน่ง “INT” เหมาะสำหรับการขับขี่ในสภาวะที่มีหมอกหรือฝนตกปรอยๆ ในตำแหน่ง “LO” ที่ปัดน้ำฝนจะทำงานด้วยความเร็วต่ำคงที่ ในตำแหน่ง “HI” ที่ปัดน้ำฝนจะทำงานด้วยความเร็วสูงคงที่ การปิดที่ปัดน้ำฝน ให้เลื่อนสวิตช์กลับไปยังตำแหน่ง “OFF”

เลื่อนสวิตช์ขึ้นค้างไว้ที่ตำแหน่ง “MIST” ที่ปัดน้ำฝนกระจกบังลมหน้าจะทำงานอย่างต่อเนื่องที่ความเร็วต่ำ

ตัวอย่าง

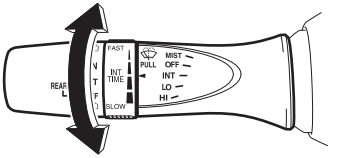

57RK037

ถ้าสวิตช์เป็นรุ่นที่มีปลอกสวิตช์ควบคุม “INT TIME” ให้บิดปลอกสวิตช์ควบคุมไปทางด้านหน้าหรือด้านหลังเพื่อปรับช่วงจังหวะการทำงานของที่ปัดน้ำฝนในตำแหน่งปัดและหยุดเป็นช่วงๆ ตามที่ต้องการ

ที่ฉีดน้ำล้างกระจกบังลมหน้า

ตัวอย่าง

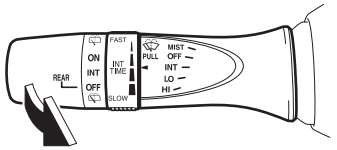

57RK038

การฉีดน้ำล้างกระจกบังลมหน้า ให้ดันสวิตช์เข้าหาตัว ที่ปัดน้ำฝนกระจกบังลมหน้าจะทำงานโดยอัตโนมัติที่ความเร็วต่ำถ้าไม่ได้เปิดใช้งานที่ปัดน้ำฝนและรถของท่านเป็นรุ่นที่มีตำแหน่ง “INT”

⚠ คำเตือน

- **เพื่อป้องกันไม่ให้น้ำแข็งเกาะที่กระจกบังลมหน้าในสภาวะอากาศหนาว ให้เปิดระบบไล่ฝ้าเพื่ออุ่นกระจกบังลมหน้าทั้งก่อนและระหว่างการใช้งานที่ฉีดน้ำล้างกระจกบังลมหน้า**
- **ห้ามใช้สารป้องกันการแข็งตัวสำหรับหม้อน้ำในถังพักน้ำฉีดล้างกระจกบังลมหน้า สารป้องกันการแข็งตัวสำหรับหม้อน้ำจะทำให้ทัศนวิสัยในการขับขี่ลดลงอย่างมากเมื่อฉีดน้ำล้างกระจกบังลมหน้าลงบนกระจกและจะทำให้สีรถของท่านได้รับความเสียหายด้วย**

ข้อพึงระวัง

เพื่อช่วยป้องกันความเสียหายกับชิ้นส่วนประกอบของระบบที่ปัดน้ำฝนและที่ฉีดน้ำล้างกระจกบังลมหน้า ท่านควรปฏิบัติตามข้อควรระมัดระวังต่อไปนี้:

- **อย่าเลื่อนสวิตช์ค้างไว้อย่างต่อเนื่องถ้าไม่มีน้ำฉีดล้างกระจกบังลมหน้าพ่นออกมา เนื่องจากจะทำให้มอเตอร์ที่ฉีดน้ำล้างกระจกบังลมหน้าเสียหายได้**
- **อย่าพยายามขจัดคราบสกปรกออกจากกระจกบังลมหน้าที่แห้งโดยใช้ที่ปัดน้ำฝน มิฉะนั้นกระจกบังลมหน้าและใบปัดน้ำฝนจะเสียหายได้ ให้ฉีดน้ำล้างกระจกบังลมหน้าให้เปียกทุกครั้งก่อนที่จะใช้งานที่ปัดน้ำฝน**
- **ขจัดน้ำแข็งหรือหิมะออกจากใบปัดน้ำฝนก่อนที่จะใช้งานที่ปัดน้ำฝน**
- **ตรวจเช็คระดับน้ำฉีดล้างกระจกบังลมหน้าเป็นประจำ ตรวจเช็คให้บ่อยขึ้น เมื่อสภาพอากาศไม่ดี**
- **เติมน้ำฉีดล้างกระจกลงในถังพักน้ำฉีดล้างกระจก 3/4 ส่วนเพื่อให้มีที่ขยายตัวในกรณีที่อุณหภูมิลดต่ำลงมากพอที่จะทำให้น้ำกลายเป็นน้ำแข็ง**

สวิตช์ที่ปัดน้ำฝน/ที่ฉีดน้ำล้างกระจกประตูท้าย

ตัวอย่าง

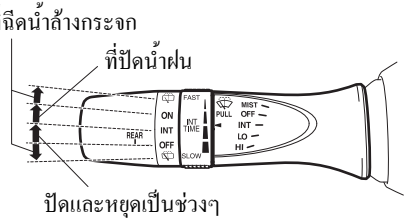

57RK039

การเปิดที่ปัดน้ำฝนกระจกประตูท้าย ให้บิดปลายสวิตช์ที่ปัดน้ำฝนกระจกประตูท้ายไปทางด้านหน้าที่ตำแหน่ง “ON” ถ้ารถของท่านเป็นรุ่นที่มีตำแหน่ง “INT” (ในรถบางรุ่น) ที่ปัดน้ำฝนกระจกประตูท้ายจะปัดและหยุดเป็นช่วงๆ เมื่อท่านบิดสวิตช์ไปทางด้านหน้าที่ตำแหน่ง “INT” การปิดที่ปัดน้ำฝนกระจกประตูท้าย ให้บิดสวิตช์ไปทางด้านหลังที่ตำแหน่ง “OFF”

ขณะที่สวิตช์ที่ปัดน้ำฝนกระจกประตูท้ายอยู่ที่ตำแหน่ง “OFF” ให้บิดสวิตช์ไปทางด้านหลังค้างไว้เพื่อฉีดน้ำฉีดล้างกระจก

ขณะที่สวิตช์ที่ปัดน้ำฝนกระจกประตูท้ายอยู่ที่ตำแหน่ง “ON” ให้บิดสวิตช์ไปทางด้านหน้าค้างไว้เพื่อฉีดน้ำฉีดล้างกระจก

ข้อพึงระวัง
ให้ขจัดน้ำแข็งหรือหิมะออกจากกระจกประตูท้ายและใบปัดน้ำฝนกระจกประตูท้ายก่อนที่จะใช้งานที่ปัดน้ำฝนกระจกประตูท้าย น้ำแข็งหรือหิมะที่สะสมอาจกีดขวางการเคลื่อนที่ของใบปัดน้ำฝน เป็นเหตุให้มอเตอร์ที่ปัดน้ำฝนเสียหายได้

คันล็อคปรับระดับพวงมาลัย 4 ทิศทาง (ในรถบางรุ่น)

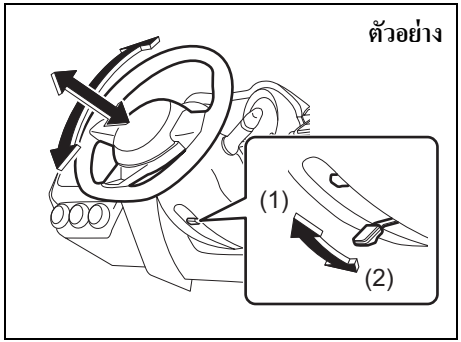

57RK040

(1) ล็อค
(2) ปลดล็อค

คันล็อคจะอยู่ใต้คอพวงมาลัย การปรับระดับความสูงและตำแหน่งเข้า-ออกของพวงมาลัย:

1) ดันคันล็อคลงเพื่อปลดล็อคคอพวงมาลัย
2) ปรับพวงมาลัยไปที่ระดับความสูงและตำแหน่งเข้า-ออกที่ต้องการ และล็อคคอพวงมาลัยโดยการดึงคันล็อคขึ้น
3) ลองขยับพวงมาลัยขึ้น ลงไปมาเพื่อให้แน่ใจว่าพวงมาลัยล็อคเข้าที่แน่นหนาดี

⚠ คำเตือน
อย่าพยายามปรับตั้งพวงมาลัยขณะที่รถเคลื่อนที่ มิฉะนั้นท่านอาจสูญเสียการควบคุมรถได้

แตร

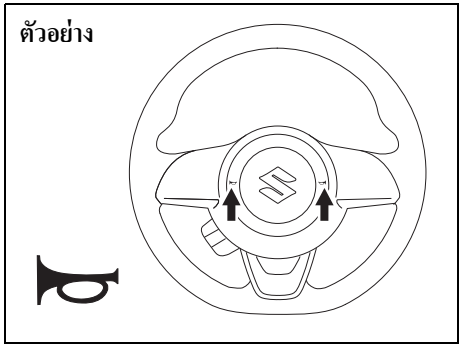

52RM20420

กดปุ่มแตรที่พวงมาลัยเพื่อให้เสียงแตรดังขึ้น แตรจะดังไม่ว่าสวิตช์สตาร์ทจะอยู่ที่ตำแหน่งใดหรืออยู่ในโหมดสตาร์ทใดก็ตาม

สวิตช์ไล่ฝ้ากระจกประตูท้าย (ในรถบางรุ่น)

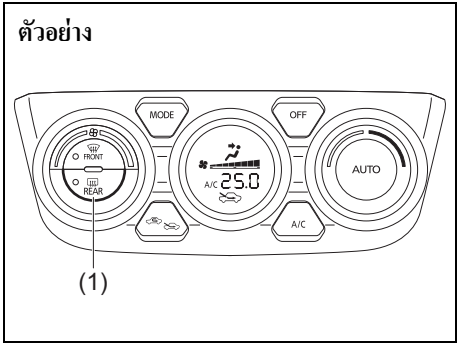

52RM20430

เมื่อกระจกประตูท้ายเป็นฝ้า ให้กดสวิตช์นี้ (1) เพื่อให้กระจกมองเห็นชัดเจน

ไฟแสดงสถานะจะติดสว่างขึ้นเมื่อไล่ฝ้าทำงาน ไล่ฝ้าจะทำงานเฉพาะขณะเครื่องยนต์ทำงาน การปิดไล่ฝ้า ให้กดสวิตช์ (1) อีกครั้ง

ข้อพึงระวัง
ไล่ฝ้ากระจกประตูท้ายใช้กระแสไฟฟ้าปริมาณมาก ปิดสวิตช์เมื่อกระจกมองเห็นชัดเจนแล้ว

หมายเหตุ:

- *ไล่ฝ้าจะทำงานเฉพาะขณะเครื่องยนต์ทำงาน*
- *ไล่ฝ้าจะปิดโดยอัตโนมัติหลังจากทำงานเป็นเวลา 15 นาที เพื่อป้องกันแบตเตอรี่แบบตะกั่ว-กรดหมดประจุ*

บันทึก

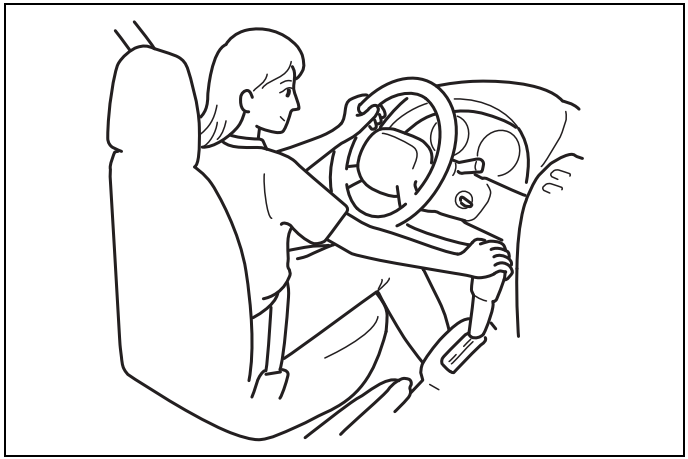

60G408

การใช้งานรถของท่าน

คำเตือนเกี่ยวกับก๊าซไอเสีย 3-1
รายการตรวจสอบประจำวัน 3-1
การกินน้ำมันเครื่อง 3-2
สวิตช์สตาร์ท (รุ่นที่ไม่มีระบบปุ่มกดคีย์เลสสตาร์ท) 3-3
สวิตช์สตาร์ทเครื่องยนต์ (รุ่นที่มีระบบปุ่มกดคีย์เลสสตาร์ท) 3-5
ระบบปุ่มกดคีย์เลสสตาร์ท (ในรถบางรุ่น) 3-6
คันเบรกมือ 3-10
แป้นเหยียบ 3-11
การสตาร์ทเครื่องยนต์ (รุ่นที่ไม่มีระบบปุ่มกดคีย์เลสสตาร์ท) 3-12
การสตาร์ทเครื่องยนต์ (รุ่นที่มีระบบปุ่มกดคีย์เลสสตาร์ท) 3-13
การใช้เกียร์ 3-16
ระบบ ENG A-STOP (ระบบสตาร์ท-ดับเครื่องยนต์อัตโนมัติ) 3-20
ระบบควบคุมความเร็วคงที่ (ในรถบางรุ่น) 3-23
การเบรก 3-25
ระบบควบคุมเสถียรภาพแบบอิเล็กทรอนิกส์ (ESP®) 3-27

คำเตือนเกี่ยวกับก๊าซไอเสีย

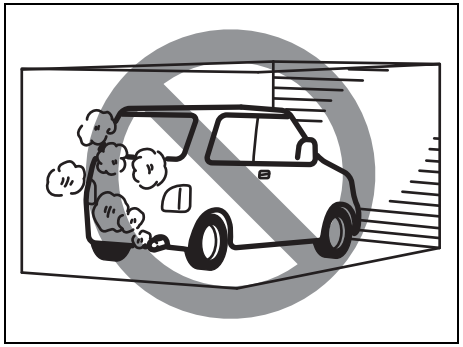

52D334

⚠ คำเตือน

หลีกเลี่ยงการสูดดมก๊าซไอเสีย ก๊าซไอเสียประกอบด้วยก๊าซคาร์บอนมอนอกไซด์ ซึ่งเป็นก๊าซพิษที่ไร้สีไร้กลิ่น เนื่องจากก๊าซคาร์บอนมอนอกไซด์เป็นก๊าซที่ตรวจจับได้ยาก จึงควรแน่ใจว่าได้ปฏิบัติตามข้อควรระมัดระวังต่อไปนี้เพื่อช่วยป้องกันไม่ให้ก๊าซคาร์บอนมอนอกไซด์เข้าสู่ภายในรถยนต์ของท่าน

- **อย่าสตาร์ทเครื่องยนต์ทิ้งไว้ในโรงรถหรือในพื้นที่แคบที่อากาศถ่ายเทไม่สะดวก**

(ต่อ)

⚠ คำเตือน

(ต่อ)

- **อย่าจอดรถโดยที่ติดเครื่องยนต์ไว้เป็นเวลานาน แม้ในพื้นที่เปิดโล่ง ถ้าจำเป็นต้องนั่งในรถที่จอดอยู่เป็นเวลาสั้นๆ ขณะที่เครื่องยนต์ทำงาน ให้ตรวจสอบว่าได้ปรับปุ่มควบคุมอากาศเข้าไปที่อากาศภายนอก และปรับโบล์วเวอร์ไปที่ความเร็วสูง**
- **หลีกเลี่ยงการใช้งานรถยนต์ขณะที่ประตูท้ายหรือฝากระโปรงท้ายเปิดอยู่ ถ้าจำเป็นต้องดำเนินการดังกล่าว ให้ตรวจสอบว่าได้ปิดหลังคาซันรู้ฟ (ในรถบางรุ่น) และกระจกหน้าต่างทุกบานแล้ว และปรับโบล์วเวอร์ไปที่ความเร็วสูง พร้อมกับตั้งปุ่มควบคุมอากาศเข้าไปที่อากาศภายนอก**
- **เพื่อให้ระบบระบายอากาศในรถของท่านทำงานอย่างเหมาะสม ให้หมั่นตรวจเช็คไม่ให้ตะแกรงช่องอากาศเข้าที่อยู่ด้านหน้ากระจกบังลมหน้ามีหิมะ ใบไม้ หรือสิ่งกีดขวางอื่นๆ ติดอยู่**
- **อย่าให้ส่วนปลายท่อไอเสียมีหิมะหรือสิ่งอื่นๆ ติดอยู่ เพื่อช่วยลดการสะสมของก๊าซไอเสียใต้ท้องรถ สิ่งนี้เป็นสิ่งสำคัญเมื่อจอดรถในสภาวะที่มีพายุหิมะ**
- **ให้ทำการตรวจสอบระบบไอเสียเป็นระยะๆ เพื่อตรวจดูความเสียหายและการรั่วซึม ถ้าเกิดความเสียหายหรือการรั่วซึมใดๆ ขึ้น ให้ทำการซ่อมแซมโดยทันที**

รายการตรวจสอบประจำวัน

ก่อนการขับขี่

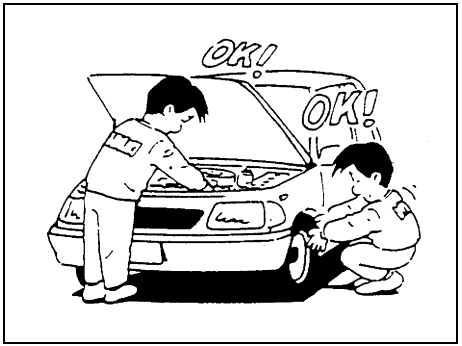

60A187

1) ตรวจสอบว่ากระจกหน้าต่าง กระจกมองหลัง กระจกมองข้าง ไฟส่องสว่าง และแถบสะท้อนแสงสะอาดและไม่มีสิ่งใดบดบัง
2) ตรวจเช็คยางด้วยสายตาตามจุดต่างๆ ต่อไปนี้:
   - ความลึกของดอกยาง
   - การสึกหรอที่ผิดปกติ รอยปริ และความเสียหาย
   - นัตล้อหลุดหลวม
   - มีวัตถุแปลกปลอมเช่น ตะปู หิน ฯลฯ

ดูรายละเอียดเพิ่มเติมที่หัวข้อ “ยาง” ในหมวด “การตรวจสอบและการบำรุงรักษา”

3) ตรวจหารอยรั่วของน้ำมันและของเหลวต่างๆ

หมายเหตุ:
น้ำที่หยดจากระบบปรับอากาศในระหว่างหรือหลังการใช้งานไม่ใช่สิ่งผิดปกติแต่อย่างใด

4) ตรวจสอบว่าฝากระโปรงหน้าปิดสนิทและล็อคเข้าที่
5) ตรวจเช็คไฟหน้า ไฟเลี้ยว ไฟเบรก และแตรว่าทำงานอย่างถูกต้อง
6) ปรับเบาะนั่งและพนักพิงศีรษะ
7) ตรวจเช็คแป้นเบรกและคันเบรกมือ
8) ปรับกระจกมองหลังและกระจกมองข้าง
9) ตรวจเช็คว่าทั้งท่านซึ่งเป็นผู้ขับขี่และผู้โดยสารทั้งหมดคาดเข็มขัดนิรภัยอย่างถูกต้อง
10) ตรวจเช็คว่าไฟเตือนทั้งหมดติดสว่างขึ้นขณะที่บิดสวิตช์สตาร์ทไปที่ตำแหน่ง “ON” หรือกดสวิตช์สตาร์ทเครื่องยนต์เพื่อเปลี่ยนโหมดสตาร์ทไปที่ ON
11) ตรวจเช็คเกจวัดทั้งหมด
12) ตรวจเช็คว่าไฟเตือนระบบเบรกดับลงเมื่อปลดเบรกมือแล้ว

ให้ทำการตรวจเช็ครายการต่างๆ ดังต่อไปนี้ในห้องเครื่องยนต์เป็นประจำสัปดาห์ละหนึ่งครั้ง หรือทุกครั้งที่ท่านเติมน้ำมันเชื้อเพลิง:

1) ระดับน้ำมันเครื่อง
2) ระดับน้ำหล่อเย็น
3) ระดับน้ำมันเบรก
4) ระดับน้ำกลั่นแบตเตอรี่แบบตะกั่ว-กรด
5) ระดับน้ำฉีดล้างกระจกบังลมหน้า
6) การล็อคของกลอนล็อคฝากระโปรงหน้า
ดึงคันปลดล็อคฝากระโปรงหน้าภายในรถ ตรวจเช็คว่าท่านไม่สามารถเปิดฝากระโปรงหน้าออกได้สุดโดยไม่ปลดคันล็อคที่ฝากระโปรงหน้า ปิดฝากระโปรงหน้าอย่างแน่นหนาหลังจากที่ตรวจเช็คการล็อคของกลอนล็อคแล้ว สำหรับตารางการหล่อลื่น ให้ดูที่รายการ “กลอน บานพับ และล็อคทั้งหมด” ของ “แชสซี ตัวถัง และอื่นๆ” ใน “ตารางการบำรุงรักษาตามระยะ” ในหมวด “การตรวจสอบและการบำรุงรักษา”

⚠ คำเตือน

ตรวจเช็คว่าฝากระโปรงหน้าปิดสนิทและล็อคเข้าที่ก่อนการขับขี่ มิฉะนั้น ฝากระโปรงหน้าอาจเปิดขึ้นโดยไม่คาดคิดในขณะขับขี่ ทำให้บดบังทัศนวิสัยจนเป็นเหตุให้เกิดอุบัติเหตุได้

ให้ตรวจเช็คแรงดันลมยางโดยใช้เกจวัดแรงดันลมยางเดือนละหนึ่งครั้งหรือทุกครั้งที่ท่านเติมน้ำมันเชื้อเพลิง

การกินน้ำมันเครื่อง

เป็นเรื่องปกติที่เครื่องยนต์จะกินน้ำมันเครื่องในระหว่างการใช้งานรถยนต์ตามปกติ

ปริมาณการกินน้ำมันเครื่องขึ้นจะขึ้นอยู่กับความหนืดและคุณภาพของน้ำมัน และสภาวะการขับขี่รถยนต์
การขับขี่รถยนต์ด้วยความเร็วสูงและการเร่งหรือลดความเร็วบ่อยๆ จะทำให้กินน้ำมันเครื่องมากขึ้น ภายใต้การรับภาระสูงก็เป็นสาเหตุให้เครื่องยนต์กินน้ำมันเครื่องมากขึ้นเช่นกัน เครื่องยนต์ใหม่ก็กินน้ำมันเครื่องมากเช่นกันเนื่องจากลูกสูบแหวนลูกสูบ และผนังกระบอกสูบยังปรับสภาพไม่เข้าที่ การกินน้ำมันเครื่องของเครื่องยนต์ใหม่จะอยู่ในระดับปกติก็ต่อเมื่อผ่านการขับขี่ไปเป็นระยะทางประมาณ 5,000 กม. แล้วเท่านั้น

การกินน้ำมันเครื่อง:
สูงสุด 1.0 ลิตรต่อ 1,000 กม.

เมื่อวัดปริมาณการกินน้ำมันเครื่อง พึงระลึกไว้ว่าน้ำมันเครื่องอาจเจือจาง จึงทำให้ยากต่อการตัดสินระดับน้ำมันเครื่องที่ถูกต้อง
ตัวอย่างเช่น ถ้าขับขี่รถยนต์เป็นระยะทางสั้นๆ บ่อยครั้ง และเครื่องยนต์กินน้ำมันเครื่องในระดับปกติ ก้านวัดระดับน้ำมันเครื่องอาจไม่แสดงระดับน้ำมันเครื่องที่ลดลงเลย แม้ว่าจะขับรถมาแล้วเป็นระยะทาง 1,000 กม. หรือมากกว่าก็ตาม ที่เป็นเช่นนี้เนื่องจากน้ำมันเครื่องนั้นค่อยๆ เจือจางกับน้ำมันเชื้อเพลิงหรือความชื้นทีละน้อย จึงทำให้ดูเหมือนว่าระดับน้ำมันเครื่องไม่เปลี่ยนแปลงเลย

ท่านควรทราบด้วยเช่นกันว่าส่วนผสมที่เจือจางจะระเหยออกมาภายหลังเมื่อขับขี่รถยนต์ที่ความเร็วสูงเช่น บนทางด่วน ซึ่งจะทำให้ดูเหมือนว่าเครื่องยนต์กินน้ำมันเครื่องมากเกินไป หลังจากการขับขี่ด้วยความเร็วสูง

สวิตช์สตาร์ท (รุ่นที่ไม่มีระบบปุ่มกดคีย์เลสสตาร์ท)

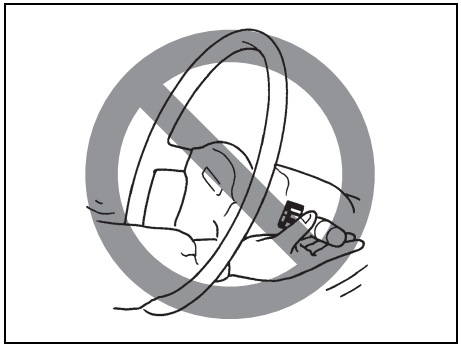

65D611

⚠ คำเตือน

เพื่อหลีกเลี่ยงการบาดเจ็บที่อาจเกิดขึ้น ห้ามใช้งานสวิตช์ควบคุมโดยใช้มือสอดผ่านช่องพวงมาลัย

ตัวอย่าง

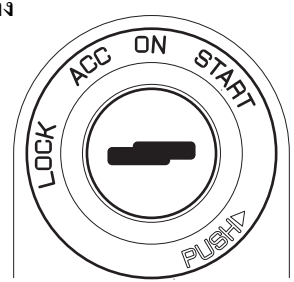

68PH00310

สวิตช์สตาร์ทมีสี่ตำแหน่งดังต่อไปนี้:

LOCK

ตำแหน่งนี้เป็นตำแหน่งจอดปกติ ตำแหน่งนี้เป็นเพียงตำแหน่งเดียวเท่านั้นที่สามารถนำกุญแจออกได้

เกียร์ธรรมดา

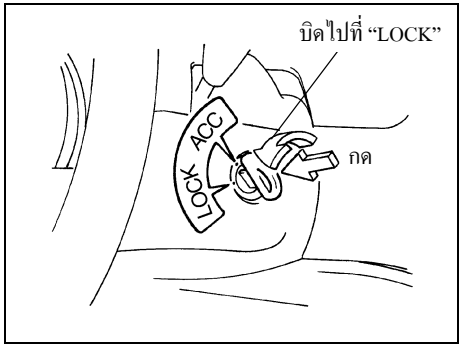

60G033

- **รุ่นเกียร์ธรรมดา**
  ท่านต้องกดกุญแจเข้าเพื่อบิดกุญแจไปที่ตำแหน่ง “LOCK” กุญแจจะล็อคการจุดระเบิด (สตาร์ท) และป้องกันการใช้งานพวงมาลัยหลังจากนำกุญแจออก
- **รุ่นเกียร์ CVT**
  คันเกียร์ต้องอยู่ที่ตำแหน่ง “P” (จอด) เพื่อบิดกุญแจไปที่ตำแหน่ง “LOCK” กุญแจจะล็อคการจุดระเบิด (สตาร์ท) และป้องกันการใช้งานพวงมาลัยและคันเกียร์หลังจากนำกุญแจออก

การปลดล็อคพวงมาลัย ให้เสียบกุญแจและบิดตามเข็มนาฬิกาไปที่ตำแหน่งอื่น ถ้าท่านไม่สามารถบิดกุญแจเพื่อปลดล็อคพวงมาลัยได้ ให้ขยับพวงมาลัยไปทางขวาหรือซ้ายเล็กน้อยในขณะที่บิดกุญแจ

ACC
อุปกรณ์ไฟฟ้าต่างๆ เช่น วิทยุจะสามารถทำงานได้ แต่เครื่องยนต์จะไม่ทำงาน

ON
ตำแหน่งนี้เป็นตำแหน่งทำงานปกติ ระบบไฟฟ้าทั้งหมดจะทำงานได้

START
ตำแหน่งนี้คือตำแหน่งสำหรับสตาร์ทเครื่องยนต์ด้วยมอเตอร์สตาร์ท ท่านควรปล่อยกุญแจออกจากตำแหน่งนี้ทันทีเมื่อเครื่องยนต์สตาร์ทติดแล้ว

เสียงเตือนลืมถอดกุญแจสตาร์ท
เสียงเตือนจะดังและหยุดเป็นช่วงๆ เพื่อเตือนให้ท่านถอดกุญแจสตาร์ทออก ถ้ากุญแจเสียบค้างอยู่ที่สวิตช์สตาร์ทเมื่อประตูด้านคนขับเปิดอยู่

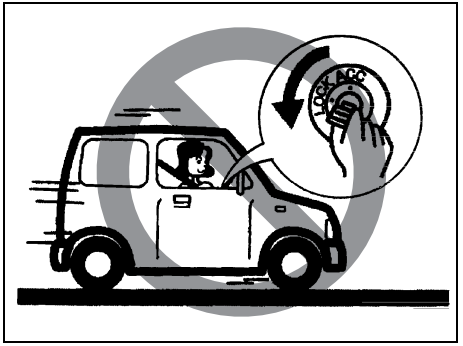

81A297S

⚠ คำเตือน

- **ห้ามบิดสวิตช์สตาร์ทกลับไปที่ตำแหน่ง “LOCK” และถอดกุญแจสตาร์ทออกขณะที่รถกำลังเคลื่อนที่ มิฉะนั้น พวงมาลัยจะล็อคและท่านจะไม่สามารถควบคุมรถได้**

(ต่อ)

⚠ คำเตือน

(ต่อ)

- **ให้บิดสวิตช์สตาร์ทกลับไปที่ตำแหน่ง “LOCK” และถอดกุญแจสตาร์ทออกทุกครั้งที่ออกจากรถ แม้ว่าจะเป็นระยะเวลาสั้นๆ ก็ตาม นอกจากนี้ อย่าปล่อยให้เด็กอยู่ในรถตามลำพัง เนื่องจากเด็กที่ไม่มีผู้ปกครองดูแลอาจทำให้รถเคลื่อนที่โดยไม่ได้ตั้งใจ หรืออาจเล่นกับกระจกไฟฟ้าหรือหลังคาซันรู้ฟได้ นอกจากนี้ เด็กอาจเป็นลมแดดเนื่องจากสภาวะอากาศที่ร้อนจัด ซึ่งอาจทำให้ได้รับบาดเจ็บรุนแรงหรือเสียชีวิตได้**

ข้อพึงระวัง

- **เมื่อสตาร์ทเครื่องยนต์แต่ละครั้ง อย่าสตาร์ทเครื่องยนต์จนมอเตอร์สตาร์ททำงานนานต่อเนื่องเป็นเวลาเกินกว่า 12 วินาที ถ้าเครื่องยนต์สตาร์ทไม่ติด ให้รอ 15 วินาที แล้วจึงลองสตาร์ทใหม่อีกครั้ง ถ้าเครื่องยนต์ยังคงสตาร์ทไม่ติดหลังจากที่ลองสตาร์ทหลายครั้งแล้ว ให้ตรวจเช็คระดับน้ำมันเชื้อเพลิงว่ามีเหลืออยู่หรือไม่ หรือนำรถเข้ารับการตรวจเช็คที่ศูนย์บริการซูซูกิ**
- **อย่าปล่อยสวิตช์สตาร์ทค้างไว้ที่ตำแหน่ง “ON” ถ้าเครื่องยนต์ไม่ทำงาน เนื่องจากจะทำให้แบตเตอรี่แบบตะกั่ว-กรดหมดประจุได้**

สวิตช์สตาร์ทเครื่องยนต์ (รุ่นที่มีระบบปุ่มกดคีย์เลสสตาร์ท)

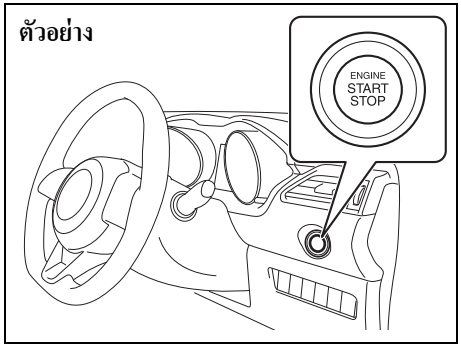

57RK041

LOCK (OFF)

โหมดนี้ใช้สำหรับการจอดรถ เมื่อโหมดนี้ถูกเลือกโดยการกดสวิตช์สตาร์ทเครื่องยนต์แล้วมีการเปิดหรือปิดประตูรถใดๆ (รวมถึงประตูท้าย) พวงมาลัยจะล็อกโดยอัตโนมัติ

ACC

กดสวิตช์สตาร์ทเครื่องยนต์เพื่อเลือกโหมดสตาร์ทนี้เพื่อใช้งานอุปกรณ์ไฟฟ้า เช่น ระบบเครื่องเสียง กระจกมองข้างและช่องเสียบอุปกรณ์เสริมขณะที่เครื่องยนต์ไม่ทำงาน เมื่อเลือกตำแหน่งนี้ จอแสดงข้อมูลที่แผงหน้าปัดจะแสดงข้อความต่อไปนี้: “ACC” IGNITION SWITCH POSITION ให้ดูรายละเอียดที่ “จอแสดงข้อมูล” ในหมวด “ก่อนการขับขี่”

ON

- **ขณะเครื่องยนต์ไม่ทำงาน (OFF)**
  ท่านสามารถใช้งานอุปกรณ์ไฟฟ้า เช่น กระจกประตูไฟฟ้าและที่ปัดน้ำฝนขณะที่เครื่องยนต์ไม่ทำงานได้ เมื่อเลือกโหมดสตาร์ทนี้โดยการกดสวิตช์สตาร์ทเครื่องยนต์ จอแสดงข้อมูลที่แผงหน้าปัดจะแสดงข้อความต่อไปนี้: “ON” IGNITION SWITCH POSITION
- **ขณะเครื่องยนต์ทำงาน (ON)**
  ท่านสามารถใช้งานอุปกรณ์ไฟฟ้าได้ทั้งหมด รถสามารถขับเคลื่อนได้เมื่อท่านเลือกโหมดสตาร์ทนี้โดยการกดสวิตช์สตาร์ทเครื่องยนต์

START

เมื่อท่านมีรีโมทคอนโทรลของระบบปุ่มกดคีย์เลสสตาร์ทอยู่กับท่าน เครื่องยนต์จะสตาร์ทโดยอัตโนมัติเมื่อท่านกดสวิตช์สตาร์ทเครื่องยนต์เพื่อเลือกโหมดสตาร์ทนี้ หลังจากที่เลื่อนคันเกียร์ไปที่ตำแหน่ง “P” แล้วเหยียบแป้นเบรก (ถ้าท่านจำเป็นต้องสตาร์ทเครื่องยนต์ใหม่ในขณะที่รถกำลังเคลื่อนที่ ให้เลื่อนคันเกียร์ไปที่ตำแหน่ง “N”)

หมายเหตุ:
ท่านไม่จำเป็นต้องกดสวิตช์สตาร์ทเครื่องยนต์ค้างไว้จนเครื่องยนต์สตาร์ท

ข้อพึงระวัง
อย่าปล่อยให้สวิตช์สตาร์ทเครื่องยนต์อยู่ในโหมด ACC หรือ ON เมื่อเครื่องยนต์ไม่ทำงาน หลีกเลี่ยงการใช้งานวิทยุหรืออุปกรณ์ไฟฟ้าอื่นๆ เป็นเวลานานเมื่อสวิตช์สตาร์ทเครื่องยนต์อยู่ในโหมด ACC หรือ ON เมื่อเครื่องยนต์ไม่ทำงาน มิฉะนั้นแบตเตอรี่แบบตะกั่ว-กรดอาจหมดประจุได้

หมายเหตุ:
ในบริเวณที่มีสัญญาณวิทยุหรือสัญญาณรบกวนกำลังแรงสูง ท่านอาจไม่สามารถเปลี่ยนโหมดสตาร์ทไปเป็น ACC หรือ ON หรือสตาร์ทเครื่องยนต์โดยใช้สวิตช์สตาร์ทเครื่องยนต์ได้ ในกรณีนี้ จอแสดงข้อมูลบนแผงหน้าปัดจะแสดงข้อความต่อไปนี้: KEY FOB NOT DETECTED

การเตือนพวงมาลัยไม่ปลดล็อค

ถ้าพวงมาลัยยังล็อคอยู่เมื่อท่านกดสวิตช์สตาร์ทเครื่องยนต์เพื่อเปลี่ยนโหมดสตาร์ทเป็น ON จอแสดงข้อมูลบนแผงหน้าปัดจะแสดงข้อความต่อไปนี้: “TRN. STEERING WHEEL TO RELEASE LOCK” ให้ดูรายละเอียดที่ “จอแสดงข้อมูล” ในหมวด “ก่อนการขับขี่”

หมายเหตุ:
พวงมาลัยอาจปลดล็อคไม่ได้และไฟเตือนระบบปุ่มกดคีย์เลสสตาร์ท/ระบบยับยั้งการทำงานของเครื่องยนต์ติดสว่าง ถ้ามีน้ำหนักกดทับพวงมาลัย ถ้าเกิดเหตุการณ์ดังกล่าว ให้หมุนพวงมาลัยไปทางขวาหรือซ้ายเพื่อคลายจากน้ำหนักนั้นก่อนที่ท่านจะกดสวิตช์สตาร์ทเครื่องยนต์อีกครั้งเพื่อเปลี่ยนไปที่โหมดสตาร์ทที่ต้องการ

ระบบปุ่มกดคีย์เลสสตาร์ท (ในรถบางรุ่น)

ถ้ามีรีโมทคอนโทรลของระบบปุ่มกดคีย์เลสสตาร์ทอยู่ภายใน “บริเวณการทำงานภายใน” (ดูที่คำอธิบายที่เกี่ยวข้องในหมวดนี้) ท่านจะสามารถใช้งานสวิตช์สตาร์ทเครื่องยนต์เพื่อสตาร์ทเครื่องยนต์และเลือกโหมดสตาร์ท (ACC หรือ ON) ได้ นอกจากนี้ สามารถใช้งานฟังก์ชั่นดังต่อไปนี้ได้:

- ฟังก์ชั่นคีย์เลสเอ็นทรี ดูรายละเอียดที่ “รีโมทคอนโทรลของระบบปุ่มกดคีย์เลสสตาร์ท/รีโมทคอนโทรลของระบบคีย์เลสเอ็นทรี (ในรถบางรุ่น)” ในหมวด “ก่อนการขับขี่”
- การล็อคและการปลดล็อคประตู (รวมถึงประตูท้าย) โดยใช้สวิตช์บนมือเปิดประตูด้านนอก ดูรายละเอียดที่ “รีโมทคอนโทรลของระบบปุ่มกดคีย์เลสสตาร์ท/รีโมทคอนโทรลของระบบคีย์เลสเอ็นทรี (ในรถบางรุ่น)” ในหมวด “ก่อนการขับขี่”
- ฟังก์ชั่นยับยั้งการทำงานของเครื่องยนต์ (ป้องกันการโจรกรรม) ให้ดูรายละเอียดที่ “ระบบยับยั้งการทำงานของเครื่องยนต์” ในหมวด “ก่อนการขับขี่”

ไฟส่องสว่างที่สวิตช์สตาร์ทเครื่องยนต์

สวิตช์สตาร์ทเครื่องยนต์จะติดสว่างในสถานการณ์ดังนี้:

- เปิดประตูด้านคนขับขณะที่เครื่องยนต์ไม่ทำงาน หรือระยะเวลา 15 วินาทีหลังจากปิดประตูด้านคนขับ ไฟส่องสว่างจะค่อยๆ ดับลงหลังจากเวลาผ่านไป 15 วินาที
- ไฟหรี่เปิดอยู่ขณะที่เครื่องยนต์ไม่ทำงาน ไฟส่องสว่างจะดับลงเมื่อปิดไฟหรี่
- เมื่อเครื่องยนต์ทำงาน และไฟหรี่และ/หรือไฟหน้าเปิดอยู่ ไฟส่องสว่างจะดับลงเมื่อปิดไฟหรี่และ/หรือไฟหน้า

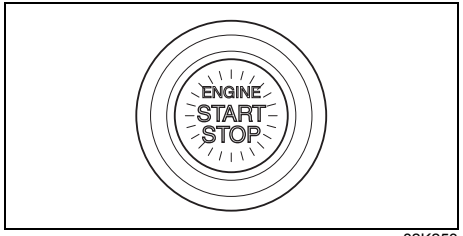

82K253

หมายเหตุ:

เพื่อการประหยัดพลังงานของแบตเตอรี่แบบตะกั่ว-กรด ไฟส่องสว่างจะดับลงโดยอัตโนมัติเมื่อสภาวะทั้งสองดังต่อไปนี้เกิดขึ้นพร้อมกัน:

- *ปิดไฟหน้าและไฟหรี่*
- *หลังจากเปิดประตูด้านคนขับผ่านไป 15 นาที*

การเลือกโหมดสตาร์ท

กดสวิตช์สตาร์ทเครื่องยนต์เพื่อเลือกโหมด ACC หรือ ON ดังวิธีต่อไปนี้ เมื่อท่านใช้งานอุปกรณ์ไฟฟ้าหรือตรวจเช็คการทำงานของอุปกรณ์ต่างๆ โดยไม่ได้ติดเครื่องยนต์

1) นำรีโมทคอนโทรลของระบบปุ่มกดคีย์เลสสตาร์ทไว้กับตัวท่านแล้วนั่งที่เบาะคนขับ
2) กดสวิตช์สตาร์ทเครื่องยนต์โดยไม่ต้องเหยียบแป้นเบรก (1)

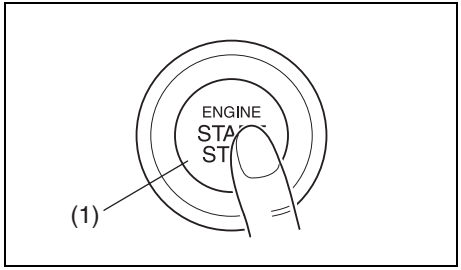

82K254

ทุกครั้งที่ท่านกดสวิตช์สตาร์ทเครื่องยนต์ โหมดสตาร์ทจะเปลี่ยนดังต่อไปนี้

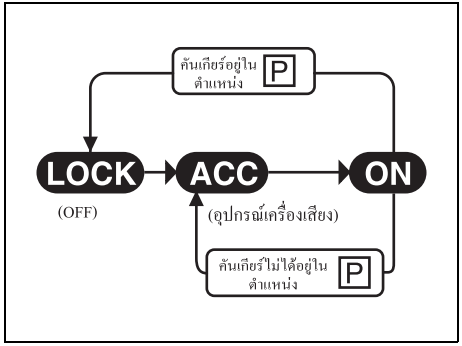

57L31006

หมายเหตุ:

- *ถ้าคันเกียร์อยู่ที่ตำแหน่งอื่นนอกเหนือจากตำแหน่ง "P" หรือถ้ากดปุ่มที่หัวคันเกียร์เมื่อคันเกียร์อยู่ในตำแหน่ง "P" โหมดสตาร์ทจะไม่สามารถเปลี่ยนกลับไปที่ LOCK (OFF) ได้*
- *เมื่อเลือกโหมดสตาร์ท จอแสดงข้อมูลบนแผงหน้าปัดจะแสดงข้อความบางอย่าง ให้ดูรายละเอียดที่ "จอแสดงข้อมูล" ในหมวด "ก่อนการขับขี่"*

ถ้าไฟแสดงสถานะการเตือนหลักกะพริบและไม่สามารถเลือกโหมดสตาร์ทได้

รีโมทคอนโทรลของระบบปุ่มกดคีย์เลสสตาร์ทของท่านอาจไม่สามารถรับสัญญาณขณะอยู่ภายในบริเวณการทำงานภายใน (ดูคำอธิบายที่เกี่ยวข้องในหมวดนี้) ให้ลองอีกครั้งหลังจากที่ตรวจสอบแล้วว่าท่านมีรีโมทคอนโทรลอยู่กับตัว ถ้ายังคงไม่สามารถเลือกโหมดสตาร์ทได้ แบตเตอรี่รีโมทคอนโทรลอาจหมดประจุ เพื่อให้สามารถเลือกโหมดสตาร์ทได้ ท่านจะต้องใช้วิธีการดังต่อไปนี้:

ตัวอย่าง

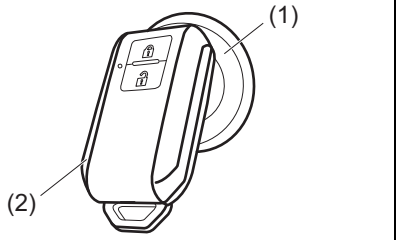

52RM30020

1) กดสวิตช์สตาร์ทเครื่องยนต์ (1) โดยไม่ต้องเหยียบแป้นเบรก
2) ไฟแสดงสถานะการเตือนหลักบนแผงหน้าปัดจะกะพริบและข้อความ “PLACE KEY FOB ON START SWITCH” จะปรากฏบนจอแสดงข้อมูลภายใน 10 วินาที แตะสวิตช์สตาร์ทเครื่องยนต์ที่ด้านปุ่ม LOCK ของรีโมทคอนโทรล (2) ประมาณ 2 วินาที

หมายเหตุ:

- *ถ้าท่านยังคงไม่สามารถเลือกโหมดสตาร์ทได้ อาจมีปัญหาเกิดขึ้นกับระบบปุ่มกดคีย์เลสสตาร์ท ให้ติดต่อศูนย์บริการซูซูกิเพื่อทำการตรวจสอบระบบ*
- *ไฟเตือนระบบปุ่มกดคีย์เลสสตาร์ท/ระบบยับยั้งการทำงานของเครื่องยนต์จะติดสว่างขึ้นเป็นเวลาประมาณ 5 วินาที ในขณะที่ไฟแสดงสถานะการเตือนหลักกะพริบนอกจากนี้ จอแสดงข้อมูลบนแผงหน้าปัดจะแสดงข้อความในช่วงเวลานี้ ให้ดูรายละเอียดที่ “จอแสดงข้อมูล” ในหมวด “ก่อนการขับขี่”*
- *ท่านสามารถกำหนดค่าระบบให้เสียงเตือนภายในดังหนึ่งครั้งเพื่อเตือนว่ารีโมทคอนโทรลอยู่ภายนอกช่วงการรับสัญญาณ เพื่อทำการกำหนดค่านี้ โปรดติดต่อศูนย์บริการซูซูกิ*
- *ถ้าแบตเตอรี่ของรีโมทคอนโทรลหมด ข้อความที่เกี่ยวข้องจะปรากฏบนจอแสดงข้อมูลเมื่อท่านกดสวิตช์สตาร์ทเครื่องยนต์เพื่อเปลี่ยนโหมดสตาร์ทไปที่ ON ให้ดูรายละเอียดที่ “จอแสดงข้อมูล” ในหมวด “ก่อนการขับขี่” สำหรับรายละเอียดเกี่ยวกับการเปลี่ยนแบตเตอรี่ ดูที่ “รีโมทคอนโทรลของระบบปุ่มกดคีย์เลสสตาร์ท/รีโมทคอนโทรลของระบบคีย์เลสเอ็นทรี (ในรถบางรุ่น)” ในหมวด “ก่อนการขับขี่”*

การเตือนรีโมทคอนโทรลอยู่ภายนอก

เมื่อตรวจพบสภาวะอย่างใดอย่างหนึ่งดังได้อธิบายไว้ด้านล่าง ระบบจะทำการเตือนรีโมทคอนโทรลอยู่ภายนอกโดยการส่งเสียงเตือนภายในและภายนอก ขณะเดียวกัน ไฟเตือนระบบปุ่มกดคีย์เลสสตาร์ท/ระบบยับยั้งการทำงานของเครื่องยนต์จะติดสว่างและไฟแสดงสถานะการเตือนหลักจะกะพริบ

- เมื่อเปิดประตูใดประตูหนึ่งแล้วปิดขณะที่รีโมทคอนโทรลไม่อยู่ภายในรถและเครื่องยนต์กำลังทำงานและได้กดสวิตช์สตาร์ทเครื่องยนต์เพื่อเปลี่ยนโหมดสตาร์ทไปที่ ACC หรือ ON แล้ว
- รีโมทคอนโทรลไม่อยู่ภายในรถขณะที่ท่านพยายามจะสตาร์ทเครื่องยนต์หลังจากเปลี่ยนโหมดสตาร์ทไปเป็น ACC หรือ ON โดยการกดสวิตช์สตาร์ทเครื่องยนต์

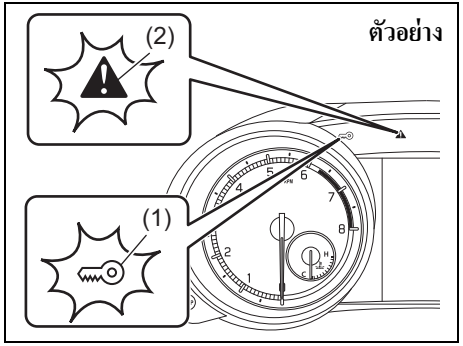

52RM30230

(1) ไฟเตือนระบบปุ่มกดคีย์เลสสตาร์ท/ระบบยับยั้งการทำงานของเครื่องยนต์ (กะพริบ)
(2) ไฟแสดงสถานะการเตือนหลัก (กะพริบ)

หมายเหตุ:

- *ถ้ามีการเตือน ให้ระบุตำแหน่งรีโมทคอนโทรลอีกครั้งให้เร็วที่สุดเท่าที่เป็นไปได้*
- *การพยายามสตาร์ทเครื่องยนต์จะล้มเหลวในขณะที่การเตือนทำงาน ข้อความที่ปรากฏบนจอแสดงข้อมูลบนแผงหน้าปัดจะระบุสภาวะนี้อีกด้วย ให้ดูรายละเอียดที่ "จอแสดงข้อมูล" ในหมวด "ก่อนการขับขี่"*
- *โดยทั่วไปแล้ว ไฟเตือนระบบปุ่มกดคีย์เลสสตาร์ท/ระบบยับยั้งการทำงานของเครื่องยนต์ควรดับลงและไฟแสดงสถานะการเตือนหลักควรหยุดกะพริบทันทีหลังจากนำรีโมทคอนโทรลกลับเข้าภายในรถ ถ้าไฟเตือนยังติดสว่างและไม่หยุดกะพริบ ให้เปลี่ยนโหมดสตาร์ทไปที่ LOCK (OFF) โดยการกดสวิตช์สตาร์ทเครื่องยนต์แล้วทำการสตาร์ทเครื่องยนต์ ดูที่ "การสตาร์ทเครื่องยนต์ (รุ่นที่มีระบบปุ่มกดคีย์เลสสตาร์ท) (ในรถบางรุ่น)" ในหมวดนี้*
- *เก็บรีโมทคอนโทรลไว้กับตัวท่านซึ่งเป็นผู้ขับขี่เสมอ*

บริเวณการทำงานภายในสำหรับระบบปุ่มกดคีย์เลสสตาร์ท

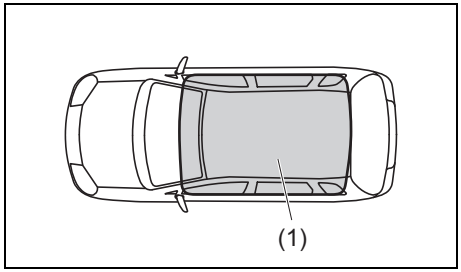

54P000373

(1) บริเวณการทำงานภายใน

บริเวณการทำงานภายในหมายถึงพื้นที่ภายในห้องโดยสารทั้งหมดยกเว้นพื้นที่เหนือแผงหน้าปัดหรือในห้องเก็บสัมภาระ

หมายเหตุ:

- *แม้ว่าเมื่อรีโมทคอนโทรลอยู่ในบริเวณการทำงานภายใน ถ้าอยู่ในสภาวะใดสภาวะหนึ่งดังต่อไปนี้ ท่านอาจไม่สามารถสตาร์ทเครื่องยนต์หรือเลือกโหมดสตาร์ทได้ และการเตือนรีโมทคอนโทรลอยู่ภายนอกอาจเกิดขึ้น*
  - *แบตเตอรี่รีโมทคอนโทรลต่ำ*
  - *รีโมทคอนโทรลถูกรบกวนจากสัญญาณคลื่นวิทยุกำลังสูงหรือสัญญาณรบกวน*
  - *รีโมทคอนโทรลสัมผัสกับหรือถูกบังด้วยวัตถุที่เป็นโลหะ*
  - *รีโมทคอนโทรลอยู่ในกล่องเก็บของต่างหาก เช่น ช่องเก็บของหรือช่องเก็บของข้างประตู*
  - *รีโมทคอนโทรลอยู่ในช่องเก็บของที่แผงบังแดดหรือบนพื้น*
- *แม้ว่าเมื่อรีโมทคอนโทรลอยู่ภายนอกบริเวณการทำงานภายใน ถ้าอยู่ในสภาวะใดสภาวะหนึ่งดังต่อไปนี้ ท่านอาจสามารถสตาร์ทเครื่องยนต์หรือเลือกโหมดสตาร์ทได้ การเตือนรีโมทคอนโทรลอยู่ภายนอกอาจเกิดขึ้นในขณะนั้น*
  - *รีโมทคอนโทรลอยู่ภายนอกรถแต่ใกล้กับประตูมาก*
  - *รีโมทคอนโทรลอยู่ในบริเวณแผงหน้าปัดหรือในห้องเก็บสัมภาระ*

คันเบรกมือ

ตัวอย่าง

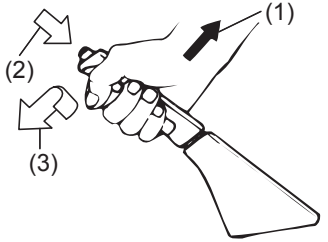

54G039

(1) ใส่เบรกมือ
(2) ปลดเบรกมือ
(3) ปลดเบรกมือ

คันเบรกมือจะอยู่ระหว่างเบาะหน้า การใส่เบรกมือ ให้เหยียบแป้นเบรก แล้วดึงคันเบรกมือขึ้นให้สุด การปลดเบรกมือให้เหยียบแป้นเบรก แล้วดึงคันเบรกมือขึ้นเล็กน้อย จากนั้นใช้นิ้วหัวแม่มือกดปุ่มที่ปลายคันเบรกมือ และลดคันเบรกมือลงกลับสู่ตำแหน่งเดิม

สำหรับรุ่นเกียร์ CVT ให้ใส่เบรกมือก่อนเลื่อนคันเกียร์ไปที่ตำแหน่ง “P” (เกียร์จอด) ทุกครั้ง ถ้าท่านจอดรถบนทางลาดชันและเลื่อนคันเกียร์ไปที่ตำแหน่ง “P” ก่อนที่จะใส่เบรกมือ น้ำหนักของรถอาจทำให้เลื่อนคันเกียร์ออกจากตำแหน่ง “P” ได้ยากเมื่อท่านพร้อมที่จะขับรถอีกครั้ง

เมื่อจะเริ่มออกตัว ให้เลื่อนคันเกียร์ออกจากตำแหน่ง “P” ก่อนที่จะปลดเบรกมือ

⚠ คำเตือน

- **ห้ามขับรถขณะใส่เบรกมือ: ประสิทธิภาพของเบรกหลังจะลดลงเนื่องจากความร้อนที่มากเกินไป อายุการใช้งานของเบรกจะสั้นลง หรือเบรกอาจเสียหายอย่างถาวรได้**
- **ถ้าเบรกมือไม่สามารถยึดรถให้จอดนิ่งอยู่กับที่ได้ หรือปลดเบรกมือลงได้ไม่สุด ให้นำรถเข้ารับการตรวจเช็คที่ศูนย์บริการซูซูกิทันที**

⚠ คำเตือน

ให้ดึงเบรกมือขึ้นจนสุดก่อนที่จะออกจากรถทุกครั้ง มิฉะนั้นรถอาจเคลื่อนที่ เป็นเหตุให้ได้รับบาดเจ็บหรือเกิดความเสียหายได้ เมื่อจอดรถ ให้แน่ใจว่าคันเกียร์สำหรับรุ่นเกียร์ CVT อยู่ในตำแหน่ง “P” (เกียร์จอด) พึงระลึกไว้ว่า แม้ว่าจะเลื่อนคันเกียร์ไปที่ตำแหน่งใดๆ หรือตำแหน่ง P (เกียร์จอด) ก็ตาม ท่านจะต้องดึงเบรกมือขึ้นให้สุดทุกครั้งที่จอดรถ

⚠ คำเตือน

เมื่อจอดรถภายใต้สภาวะอากาศหนาวจัด ให้ปฏิบัติตามขั้นตอนต่อไปนี้:

1) **ใส่เบรกมือ**
2) **เกียร์ CVT – เลื่อนคันเกียร์ไปที่ตำแหน่ง “P” (เกียร์จอด) และดับเครื่องยนต์**
3) **ออกจากรถและหนุนล้อไว้**
4) **ปลดเบรกมือ**
   เมื่อท่านกลับมาที่รถ ท่านต้องใส่เบรกมือก่อน แล้วจึงนำอุปกรณ์หนุนล้อออก

แป้นเหยียบ

CVT

ตัวอย่าง

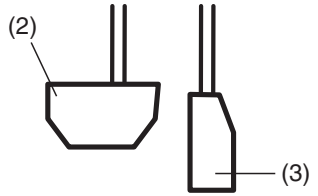

80J2122

แป้นเบรก (2)

เบรกที่ติดตั้งมากับรถของท่านเป็นแบบดิสก์เบรกหน้าและหลัง หรือดิสก์เบรกหน้าและดรัมเบรกหลังอย่างใดอย่างหนึ่ง การเหยียบแป้นเบรกจะทำให้เบรกดังกล่าวทำงาน

เมื่อเหยียบเบรก ท่านอาจได้ยินเสียงเบรกบ้างเป็นครั้งคราว เสียงเบรกนี้มีสาเหตุมาจากปัจจัยแวดล้อมต่างๆ เช่น อุณหภูมิ ความชื้น หรือฝุ่น ฯลฯ

⚠ คำเตือน

ถ้าเบรกมีเสียงดังมากผิดปกติและเกิดขึ้นทุกครั้งที่เหยียบเบรก ท่านควรนำรถเข้ารับการตรวจเช็คเบรกที่ศูนย์บริการซูซูกิ

⚠ คำเตือน

อย่าเหยียบเบรกนานต่อเนื่องหรือวางเท้าไว้บนแป้นเบรก การกระทำเช่นนี้จะส่งผลให้เบรกร้อนจัด เป็นผลให้เกิดการเบรกโดยไม่คาดคิด ระยะเบรกเพิ่มขึ้น หรือทำให้เบรกเสียหายอย่างถาวร

แป้นคันเร่ง (3)

แป้นคันเร่งนี้ใช้เพื่อควบคุมความเร็วรอบเครื่องยนต์ การเหยียบแป้นคันเร่งจะเป็นการเพิ่มกำลังและความเร็วรถ

การสตาร์ทเครื่องยนต์ (รุ่นที่ไม่มีระบบปุ่มกดคีย์เลสสตาร์ท)

ก่อนสตาร์ทเครื่องยนต์

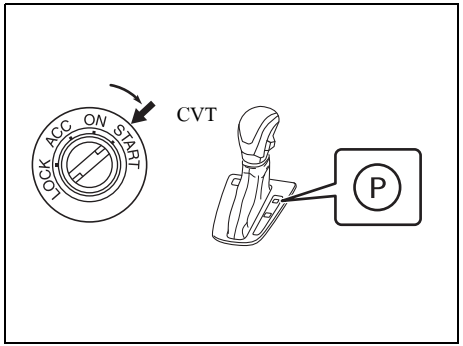

57RK042

1) ตรวจสอบว่าได้ใส่เบรกมือจนสุดแล้ว
2) รุ่นเกียร์ CVT – ถ้าคันเกียร์ไม่อยู่ในตำแหน่ง “P” (เกียร์จอด) ให้เลื่อนคันเกียร์ไปที่ตำแหน่ง “P” (เกียร์จอด) (ถ้าท่านจำเป็นต้องสตาร์ทเครื่องยนต์ใหม่ในขณะที่รถกำลังเคลื่อนที่ ให้เลื่อนคันเกียร์ไปที่ตำแหน่ง “N”)

หมายเหตุ:
รถรุ่นเกียร์ CVT จะมีอุปกรณ์ป้องกันการทำงานของมอเตอร์สตาร์ท ซึ่งออกแบบมาเพื่อป้องกันไม่ให้มอเตอร์สตาร์ททำงานถ้าคันเกียร์อยู่ในตำแหน่งการขับขี่ใดๆ

⚠ คำเตือน

ก่อนสตาร์ทเครื่องยนต์ ตรวจสอบว่าได้ใส่เบรกมือจนสุดแล้ว และคันเกียร์อยู่ที่ตำแหน่งเกียร์ว่าง (หรือเกียร์จอดสำหรับรุ่นเกียร์ CVT)

การสตาร์ทเครื่องยนต์ขณะเครื่องเย็นและขณะอุ่นเครื่องยนต์

สตาร์ทเครื่องยนต์โดยบิดกุญแจสตาร์ทไปที่ตำแหน่ง “START” โดยไม่เหยียบแป้นคันเร่ง ปล่อยกุญแจเมื่อเครื่องยนต์สตาร์ทติดแล้ว

ข้อพึงระวัง

- **ให้ปล่อยสวิตช์สตาร์ททันทีหลังจากที่เครื่องยนต์สตาร์ทติดแล้ว มิฉะนั้นมอเตอร์สตาร์ทจะเสียหายได้**
- **อย่าสตาร์ทเครื่องยนต์นานติดต่อกันเกินกว่า 12 วินาที ถ้าเครื่องยนต์สตาร์ทไม่ติดในครั้งแรก ให้รอประมาณ 15 วินาทีแล้วจึงลองสตาร์ทใหม่อีกครั้ง**

ถ้าเครื่องยนต์สตาร์ทไม่ติดหลังจากที่สตาร์ทเป็นเวลา 12 วินาทีแล้ว ให้รออีกประมาณ 15 วินาที แล้วเหยียบแป้นคันเร่งลง 1/3 ของระยะแป้นคันเร่ง แล้วลองสตาร์ทเครื่องยนต์ใหม่อีกครั้ง ปล่อยกุญแจและแป้นคันเร่งเมื่อเครื่องยนต์สตาร์ทติดแล้ว

ถ้าเครื่องยนต์ยังคงสตาร์ทไม่ติด ให้เหยียบแป้นคันเร่งลงจนสุดขณะสตาร์ทเครื่องยนต์

การสตาร์ทเครื่องยนต์ (รุ่นที่มีระบบปุ่มกดคีย์เลสสตาร์ท)

ก่อนสตาร์ทเครื่องยนต์

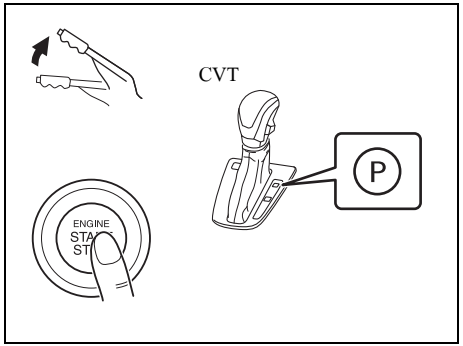

57RK043

1) ตรวจสอบว่าได้ใส่เบรกมือจนสุดแล้ว
2) ถ้าคันเกียร์ไม่อยู่ในตำแหน่ง “P” (เกียร์จอด) ให้เลื่อนคันเกียร์ไปที่ตำแหน่ง “P” เหยียบแป้นเบรกจนสุดค้างไว้

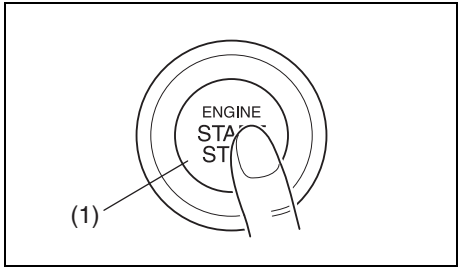

82K254

3) ข้อความ “PUSH START SWITCH” จะปรากฏบนจอแสดงข้อมูลบนแผงหน้าปัด กดสวิตช์สตาร์ทเครื่องยนต์ (1) เมื่อเครื่องยนต์สตาร์ทติด มอเตอร์สตาร์ทจะหยุดทำงานโดยอัตโนมัติ

⚠ คำเตือน

ก่อนสตาร์ทเครื่องยนต์ ตรวจสอบว่าได้ใส่เบรกมือจนสุดและคันเกียร์อยู่ที่ตำแหน่งเกียร์ว่าง

ข้อพึงระวัง

- **อย่าเหยียบแป้นคันเร่งในระหว่างขั้นตอนการสตาร์ทเครื่องยนต์**
- **ถ้าเครื่องยนต์ไม่ตอบสนองเมื่อท่านพยายามสตาร์ทด้วยสวิตช์สตาร์ทเครื่องยนต์ หรือถ้าสวิตช์สตาร์ทเครื่องยนต์วนซ้ำโหมด LOCK (OFF) - ACC - ON แบตเตอรี่แบบตะกั่ว-กรดของรถอาจหมดประจุ ให้ตรวจเช็คแรงดันไฟฟ้าของแบตเตอรี่แบบตะกั่ว-กรดก่อนลองสตาร์ทใหม่อีกครั้ง**

หมายเหตุ:

- *ท่านไม่จำเป็นต้องกดสวิตช์สตาร์ทเครื่องยนต์ค้างไว้เพื่อสตาร์ทเครื่องยนต์*
- *รถรุ่นเกียร์ CVT จะมีอุปกรณ์ป้องกันการทำงานของมอเตอร์สตาร์ท ซึ่งออกแบบมาเพื่อป้องกันไม่ให้มอเตอร์สตาร์ททำงานถ้าคันเกียร์อยู่ในตำแหน่งการขับขี่ใดๆ*
- *ในระหว่างขั้นตอนการสตาร์ทเครื่องยนต์ ข้อความบนจอแสดงข้อมูลจะช่วยเหลือท่าน ให้ดูรายละเอียดที่ “จอแสดงข้อมูล” ในหมวด “ก่อนการขับขี่”*
- *ท่านควรลดภาระต่างๆ ลง เช่น ปิดไฟหน้าและระบบปรับอากาศ เพื่อให้สตาร์ทเครื่องยนต์ได้ง่ายขึ้น*
- *แม้ว่าท่านจะสตาร์ทเครื่องยนต์ไม่ติด มอเตอร์สตาร์ทจะหยุดหมุนโดยอัตโนมัติหลังจากนั้นสักครู่ หลังจากมอเตอร์สตาร์ทหยุดหมุนหรือถ้ามีปัญหาเกิดขึ้นกับระบบ มอเตอร์สตาร์ทจะหมุนเฉพาะในขณะที่กดสวิตช์สตาร์ทเครื่องยนต์*

การดับเครื่องยนต์

- กดสวิตช์สตาร์ทเครื่องยนต์เพื่อดับเครื่องยนต์หลังจากที่รถจอดสนิท
- ในกรณีฉุกเฉิน ท่านสามารถดับเครื่องยนต์โดยการกดสวิตช์สตาร์ทเครื่องยนต์เร็วๆ 3 ครั้งขึ้นไป หรือกดสวิตช์สตาร์ทเครื่องยนต์ค้างไว้ 2 วินาทีขึ้นไปในขณะที่รถเคลื่อนที่

หมายเหตุ:
อย่าดับเครื่องยนต์ในขณะที่รถเคลื่อนที่ ยกเว้นในกรณีฉุกเฉิน
การบังคับเลี้ยวและการเบรกต้องออกแรงมากขึ้นเมื่อเครื่องยนต์ดับ
ดูที่ "การเบรก" ในหมวดนี้

ข้อพึงระวัง
ถ้าท่านดับเครื่องยนต์ในขณะที่รถเคลื่อนที่ เกียร์ CVT อาจได้รับความเสียหาย **หลีกเลี่ยงการดับเครื่องยนต์ในขณะขับขี่**

- ถ้าเครื่องยนต์ยังดับอยู่ชั่วขณะหลังจากที่เครื่องยนต์ดับเองโดยไม่คาดคิด หรือรถวิ่งด้วยความเร็วสูงก่อนเครื่องยนต์จะดับ อาจได้ยินเสียงคลิกจากเครื่องยนต์เมื่อสตาร์ทเครื่องยนต์ใหม่อีกครั้ง ซึ่งไม่ถือว่าเป็นสิ่งผิดปกติ ให้เดินเบาเครื่องยนต์ก่อนจะดับเครื่องเสมอ

การสตาร์ทเครื่องยนต์ขณะเครื่องเย็นและขณะอุ่นเครื่องยนต์

สตาร์ทเครื่องยนต์โดยกดสวิตช์สตาร์ทเครื่องยนต์เพื่อเปลี่ยนโหมดสตาร์ทไปที่ START โดยไม่เหยียบแป้นคันเร่ง

ข้อพึงระวัง
อย่าสตาร์ทเครื่องยนต์นานติดต่อกันเกินกว่า 12 วินาที ถ้าเครื่องยนต์สตาร์ทไม่ติดในครั้งแรก ให้รอประมาณ 15 วินาทีแล้วจึงลองสตาร์ทใหม่อีกครั้ง

หลังจากกดสวิตช์สตาร์ทเครื่องยนต์เพื่อเปลี่ยนโหมดสตาร์ทไปที่ START มอเตอร์สตาร์ทจะสตาร์ทเครื่องยนต์เป็นเวลาประมาณ 12 วินาที ก่อนที่เครื่องยนต์จะสตาร์ทติด ถ้าเครื่องยนต์สตาร์ทไม่ติดในครั้งแรก ให้รอประมาณ 15 วินาที จากนั้นลองสตาร์ทใหม่อีกครั้งในขณะที่กดสวิตช์สตาร์ทเครื่องยนต์ค้างไว้พร้อมกับเหยียบแป้นคันเร่งลงประมาณ 1/3 ของระยะแป้นคันเร่ง ปล่อยแป้นคันเร่งเมื่อเครื่องยนต์สตาร์ทติดแล้ว

ถ้าเครื่องยนต์ยังคงสตาร์ทไม่ติด ให้ลองเหยียบแป้นคันเร่งลงจนสุดขณะสตาร์ทเครื่องยนต์
ถ้าท่านไม่สามารถสตาร์ทเครื่องยนต์ได้โดยใช้ขั้นตอนนี้ โปรดติดต่อศูนย์บริการซูซูกิ

ถ้าไฟแสดงสถานะการเตือนหลักกะพริบและเครื่องยนต์สตาร์ทไม่ติด

รีโมทคอนโทรลของระบบปุ่มกดคีย์เลสสตาร์ทอาจไม่สามารถรับสัญญาณได้ขณะอยู่ภายในบริเวณการทำงานภายใน ให้ลองอีกครั้งหลังจากที่ตรวจสอบแล้วว่าท่านมีรีโมทคอนโทรลอยู่กับตัว ถ้าเครื่องยนต์ยังคงสตาร์ทไม่ติด แบตเตอรี่ของรีโมทคอนโทรลอาจหมดประจุ การสตาร์ทเครื่องยนต์ ให้ใช้วิธีต่อไปนี้:

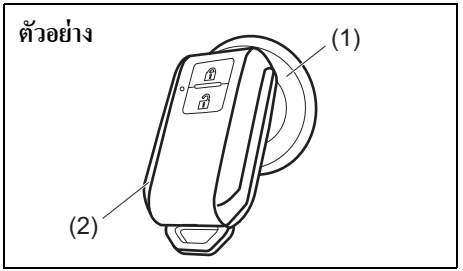

52RM30020

1) ตรวจสอบว่าได้ใส่เบรกมือจนสุดแล้ว
2) ถ้าคันเกียร์ไม่อยู่ในตำแหน่ง “P” (เกียร์จอด) ให้เลื่อนคันเกียร์ไปที่ตำแหน่ง “P” เหยียบแป้นเบรกจนสุดค้างไว้
3) ข้อความ “PUSH START SWITCH” จะปรากฏบนจอแสดงข้อมูลบนแผงหน้าปัด กดสวิตช์สตาร์ทเครื่องยนต์ (1)
4) ไฟแสดงสถานะการเตือนหลักบนแผงหน้าปัดจะกะพริบประมาณ 10 วินาที แตะสวิตช์สตาร์ทเครื่องยนต์ที่ด้านปุ่ม LOCK ของรีโมทคอนโทรล (2) ประมาณ 2 วินาที

หมายเหตุ:

- *ถ้าท่านยังคงสตาร์ทเครื่องยนต์ไม่ติดหลังจากได้พยายามแล้วหลายครั้งด้วยวิธีการดังกล่าว อาจมีปัญหาเกิดขึ้นที่อื่น เช่น แบตเตอรี่แบบตะกั่ว-กรดเหลือน้อย ให้นำรถเข้ารับการตรวจสอบที่ศูนย์บริการซูซูกิ*
- *ไฟเตือนระบบปุ่มกดคีย์เลสสตาร์ท/ระบบยับยั้งการทำงานของเครื่องยนต์จะติดสว่างขึ้นเป็นเวลาประมาณ 5 วินาที ในขณะที่ไฟแสดงสถานะการเตือนหลักกะพริบ นอกจากนี้ จอแสดงข้อมูลจะแสดงข้อความในช่วงเวลานี้ ให้ดูรายละเอียดที่ "จอแสดงข้อมูล" ในหมวด "ก่อนการขับขี่"*
- *ท่านสามารถกำหนดค่าระบบให้เสียงเตือนภายในดังหนึ่งครั้งเพื่อเตือนว่ารีโมทคอนโทรลอยู่ภายนอกช่วงการรับสัญญาณ โปรดติดต่อขอรับการกำหนดค่าได้ที่ศูนย์บริการซูซูกิ*
- *ถ้าแบตเตอรี่ของรีโมทคอนโทรลใกล้จะหมดประจุ ข้อความที่เกี่ยวข้องจะปรากฏบนจอแสดงข้อมูลเมื่อท่านกดสวิตช์สตาร์ทเครื่องยนต์เพื่อเปลี่ยนโหมดสตาร์ทไปที่ ON สำหรับรายละเอียดเกี่ยวกับการเปลี่ยนแบตเตอรี่ ดูที่ "รีโมทคอนโทรลของระบบปุ่มกดคีย์เลสสตาร์ท/รีโมทคอนโทรลของระบบคีย์เลสเอ็นทรี (ในรถบางรุ่น)" ในหมวด "ก่อนการขับขี่"*

การเปลี่ยนโหมดสตาร์ทกลับไปที่ LOCK (OFF)

เพื่อความปลอดภัย จะสามารถเปลี่ยนโหมดสตาร์ทกลับไปที่ LOCK (OFF) โดยการกดสวิตช์สตาร์ทเครื่องยนต์ได้เฉพาะเมื่อคันเกียร์อยู่ในตำแหน่ง "P" โดยที่ไม่กดปุ่มที่หัวคันเกียร์

หมายเหตุ:

จะไม่สามารถเปลี่ยนโหมดกลับไปที่ตำแหน่ง LOCK (OFF) ได้ ถ้าคันเกียร์อยู่ที่ตำแหน่งอื่นนอกเหนือจาก "P"

ปัญหาบางประการ เช่น ความบกพร่องในระบบเครื่องยนต์ อาจทำให้ไม่สามารถเปลี่ยนสวิตช์สตาร์ทเครื่องยนต์กลับไปที่โหมด LOCK (OFF) ได้ ถ้าเกิดปัญหานี้ขึ้น ให้นำรถเข้ารับการตรวจสอบได้ที่ศูนย์บริการซูซูกิหลังจากที่ได้ปฏิบัติตามขั้นตอนดังต่อไปนี้:

- *ล็อคประตูด้วยกุญแจเพื่อป้องกันการโจรกรรม (ไม่สามารถใช้งานสวิตช์บนมือเปิดประตูด้านนอกและรีโมทคอนโทรลของระบบปุ่มกดคีย์เลสสตาร์ทเพื่อล็อคประตูได้)*
- *ปลดสายขั้วลบแบตเตอรี่แบบตะกั่ว-กรดเพื่อป้องกันการหมดประจุ*

เสียงเตือนโหมด LOCK (OFF)

ถ้าประตูด้านคนขับเปิดโดยที่ไม่ได้เปลี่ยนโหมดสตาร์ทกลับไปที่ LOCK (OFF) โดยการกดสวิตช์สตาร์ทเครื่องยนต์ เสียงเตือนจะเตือนท่านให้ทราบสถานะนี้

- ถ้าท่านเปิดประตูด้านคนขับหลังจากกดสวิตช์สตาร์ทเครื่องยนต์เพื่อเปลี่ยนโหมดสตาร์ทไปที่ ACC เสียงบี๊บภายในจะดังขึ้นเป็นช่วงๆ
- เสียงเตือนจะหยุดดังถ้าหลังจากนั้นท่านกดสวิตช์สตาร์ทเครื่องยนต์สองครั้ง ดังนั้นจะเป็นการเปลี่ยนโหมดสตาร์ทกลับไปที่ตำแหน่ง LOCK (OFF)

หมายเหตุ:

เมื่อไรก็ตามที่ท่านออกจากรถ โปรดตรวจสอบว่าท่านได้เปลี่ยนโหมดสตาร์ทกลับไปที่ LOCK (OFF) โดยใช้สวิตช์สตาร์ทเครื่องยนต์แล้วล็อคประตู ถ้าไม่เปลี่ยนโหมดสตาร์ทกลับไปที่ LOCK (OFF) ท่านจะไม่สามารถใช้งานสวิตช์บนมือเปิดประตูด้านนอกหรือรีโมทคอนโทรลของระบบปุ่มกดคีย์เลสสตาร์ทเพื่อล็อคประตูได้

เสียงเตือนล็อคพวงมาลัย

ถ้าพวงมาลัยไม่ล็อคเนื่องจากความบกพร่องของระบบ เมื่อเปลี่ยนโหมดสตาร์ทไปที่ LOCK (OFF) โดยกดสวิตช์สตาร์ทเครื่องยนต์แล้วเปิดหรือปิดประตูบานใดบานหนึ่ง (รวมถึงประตูท้าย) เสียงเตือนภายในจะเตือนให้ท่านทราบสถานะนี้ด้วยเสียงบี๊บสั้นๆ ซ้ำหลายครั้ง ถ้าเกิดกรณีนี้ขึ้น ให้นำรถเข้ารับการตรวจสอบที่ศูนย์บริการซูซูกิ

การใช้เกียร์

⚠ คำเตือน

อย่าแขวนสิ่งของใดๆ ที่คันเกียร์และอย่าใช้คันเกียร์เป็นที่เท้าแขน มิฉะนั้น อาจขัดขวางการทำงานตามปกติของคันเกียร์ ทำให้คันเกียร์เกิดความบกพร่อง เป็นสาเหตุให้เกิดอุบัติเหตุโดยไม่คาดคิด

ข้อพึงระวัง

อย่าเปลี่ยนเกียร์ลงไปที่เกียร์ต่ำกว่าในขณะที่ความเร็วรถสูงกว่าความเร็วสูงสุดที่ตำแหน่งเกียร์ต่ำกว่าถัดไปนั้นสามารถทำได้ มิฉะนั้นจะทำความเสียหายร้ายแรงแก่เครื่องยนต์และเกียร์ได้

⚠ คำเตือน

- ลดความเร็วลงและเปลี่ยนเกียร์ไปยังเกียร์ต่ำก่อนที่จะขับลงทางลาดชันที่เป็นทางยาว เกียร์ต่ำจะทำให้เกิดกำลังเบรกด้วยเครื่องยนต์ หลีกเลี่ยงการขับขี่โดยเหยียบเบรกนานต่อเนื่อง มิฉะนั้นเบรกอาจร้อนจัดเป็นเหตุให้เบรกใช้งานไม่ได้
- เมื่อขับรถบนถนนลื่น ให้ลดความเร็วลงก่อนที่จะเปลี่ยนเกียร์ต่ำลง การเปลี่ยนแปลงของความเร็วรอบเครื่องยนต์ที่มากเกินไปและ/หรือในทันทีทันใดอาจทำให้รถสูญเสียการยึดเกาะถนน จนเป็นเหตุให้ท่านสูญเสียการควบคุมรถได้

ข้อพึงระวัง

ตรวจสอบว่ารถจอดสนิทดีแล้วก่อนที่จะเลื่อนคันเกียร์ไปที่ตำแหน่งเกียร์ถอย

เกียร์อัตราทดแปรผันต่อเนื่อง (CVT)

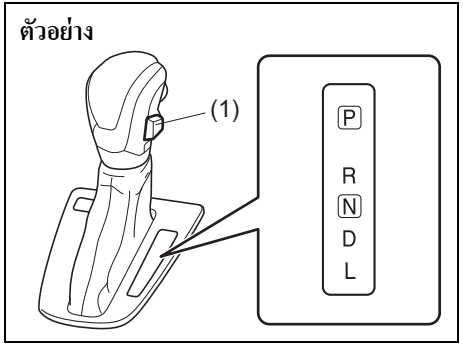

57RK044

(1) สวิตช์โหมด S (สปอร์ต)

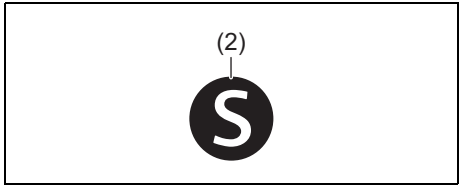

68PM00308

(2) ไฟแสดงสถานะโหมดสปอร์ต

สวิตช์โหมด S (สปอร์ต)

สวิตช์โหมดสปอร์ต (1) ใช้สำหรับเปิดและปิดโหมดสปอร์ต การเปิดโหมดสปอร์ต ให้กดที่สวิตช์และไฟแสดงสถานะโหมดสปอร์ต (2) บนแผงหน้าปัดจะติดสว่าง การปิดโหมดสปอร์ต ให้กดที่สวิตช์อีกครั้งและไฟแสดงสถานะโหมดสปอร์ตจะดับลง

เมื่อสตาร์ทเครื่องยนต์ใหม่อีกครั้ง โหมดสปอร์ตจะถูกปิดโดยอัตโนมัติ

โหมดสปอร์ตเหมาะสำหรับสภาวะการขับขี่ดังต่อไปนี้:

- การขับขี่บนทางลาดชัน ถนนคดเคี้ยว
  - ท่านจะสามารถขับรถได้นุ่มนวลขึ้นโดยที่ไม่ต้องเปลี่ยนเกียร์บ่อย
- การขับขี่ลงทางลาดชันมาก
  - จะมีกำลังเบรกด้วยเครื่องยนต์

คันเกียร์

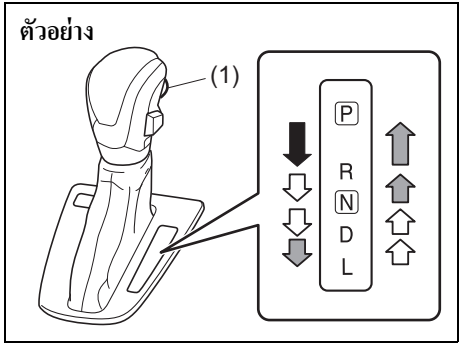

57RK045

(1) ปุ่มที่หัวคันเกียร์

คันเกียร์ได้รับการออกแบบมาไม่ให้สามารถเลื่อนออกจากตำแหน่ง “P” ได้ นอกจากสวิตช์สตาร์ทจะอยู่ที่ตำแหน่ง “ON” หรือโหมดสตาร์ทอยู่ที่ ON และเหยียบแป้นเบรก

⚠ คำเตือน

ให้เหยียบแป้นเบรกทุกครั้งก่อนที่จะเปลี่ยนเกียร์จากตำแหน่ง “P” (เกียร์จอด) (หรือตำแหน่ง “N” (เกียร์ว่าง) ถ้ารถจอดอยู่กับที่) ไปที่เกียร์เดินหน้าหรือถอยหลังเพื่อป้องกันรถเคลื่อนที่โดยไม่คาดคิดขณะเปลี่ยนเกียร์

คันเกียร์จะมีกลไกล็อกเพื่อช่วยป้องกันการเปลี่ยนเกียร์โดยไม่ได้ตั้งใจ การเลื่อนคันเกียร์:

	เลื่อนคันเกียร์โดยที่กดปุ่มที่หัวคันเกียร์ (1) ไว้พร้อมกับเหยียบแป้นเบรก
	เลื่อนคันเกียร์โดยที่กดปุ่มที่หัวคันเกียร์ (1) ไว้
	เลื่อนคันเกียร์โดยที่ไม่ต้องกดปุ่มที่หัวคันเกียร์ (1)

หมายเหตุ:

- *เลื่อนคันเกียร์โดยที่ไม่ต้องกดปุ่มที่หัวคันเกียร์ (1) เสมอยกเว้นเมื่อท่านเปลี่ยนเกียร์จาก "P" ไปที่ "R", จาก "D" ไปที่ "L", จาก "N" ไปที่ "R" หรือจาก "R" ไปที่ "P" ถ้าท่านกดปุ่มที่หัวคันเกียร์ (1) เมื่อเลื่อนคันเกียร์อยู่เสมอ ท่านอาจเปลี่ยนไปที่ตำแหน่ง "P" "R" หรือ "L" ด้วยความเข้าใจผิดได้*
- *ถ้าเข่าของคนขับหรือผู้โดยสารชนกับคันเกียร์ในขณะขับขี่ คันเกียร์อาจเลื่อนได้และเกียร์อาจเปลี่ยนโดยไม่คาดคิด*

ใช้งานตำแหน่งเกียร์ต่างๆ ตามที่อธิบายไว้ด้านล่างนี้:

P (เกียร์จอด)
ใช้ตำแหน่งนี้เพื่อล็อคเกียร์เมื่อจอดรถหรือเมื่อสตาร์ทเครื่องยนต์ ให้เลื่อนคันเกียร์ไปที่ตำแหน่ง P (เกียร์จอด) เมื่อรถจอดสนิทอยู่กับที่เท่านั้น

R (เกียร์ถอย)
ใช้ตำแหน่งนี้เพื่อถอยรถจากที่รถหยุดนิ่ง ให้แน่ใจว่ารถจอดสนิทดีแล้วก่อนที่จะเลื่อนคันเกียร์ไปที่ตำแหน่งเกียร์ถอย

ข้อพึงระวัง

อย่าเลื่อนคันเกียร์ไปที่ตำแหน่ง "R" ขณะที่รถกำลังเคลื่อนที่ไปข้างหน้า มิฉะนั้นอาจทำให้ชุดเกียร์เสียหายได้ ถ้าท่านเลื่อนคันเกียร์ไปที่ตำแหน่ง "R" ขณะรถเคลื่อนที่ด้วยความเร็วมากกว่า 10 กม./ชม. จะไม่สามารถเปลี่ยนเกียร์ไปยังตำแหน่ง "R" ได้

N (เกียร์ว่าง)
ใช้ตำแหน่งนี้เพื่อสตาร์ทเครื่องยนต์ในกรณีที่เครื่องยนต์ดับและท่านจำเป็นต้องสตาร์ทเครื่องยนต์อีกครั้งในขณะที่รถกำลังเคลื่อนที่ นอกจากนี้ ท่านอาจเลื่อนคันเกียร์ไปที่ตำแหน่งเกียร์ว่างและเหยียบแป้นเบรกเพื่อให้รถหยุดอยู่กับที่ในระหว่างที่เดินเบาเครื่องยนต์ได้ด้วยเช่นกัน

D (ขับเคลื่อน)
ใช้ตำแหน่งนี้สำหรับการขับขี่ปกติทั้งหมด

เมื่อคันเกียร์อยู่ที่ตำแหน่ง "D" ท่านสามารถเปลี่ยนเกียร์ลงได้โดยอัตโนมัติด้วยการเหยียบแป้นคันเร่งลงไปอีก ยิ่งความเร็วรถสูงมากเท่าไร ท่านยิ่งต้องเหยียบแป้นคันเร่งลงมากขึ้นเท่านั้นเพื่อให้เกียร์เปลี่ยนลง

L (เกียร์ต่ำ)
ใช้ตำแหน่งนี้เพื่อให้รถมีกำลังสูงสุดเมื่อขับขึ้นทางลาดชันที่มีความชันมาก หรือเมื่อขับผ่านถนนที่มีหิมะหรือโคลนหนา หรือเพื่อให้รถมีกำลังเบรกด้วยเครื่องยนต์สูงสุดเมื่อขับลงทางลาดชันที่มีความชันมาก

หมายเหตุ:
ถ้าท่านเลื่อนคันเกียร์ไปยังตำแหน่งเกียร์ที่ต่ำลงขณะขับรถด้วยความเร็วที่สูงกว่าความเร็วสูงสุดที่ตำแหน่งเกียร์ต่ำนั้นสามารถทำได้ เกียร์จะไม่เปลี่ยนลงจนกว่าความเร็วรถจะลดลงต่ำกว่าความเร็วสูงสุดที่ตำแหน่งเกียร์ต่ำนั้นสามารถทำได้

ข้อพึงระวัง

ให้แน่ใจว่าได้ปฏิบัติตามข้อควรระมัดระวังต่อไปนี้เพื่อหลีกเลี่ยงความเสียหายที่อาจเกิดขึ้นกับเกียร์ CVT:

- **ให้แน่ใจว่ารถจอดสนิทดีแล้ว ก่อนที่จะเลื่อนคันเกียร์ไปที่ตำแหน่ง "P" หรือ "R"**
- **อย่าเลื่อนคันเกียร์จากตำแหน่ง "P" หรือ "N" ไปที่ตำแหน่ง "R", "D", หรือ "L" เมื่อเครื่องยนต์ทำงานที่รอบสูงกว่าความเร็วรอบเดินเบา**
- **อย่าเร่งเครื่องยนต์โดยที่เกียร์อยู่ในตำแหน่งขับเคลื่อน ("R", "D", หรือ "L") และล้อหน้าไม่หมุน**
- **อย่าใช้คันเร่งเพื่อประคองรถบนทางลาดชัน ให้ใช้เบรกของรถ**

ถ้าท่านไม่สามารถเลื่อนคันเกียร์ CVT ออกจากตำแหน่ง “P” (เกียร์จอด) ได้

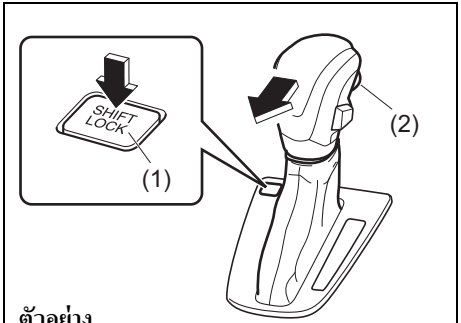

ตัวอย่าง

57RK046

สำหรับรถรุ่นเกียร์ CVT จะมีระบบล็อคเกียร์จอดควบคุมด้วยไฟฟ้า ถ้าแบตเตอรี่แบบตะกั่ว-กรดของรถหมดประจุหรือเกิดความบกพร่องทางไฟฟ้าอื่นๆ จะไม่สามารถเลื่อนคันเกียร์ CVT ออกจากตำแหน่งเกียร์จอดตามปกติ การพ่วงแบตเตอรี่เพื่อสตาร์ทอาจแก้ไขสภาวะนี้ได้ ถ้าไม่เป็นเช่นนั้นให้ปฏิบัติตามคำอธิบายด้านล่าง ขั้นตอนนี้จะทำให้สามารถเลื่อนคันเกียร์ออกจากตำแหน่งเกียร์จอดได้

1) ให้แน่ใจว่าใส่เบรกมือจนสุดแล้ว
2) ถ้าเครื่องยนต์กำลังทำงาน ให้ดับเครื่องยนต์
3) ให้แน่ใจว่ากุญแจอยู่ที่ตำแหน่ง “ON” หรือ “ACC” หรือโหมดสตาร์ทอยู่ที่ ON หรือ ACC
4) ขณะที่กดปุ่มปลดล็อคคันเกียร์ (1) ให้กดปุ่มที่หัวคันเกียร์ (2) แล้วเลื่อนคันเกียร์ไปที่ตำแหน่งที่ต้องการ

ขั้นตอนนี้ใช้เฉพาะในกรณีฉุกเฉินเท่านั้น ถ้าจำเป็นต้องใช้ขั้นตอนนี้ซ้ำ หรือขั้นตอนนี้ไม่สามารถแก้ไขสภาวะดังกล่าวได้ ให้นำรถเข้ารับการซ่อมบำรุงได้ที่ศูนย์บริการซูซูกิ

ระบบ ENG A-STOP (ระบบสตาร์ท-ดับเครื่องยนต์อัตโนมัติ)

ระบบ ENG A-STOP (ระบบสตาร์ท-ดับเครื่องยนต์อัตโนมัติ) จะดับเครื่องยนต์และสตาร์ทเครื่องยนต์ใหม่อีกครั้งโดยอัตโนมัติเมื่อท่านหยุดรถโดยไม่ต้องใช้สวิตช์สตาร์ทหรือสวิตช์สตาร์ทเครื่องยนต์ เช่น ที่สัญญาณไฟจราจรหรือเมื่อการจราจรติดขัด เพื่อลดก๊าซไอเสียและการประหยัดเชื้อเพลิง

- เมื่อท่านต้องจอดรถเป็นเวลานานหรือต้องปล่อยรถทิ้งไว้ ให้บิดสวิตช์สตาร์ทไปที่ตำแหน่ง “LOCK” หรือกดสวิตช์สตาร์ทเครื่องยนต์เพื่อดับเครื่องยนต์

หมายเหตุ:
ถ้ารถของท่านมีระบบปรับอากาศอัตโนมัติ ท่านสามารถเปลี่ยนสภาวะการดับเครื่องยนต์ผ่านจอแสดงข้อมูลได้ ดูที่ “จอแสดงข้อมูล” ในหมวด “ก่อนการขับขี่”

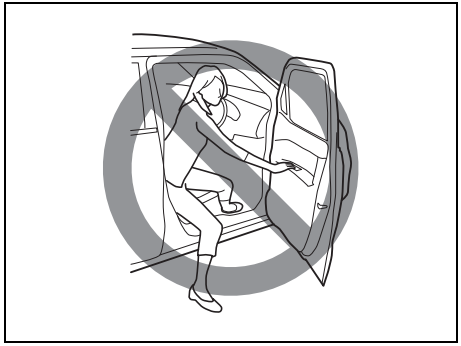

72M2042

⚠ คำเตือน

- **อย่าลงจากรถเมื่อดับเครื่องโดยใช้ระบบ ENG A-STOP เพราะอาจทำให้เกิดอุบัติเหตุได้**
  - **สำหรับรถรุ่นเกียร์ CVT ถ้าคนขับปลดเข็มขัดนิรภัยออกแม้จะเหยียบแป้นเบรกไว้ หรือถ้าประตูด้านคนขับเปิดออก เครื่องยนต์จะสตาร์ทใหม่อีกครั้งเพื่อเตือนว่าเครื่องยนต์ดับเองโดยอัตโนมัติด้วยระบบ ENG A-STOP**

(ต่อ)

⚠ คำเตือน

(ต่อ)

- **เมื่อเครื่องยนต์ไม่สตาร์ทใหม่อีกครั้งโดยอัตโนมัติ แม้ท่านใช้งานอย่างถูกต้อง ให้สตาร์ทเครื่องยนต์โดยใช้สวิตช์สตาร์ทหรือสวิตช์สตาร์ทเครื่องยนต์**
  - **การหยุดรถบนถนนบ่อยๆ อาจทำให้ถูกชนท้าย**
  - **ขณะที่รถแล่น การบังคับเลี้ยวและการเบรกจะต้องออกแรงมากขึ้น**

ข้อพึงระวัง

ใช้แบตเตอรี่รถยนต์ตามประเภทที่ผ่านการรับรองจากผู้ผลิตรถซูซูกิ มิฉะนั้น รถของท่านอาจเกิดความเสียหายและระบบ ENG A-STOP อาจใช้งานไม่ได้ ถ้าต้องเปลี่ยนแบตเตอรี่รถยนต์ โปรดติดต่อศูนย์บริการซูซูกิ

ระบบ ENG A-STOP จะถูกเปิดใช้งานโดยอัตโนมัติเมื่อท่านบิดสวิตช์สตาร์ทไปที่ตำแหน่ง “ON” หรือเมื่อกดสวิตช์สตาร์ทเครื่องยนต์เพื่อเปลี่ยนโหมดสตาร์ทไปที่ ON

ในการเปิดใช้งานระบบ รถต้องอยู่ในสภาวะต่อไปนี้:
- คาดเข็มขัดนิรภัยด้านคนขับ
- ประตูด้านคนขับปิดอยู่
- ฝากระโปรงหน้าปิดอยู่

รุ่นเกียร์ CVT

1) ขณะที่คันเกียร์อยู่ที่ตำแหน่ง “D” หรือ “N” ให้เหยียบแป้นเบรกแล้วหยุดรถ

ตัวอย่าง

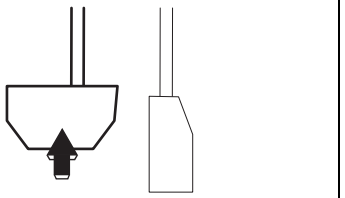

61MM453

ตัวอย่าง

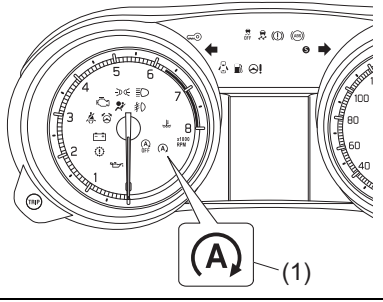

57RK105

2) ไฟแสดงสถานะ ENG A-STOP (สีเขียว) (1) บนแผงหน้าปัดจะส่องสว่างและเครื่องยนต์จะดับเองโดยอัตโนมัติ

ข้อพึงระวัง

หม้อลมเบรกจะใช้งานไม่ได้และต้องออกแรงมากขึ้นในการเหยียบเบรกเมื่อเครื่องยนต์ดับเองโดยอัตโนมัติ ถ้ารถกำลังแล่น การเหยียบแป้นเบรกจะต้องออกแรงมากกว่าปกติ

หมายเหตุ:

ระบบ ENG A-STOP จะไม่ทำงานและเครื่องยนต์จะไม่ดับเองโดยอัตโนมัติภายใต้สภาวะต่อไปนี้:

- *กดสวิตช์ ENG A-STOP OFF เพื่อยกเลิกการใช้งานระบบ ENG A-STOP*
- *ไฟแสดงสถานะ ENG A-STOP OFF กะพริบ*
- *อุณหภูมิน้ำหล่อเย็นเครื่องยนต์ต่ำหรือสูง*
- *แบตเตอรี่รถยนต์มีประสิทธิภาพต่ำ*
- *อุณหภูมิของแบตเตอรี่รถยนต์ต่ำหรือสูง*
- *แรงดันสุญญากาศหม้อลมเบรกต่ำ*
- *มีการเหยียบแป้นคันเร่ง*
- *ปุ่มควบคุมความเร็วโบล์วเวอร์ถูกปรับไปที่โหมด ON แต่พัดลมเป่าลมเย็นหรือลมร้อนภายในรถไม่เพียงพอ (สำหรับรุ่นที่มีระบบปรับอากาศแบบอัตโนมัติ)*
- *สวิตช์ไล่ฝ้าถูกปรับไปที่โหมด ON (สำหรับรุ่นที่มีระบบปรับอากาศแบบอัตโนมัติ)*
- *ในระหว่างหรือหลังจากเปิดใช้งานระบบ ABS หรือ ESP® แล้วหยุดรถ*
- *ในระหว่างการใช้งานครั้งแรกเพื่อตั้งค่าเริ่มต้นระบบ*
- *หลังจากเครื่องยนต์สตาร์ทใหม่อีกครั้งโดยอัตโนมัติและรถวิ่งด้วยความเร็วไม่เกิน 5 กม./ชม. โดยประมาณ*
- *เมื่อสตาร์ทเครื่องยนต์โดยที่ฝากระโปรงหน้าเปิดอยู่*
- *จอดรถบนทางลาดชัน*
- *คันเกียร์อยู่ในตำแหน่งอื่นที่ไม่ใช่ “D” หรือ “N”*
- *เมื่อท่านหยุดรถโดยไม่เหยียบแป้นเบรก*
- *ได้รับสัญญาณป้องกันการดับเครื่องยนต์โดยอัตโนมัติจากระบบควบคุมอิเล็กทรอนิกส์แทนระบบ ENG A-STOP*

รุ่นเกียร์ CVT

ตัวอย่าง

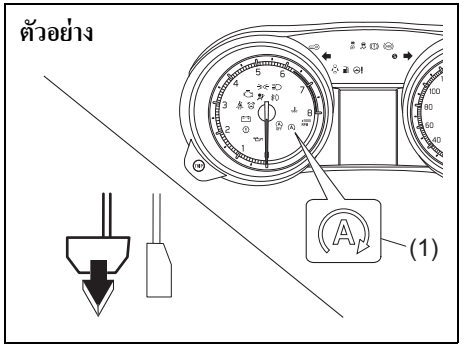

57RK107

ปล่อยแป้นเบรก

ไฟแสดงสถานะ ENG A-STOP (สีเขียว) (1) บนแผงหน้าปัดจะดับลงและเครื่องยนต์จะสตาร์ทอีกครั้งโดยอัตโนมัติ

ข้อพึงระวัง
ระบบ ENG A-STOP จะไม่ทำงานและเครื่องยนต์จะไม่สตาร์ทเองอีกครั้งโดยอัตโนมัติ หรือเครื่องยนต์ดับพร้อมเสียงเตือนภายใต้สภาวะต่อไปนี้: **• ฝากระโปรงหน้าเปิดอยู่** **เมื่อเครื่องยนต์ดับ ให้สตาร์ทเครื่องยนต์อีกครั้งโดยใช้การสตาร์ทแบบทั่วไป** **ดูรายละเอียดที่หัวข้อ “การสตาร์ทเครื่องยนต์” ในหมวดนี้**

หมายเหตุ:

เครื่องยนต์จะสตาร์ทอีกครั้งโดยอัตโนมัติแม้ว่าเครื่องยนต์จะดับลงโดยระบบ ENG A-STOP:

- *เมื่อรถวิ่งลงทางลาดชัน*
- *เครื่องยนต์ดับ เวลาล่วงเลยไปสองสามนาที*
- *แรงดันสุญญากาศหม้อลมเบรกต่ำ*
- *แบตเตอรี่รถยนต์มีประสิทธิภาพต่ำ*
- *ปุ่มควบคุมความเร็วโบล์วเวอร์ถูกปรับไปที่โหมด ON แต่พัดลมเป่าลมเย็นหรือลมร้อนภายในรถไม่เพียงพอ (สำหรับรุ่นที่มีระบบปรับอากาศแบบอัตโนมัติ)*
- *สวิตช์ไล่ฝ้าถูกปรับไปที่โหมด ON (สำหรับรุ่นที่มีระบบปรับอากาศแบบอัตโนมัติ)*
- *มีการใช้กระแสไฟปริมาณมาก เช่น เมื่อเปิดสวิตช์ไล่ฝ้ากระจกประตูท้าย (ในรถบางรุ่น) หรืออุปกรณ์ไฟฟ้าต่างๆ (เช่น เครื่องเสียงหรือระบบปรับอากาศ) ทำงาน*
- *กดสวิตช์ ENG A-STOP OFF เพื่อยกเลิกการใช้งานระบบ ENG A-STOP*
- *เหยียบแป้นคันเร่ง*
- *เลื่อนคันเกียร์ไปที่ “P”, “R” หรือ “L”*
- *เมื่อเลื่อนคันเกียร์ไปที่ “N” แล้วเลื่อนกลับไปที่ “D”*
- *เมื่อคนขับปลดเข็มขัดนิรภัยออก*
- *เมื่อประตูด้านคนขับเปิดอยู่*

หมายเหตุ:

เมื่อเครื่องยนต์สตาร์ทอีกครั้ง เสียงจากเครื่องเสียงอาจหยุดลง ซึ่งเป็นสิ่งปกติและไม่ใช่ความบกพร่องของเครื่องเสียง

การปิดใช้งานระบบ ENG A-STOP

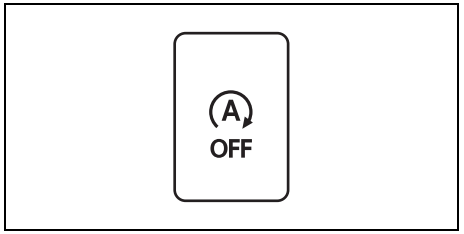

52RM229

กดสวิตช์ ENG A-STOP OFF ไฟแสดงสถานะ ENG A-STOP OFF ติดสว่าง

ไฟแสดงสถานะ ENG A-STOP OFF

ถ้าไฟแสดงสถานะ ENG A-STOP OFF กะพริบในขณะขับขี่ อาจมีสิ่งผิดปกติเกิดขึ้นกับระบบ ENG A-STOP OFF ท่านควรนำรถเข้ารับการตรวจเช็คระบบที่ศูนย์บริการซูซูกิ สำหรับรายละเอียด ดูที่ “ไฟเตือนและไฟแสดงสถานะ” ในหมวด “ก่อนการขับขี่”

ระบบควบคุมความเร็วคงที่ (ในรถบางรุ่น)

ระบบควบคุมความเร็วคงที่จะช่วยรักษาระดับความเร็วในการขับขี่ให้คงที่โดยไม่ต้องเหยียบคันเร่ง ชุดควบคุมการทำงานของระบบควบคุมความเร็วคงที่อยู่ที่พวงมาลัย

ท่านสามารถใช้ระบบควบคุมความเร็วคงที่ได้ในภายใต้สภาวะต่อไปนี้:

- คันเกียร์อยู่ในตำแหน่ง “D”
- ความเร็วในการขับขี่อยู่ที่ประมาณ 40 กม./ชม. หรือมากกว่า

⚠ คำเตือน

เพื่อไม่ให้สูญเสียการควบคุมรถ อย่าใช้ระบบควบคุมความเร็วคงที่ขณะขับขี่บนเส้นทางที่มีการจราจรหนาแน่น บนถนนลื่นหรือทางคดเคี้ยว หรือบนทางลาดชัน

การตั้งค่าความเร็วรถ

สวิตช์ควบคุมความเร็วคงที่

ตัวอย่าง

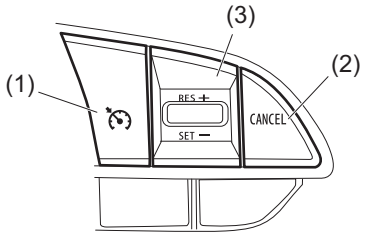

57RK047

(1) สวิตช์ควบคุมความเร็ว
(2) สวิตช์ “CANCEL”
(3) สวิตช์ “RES +/SET –”

แผงหน้าปัด

ตัวอย่าง



(4) (5)

57RK048

(4) ไฟแสดงสถานะความเร็วคงที่
(5) ไฟแสดงสถานะ “SET”

1) เปิดระบบควบคุมความเร็วคงที่โดยกดสวิตช์ควบคุมความเร็ว (1) เมื่อไฟแสดงสถานะควบคุมความเร็วคงที่ (4) ติดสว่าง ท่านสามารถกำหนดความเร็วรถได้
2) เร่งหรือลดความเร็วเป็นความเร็วที่ต้องการ
3) กดสวิตช์ “RES +/SET –” (3) ไฟแสดงสถานะ “SET” (5) จะติดสว่าง แม้จะยกเท้าออกจากแป้นคันเร่ง ความเร็วในการขับขี่ก็จะยังคงอยู่ที่ระดับที่กำหนดไว้

⚠ คำเตือน

ถ้าเกิดการตั้งค่าความเร็วรถโดยไม่ได้ตั้งใจ ท่านจะไม่สามารถลดความเร็วและอาจสูญเสียการควบคุมรถ ซึ่งอาจก่อให้เกิดอุบัติเหตุถึงขั้นบาดเจ็บสาหัสหรือเสียชีวิตได้ ปิดระบบควบคุมความเร็วคงที่และตรวจสอบให้แน่ใจว่าไฟแสดงสถานะความเร็วรถ (4) ดับอยู่ขณะที่ไม่ได้ใช้งานระบบควบคุมความเร็วคงที่

การเปลี่ยนความเร็วรถชั่วคราว

ท่านสามารถเพิ่มหรือลดความเร็วเป็นการชั่วคราวได้ระหว่างที่ความเร็วรถถูกควบคุมอยู่

เหยียบแป้นคันเร่งเพื่อเร่งความเร็ว เมื่อท่านยกเท้าออกจากแป้นคันเร่ง ความเร็วรถจะลดลงมาอยู่ที่ระดับที่กำหนดไว้

เหยียบแป้นเบรกเพื่อลดความเร็ว ระดับความเร็วที่กำหนดไว้จะถูกยกเลิกและไฟแสดงสถานะ “SET” (5) จะดับลง กดที่ด้านบนของสวิตช์ “RES +/SET –” (3) และเปิดไฟแสดงสถานะ “SET” (5) อีกครั้งเมื่อความเร็วรถมากกว่า 40 กม./ชม. เพื่อให้ความเร็วรถอยู่ในระดับที่กำหนดไว้ตามเดิม รถจะเร่งความเร็วจนถึงความเร็วที่กำหนดไว้ก่อนหน้าและความเร็วจะคงอยู่ในระดับที่กำหนดไว้

การเปลี่ยนระบบควบคุมความเร็วรถ

การใช้แป้นคันเร่ง

เร่งความเร็วให้อยู่ในระดับที่ต้องการโดยเหยียบแป้นคันเร่งและกดที่ด้านล่างของสวิตช์ “RES +/SET –” (3) เพื่อเพิ่มระดับความเร็วรถ ความเร็วรถจะถูกควบคุมให้อยู่ในระดับที่กำหนดขึ้นใหม่

การใช้แป้นเบรก

ลดความเร็วให้อยู่ในระดับที่ต้องการโดยเหยียบแป้นเบรกและกดสวิตช์ “RES +/SET –” (3) เพื่อลดระดับความเร็วรถ ความเร็วรถจะถูกควบคุมให้อยู่ในระดับที่กำหนดขึ้นใหม่

หมายเหตุ:
ขณะเหยียบแป้นเบรก ไฟแสดงสถานะ “SET” (5) จะดับลงจนกว่าระดับความเร็วรถจะถูกตั้งค่าใหม่

การใช้สวิตช์ “RES +/SET –”

กดที่ด้านบนของสวิตช์ “RES +/SET –” (3) ซ้ำๆ หรือกดค้างไว้เพื่อเพิ่มระดับความเร็วรถ ความเร็วรถจะค่อยๆ เพิ่มขึ้น เมื่อปล่อยสวิตช์ ความเร็วรถจะถูกควบคุมให้อยู่ในระดับที่กำหนดขึ้นใหม่

ลดระดับความเร็วรถได้โดยกดซ้ำๆ หรือกดที่ด้านล่างของสวิตช์ “RES +/SET –” (3) ค้างไว้จนกระทั่งความเร็วรถลดลงมาอยู่ในระดับที่ต้องการและปล่อยสวิตช์ ความเร็วรถจะถูกควบคุมให้อยู่ในระดับที่กำหนดขึ้นใหม่

หมายเหตุ:
ท่านสามารถปรับระดับความเร็วรถได้ที่ประมาณ 1 กม./ชม. โดยกดสวิตช์ “RES +/SET –” เร็วๆ

การยกเลิกระบบควบคุมความเร็วคงที่

ไฟแสดงสถานะ “SET” (5) จะดับลงและระบบควบคุมความเร็วคงที่จะถูกยกเลิกชั่วคราวในสถานการณ์ต่อไปนี้:

- กดสวิตช์ “CANCEL” (2)
- เหยียบแป้นเบรก
- เปลี่ยนตำแหน่งเกียร์ไปที่ “L”
- ความเร็วรถลดลงมากกว่าร้อยละ 20 จากระดับความเร็วที่กำหนดไว้
- เมื่อใดก็ตามที่ความเร็วรถลดลงจนต่ำกว่า 40 กม./ชม.
- เมื่อรถลื่นไถลและ ESP® ถูกเปิดใช้งาน

กดที่ด้านบนของสวิตช์ “RES +/SET –” (3) และเปิดไฟแสดงสถานะ “SET” (5) เพื่อให้ความเร็วรถอยู่ในระดับที่กำหนดไว้ตามเดิม ความเร็วรถจะต้องมากกว่า 40 กม./ชม. โดยรถจะต้องไม่อยู่ในสภาวะข้างต้น

การปิดระบบควบคุมความเร็วคงที่ ให้กดสวิตช์ควบคุมความเร็วคงที่ (1) และตรวจสอบว่าไฟแสดงสถานะควบคุมความเร็วคงที่ (4) ได้ดับลงแล้ว

ถ้าไฟแสดงสถานะความบกพร่องบนแผงหน้าปัดติดสว่างขึ้นหรือกะพริบ ระบบควบคุมความเร็วคงที่ก็จะถูกปิดเช่นกัน

หมายเหตุ:
ถ้าปิดระบบควบคุมความเร็วคงที่ ความเร็วที่กำหนดไว้ก่อนหน้านี้ในหน่วยความจำจะถูกลบออก ให้ตั้งค่าความเร็วรถใหม่

การเบรก

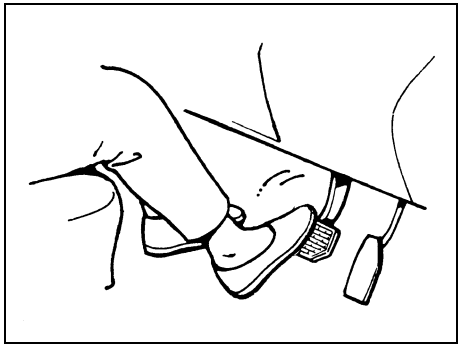

60G165S

ระยะเบรกจนถึงจุดหยุดนิ่งจะเพิ่มขึ้นตามความเร็วรถ ตัวอย่างเช่น ระยะเบรกจนถึงจุดหยุดนิ่งเมื่อขับที่ความเร็ว 60 กม./ชม. จะมากกว่าระยะเบรกจนถึงจุดหยุดนิ่งเมื่อขับที่ความเร็ว 30 กม./ชม. ประมาณ 4 เท่า ให้เริ่มเหยียบแป้นเบรกเมื่อมีระยะเบรกมากพอระหว่างตัวรถกับจุดที่จะหยุด และค่อยๆ ลดความเร็วลง

⚠ คำเตือน

ถ้ามีน้ำเข้าไปในอุปกรณ์ระบบเบรก ประสิทธิภาพของเบรกอาจลดลงและไม่สามารถคาดเดาได้ หลังจากขับรถผ่านบริเวณที่เป็นน้ำหรือฉีดน้ำล้างใต้ท้องรถ ให้ทดสอบระบบเบรกโดยขับรถด้วยความเร็วต่ำเพื่อตรวจเช็คว่าประสิทธิภาพของเบรกอยู่ในสภาวะปกติหรือไม่ ถ้าประสิทธิภาพของเบรกต่ำกว่าปกติให้ทำให้เบรกแห้งโดยการเหยียบเบรกซ้ำหลายๆ ครั้งขณะขับขี่ด้วยความเร็วต่ำจนกระทั่งประสิทธิภาพของเบรกกลับสู่สภาวะปกติ

ระบบช่วยเบรก

รถของท่านมีหม้อลมเบรกติดตั้งอยู่ ถ้าสูญเสียกำลังช่วยเบรกจากหม้อลมเบรกเนื่องจากเครื่องยนต์ดับหรือความผิดปกติอื่นๆ ระบบจะยังคงทำงานได้อย่างเต็มที่ด้วยกำลังสำรอง และท่านสามารถจอดรถให้หยุดนิ่งได้ด้วยการเหยียบแป้นเบรกค้างไว้เพียงครั้งเดียว กำลังสำรองส่วนหนึ่งจะถูกใช้ไปเมื่อท่านเหยียบแป้นเบรก และจะลดลงทุกครั้งที่เหยียบแป้นเบรก ให้เหยียบแป้นเบรกช้าๆ โดยออกแรงเหยียบให้สม่ำเสมอ และอย่าย้ำเบรก

⚠ คำเตือน

ถึงแม้จะไม่มีกำลังสำรองในระบบเบรก ท่านยังคงสามารถหยุดรถได้โดยออกแรงเหยียบแป้นเบรกให้มากกว่าปกติ ทั้งนี้ ระยะเบรกอาจเพิ่มมากขึ้นกว่าเดิม

ระบบเสริมแรงเบรก

เมื่อเหยียบเบรกเต็มที่ ระบบเสริมแรงเบรกจะตัดสินว่าเป็นการเบรกฉุกเฉิน และจะเพิ่มกำลังเบรกให้มากขึ้น เพื่อช่วยผู้ขับขี่ที่ไม่สามารถเหยียบแป้นเบรกค้างไว้อย่างมั่นคงได้

หมายเหตุ:
ถ้าท่านเหยียบเบรกอย่างรุนแรงและรวดเร็ว ท่านอาจได้ยินเสียงคลิกที่แป้นเบรก ซึ่งไม่ใช่ลักษณะของความผิดปกติแต่อย่างใด และยังแสดงว่าระบบเสริมแรงเบรกนั้นทำงานอย่างถูกต้อง

ระบบป้องกันเบรกล็อค (ABS)

ABS จะช่วยหลีกเลี่ยงไม่ให้รถลื่นไถลโดยควบคุมแรงเบรกด้วยอิเล็กทรอนิกส์ ระบบนี้ยังช่วยท่านรักษาการควบคุมรถเมื่อเบรกบนพื้นผิวถนนลื่น หรือเมื่อเบรกอย่างแรงได้อีกด้วย ABS จะทำงานโดยอัตโนมัติ ดังนั้น ท่านจึงไม่จำเป็นต้องใช้เทคนิคพิเศษในการเบรกแต่อย่างใด เพียงแต่เหยียบแป้นเบรกลงโดยไม่ต้องย้ำเบรกเท่านั้น ABS จะทำงานทุกครั้งที่ตรวจจับได้ว่าล้อล็อค ท่านอาจรู้สึกได้ว่าแป้นเบรกขยับเล็กน้อยขณะที่ ABS ทำงาน

หมายเหตุ:
- *ABS จะไม่ทำงานถ้าความเร็วรถต่ำกว่า 9 กม./ชม.*
- *ถ้าระบบ ABS ทำงาน ท่านอาจได้ยินเสียงกระทบและ/หรือรู้สึกได้ว่าแป้นเบรกสั่น ลักษณะเช่นนี้ไม่ใช่ความผิดปกติแต่อย่างใด แต่แสดงให้ทราบว่าแรงดันน้ำมันเบรกนั้นถูกควบคุมอย่างถูกต้อง*
- *ท่านอาจได้ยินเสียงการทำงานเมื่อสตาร์ทเครื่องยนต์หรือหลังจากที่รถเริ่มวิ่ง หมายความว่าระบบข้างต้นอยู่ในโหมดตรวจเช็คตนเอง เสียงดังกล่าวไม่ได้แสดงถึงความบกพร่องใดๆ*

⚠ คำเตือน

- **บนพื้นผิวถนนที่ไม่แน่นบางประเภท (เช่น ถนนลูกรัง ถนนที่มีหิมะปกคลุม ฯลฯ) รถรุ่นที่มีระบบ ABS อาจใช้ระยะเบรกมากกว่ารถรุ่นที่มีระบบเบรกทั่วไปเล็กน้อย ในระบบเบรกทั่วไป ล้อที่ลื่นไถลอาจถูกวาดเอาหินลูกรังหรือชั้นหิมะขึ้นมา ทำให้ระยะเบรกลดลง ABS จะลดแรงต้านนี้ให้น้อยลง ดังนั้น ให้เผื่อระยะเบรกให้มากขึ้นเมื่อขับขี่บนถนนที่มีพื้นผิวไม่แน่น**

(ต่อ)

⚠ คำเตือน

(ต่อ)

- **บนถนนลาดยางปกติ ผู้ขับขี่บางท่านอาจสามารถหยุดรถที่ใช้ระบบเบรกทั่วไปได้ด้วยระยะเบรกที่สั้นกว่าเล็กน้อยเมื่อเทียบกับรถที่มี ABS**
- **ภายใต้สภาวะทั้งสองที่กล่าวไว้ข้างต้น ABS จะยังคงช่วยให้ท่านรักษาการควบคุมทิศทางได้ อย่างไรก็ตาม พึงระลึกไว้ว่า ABS ไม่สามารถใช้เพื่อชดเชยสภาพถนนที่ไม่ดี หรือสภาวะอากาศที่เลวร้าย หรือวิจารณญาณที่ไม่ดีพอของผู้ขับขี่ได้ ดังนั้น ให้ใช้วิจารณญาณในการขับขี่และอย่าขับรถเร็วเกินไป**

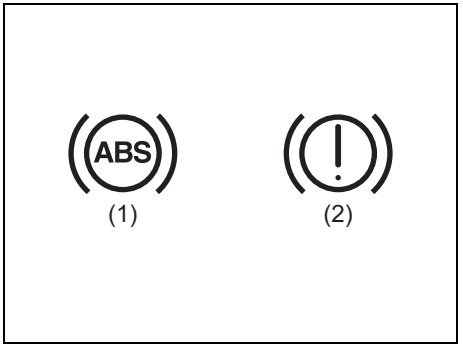

54MN069

(1) ไฟเตือน ABS
(2) ไฟเตือนระบบเบรก

⚠ คำเตือน

- **ถ้าไฟเตือน ABS (1) บนแผงหน้าปัดติดสว่างขึ้นแล้วติดค้างขณะขับขี่ แสดงว่าอาจมีปัญหาเกิดขึ้นกับระบบ ABS ให้นำรถเข้ารับการตรวจสอบระบบ ABS ที่ศูนย์บริการซูซูกิทันที ถ้าระบบ ABS ไม่ทำงาน ระบบเบรกจะทำงานเหมือนระบบเบรกทั่วไปที่ไม่มี ABS**
- **ถ้าไฟเตือน ABS (1) และไฟเตือนระบบเบรก (2) บนแผงหน้าปัดติดสว่างขึ้นหรือติดค้างพร้อมกันในขณะขับขี่ แสดงว่าทั้งฟังก์ชั่นป้องกันล้อล็อคและฟังก์ชั่นควบคุมแรงเบรกล้อหลัง (ฟังก์ชั่นวาล์วปรับแรงดัน) ของระบบ ABS อาจผิดปกติ ถ้าเป็นเช่นนั้น ล้อหลังอาจลื่นไถลได้ง่าย หรือในกรณีที่เลวร้ายที่สุด รถอาจหมุนได้เมื่อเบรกบนถนนลื่นหรือเมื่อเบรกอย่างแรงแม้ว่าจะเป็นบนถนนลาดยางที่แห้งก็ตาม ให้นำรถเข้ารับการตรวจสอบระบบ ABS ที่ศูนย์บริการซูซูกิทันที ให้ขับขี่ด้วยความระมัดระวังและหลีกเลี่ยงการเบรกอย่างแรงเท่าที่จะทำได้**

ABS ทำงานอย่างไร

คอมพิวเตอร์จะตรวจสอบความเร็วล้ออย่างต่อเนื่อง โดยจะเปรียบเทียบการเปลี่ยนแปลงของความเร็วล้อในขณะที่เบรก ถ้าล้อหมุนช้าลงอย่างกะทันหัน ระบบจะแปลความหมายเป็นสภาวะการลื่นไถล คอมพิวเตอร์จะจ่ายแรงเบรกเพื่อป้องกันล้อล็อคโดยปรับแรงเบรกหลายๆ ครั้งในแต่ละวินาที เมื่อท่านเริ่มออกตัวหรือเมื่อท่านเร่งความเร็วหลังจากการเบรกอย่างแรง ท่านอาจได้ยินเสียงมอเตอร์หรือเสียงคลิกเป็นระยะเวลาสั้นๆ เนื่องจากระบบจะรีเซ็ตหรือทำการตรวจเช็คตัวเอง

⚠ คำเตือน

ABS อาจทำงานไม่ถูกต้องถ้าใช้ยางหรือล้อที่มีค่ากำหนดนอกเหนือจากที่ระบุไว้ในคู่มือการใช้งาน ที่เป็นเช่นนี้เนื่องจาก ABS จะทำงานโดยการเปรียบเทียบการเปลี่ยนแปลงของความเร็วล้อ ดังนั้น เมื่อเปลี่ยนยางหรือล้อให้ใช้เฉพาะยางและล้อที่มีขนาดและชนิดที่ตรงตามค่ากำหนดที่ระบุไว้ในคู่มือการใช้งานเท่านั้น

ระบบควบคุมเสถียรภาพแบบอิเล็กทรอนิกส์ (ESP®)

ESP® เป็นเครื่องหมายการค้าจดทะเบียนของ Daimler AG

ระบบควบคุมเสถียรภาพแบบอิเล็กทรอนิกส์ (ESP®) จะช่วยควบคุมการทรงตัวของรถขณะเข้าโค้งในกรณีที่ล้อหน้าหรือล้อหลังลื่นไถล และยังช่วยรักษาสภาวะการยึดเกาะถนนเมื่อต้องเร่งความเร็วบนถนนที่มีพื้นผิวไม่แน่นหรือลื่น ซึ่งดำเนินการได้โดยควบคุมกำลังขับเครื่องยนต์และการเลือกเหยียบเบรก นอกจากนี้ ระบบ ESP® ยังช่วยป้องกันการลื่นไถลโดยจะควบคุมแรงเบรก

⚠ คำเตือน

ระบบ ESP® จะไม่ช่วยเพิ่มเสถียรภาพในการขับขี่ในทุกสถานการณ์และจะไม่ควบคุมระบบเบรกทั้งหมดของรถ ระบบ ESP® ไม่สามารถป้องกันอุบัติเหตุต่างๆ ไปจนถึงอุบัติเหตุที่เกิดจากการเข้าโค้งด้วยความเร็วเกินไปหรือการเหินน้ำ การขับรถด้วยความปลอดภัยและรอบคอบเท่านั้นจะป้องกันไม่ให้เกิดอุบัติเหตุ อย่าใช้ประสิทธิภาพของรถที่มีระบบ ESP® เป็นการขับขี่อย่างไม่ระมัดระวัง

ESP® ประกอบด้วยสามระบบต่อไปนี้:

ระบบควบคุมการทรงตัว

ระบบควบคุมการทรงตัวจะช่วยเสริมการควบคุมของระบบต่างๆ เช่น ระบบป้องกันเบรกล็อค ระบบป้องกันล้อหมุนฟรี ระบบควบคุมเครื่องยนต์ ฯลฯ ระบบนี้จะควบคุมเบรกและเครื่องยนต์โดยอัตโนมัติเพื่อป้องกันไม่ให้รถลื่นไถลเมื่อเข้าโค้งบนพื้นถนนลื่นหรือเมื่อหักพวงมาลัยทันที

ระบบป้องกันล้อหมุนฟรี

ระบบป้องกันล้อหมุนฟรีจะช่วยป้องกันล้อหมุนฟรีโดยอัตโนมัติเมื่อรถเริ่มออกตัวหรือเมื่อเร่งความเร็วบนพื้นถนนลื่น ระบบจะทำงานถ้าได้รับสัญญาณว่ามีล้อใดล้อหนึ่งหมุนฟรีหรือเริ่มสูญเสียการยึดเกาะถนน เมื่อเกิดเหตุการณ์นี้ขึ้น ระบบจะใช้เบรกหน้าหรือเบรกหลังและลดกำลังเครื่องยนต์เพื่อจำกัดอาการล้อหมุนฟรี

หมายเหตุ:
ท่านอาจได้ยินเสียงการทำงานเมื่อสตาร์ทเครื่องยนต์หรือหลังจากที่รถเริ่มวิ่ง หมายความว่าระบบข้างต้นอยู่ในโหมดตรวจเช็คตนเอง เสียงดังกล่าวไม่ได้แสดงถึงความบกพร่องใดๆ

ระบบป้องกันเบรกล็อค (ABS)

ABS จะช่วยหลีกเลี่ยงไม่ให้รถลื่นไถลโดยควบคุมแรงเบรกด้วยอิเล็กทรอนิกส์ ระบบนี้ยังช่วยท่านรักษาการควบคุมรถเมื่อเบรกบนพื้นผิวถนนลื่น หรือเมื่อเบรกอย่างแรงได้อีกด้วย ABS จะทำงานโดยอัตโนมัติ ดังนั้น ท่านจึงไม่จำเป็นต้องใช้เทคนิคพิเศษในการเบรกแต่อย่างใด เพียงแต่เหยียบแป้นเบรกลงโดยไม่ต้องย้ำเบรกเท่านั้น ABS จะทำงานทุกครั้งที่ตรวจจับได้ว่าล้อล็อค ท่านอาจรู้สึกได้ว่าแป้นเบรกสั่นเล็กน้อยขณะที่ ABS ทำงาน
(สำหรับข้อมูลเพิ่มเติมเกี่ยวกับ ABS ให้ดูที่ “การเบรก” ในหมวดนี้)

หมายเหตุ:
ABS จะไม่ทำงานถ้าความเร็วรถต่ำกว่า 9 กม./ชม.

⚠ คำเตือน

- **ระบบ ESP® อาจทำงานผิดปกติถ้าใช้ยางหรือล้อที่มีค่ากำหนดนอกเหนือจากที่ระบุไว้ในคู่มือการใช้งาน ดังนั้น เมื่อเปลี่ยนยางหรือล้อ ให้ใช้เฉพาะยางและล้อที่มีขนาดและชนิดที่ตรงตามค่ากำหนดที่ระบุไว้ในคู่มือการใช้งานเท่านั้น**
- **ระบบ ESP® อาจทำงานผิดปกติถ้าไม่เติมลมยางให้ได้ค่าแรงดันตามที่กำหนด**
- **ระบบ ESP® อาจทำงานผิดปกติถ้าไม่ประกอบยางกับโซ่หุ้มล้อ**

(ต่อ)

⚠ คำเตือน

(ต่อ)

- **ระบบ ESP® อาจทำงานผิดปกติถ้ายางสึกมากเกินไป เปลี่ยนยางถ้าตัวแสดงดอกยางสึกที่ร่องดอกยางปรากฏบนพื้นผิวดอกยาง**
- **ระบบ ESP® ไม่ใช่สิ่งที่ใช้แทนยางฤดูหนาวหรือโซ่หิมะบนพื้นถนนที่ปกคลุมไปด้วยหิมะ**

⚠ คำเตือน

- **ระบบ ESP® อาจไม่ทำงานตามปกติถ้าชิ้นส่วนที่เกี่ยวข้องกับเครื่องยนต์ เช่น หม้อพักไอเสีย ไม่ใช่อุปกรณ์เทียบเท่าอุปกรณ์มาตรฐานหรือเสื่อมสภาพมากเกินไป**
- **อย่าดัดแปลงระบบรองรับของรถเนื่องจากระบบ ESP® อาจทำงานผิดปกติ**

หมายเหตุ:

- *ถ้าระบบ ESP® ทำงาน ท่านอาจได้ยินเสียงกระทบและ/หรือรู้สึกได้ว่าเป็นเบรกสั่น ลักษณะเช่นนี้ไม่ใช่ความผิดปกติแต่อย่างใด แต่แสดงให้ทราบว่าแรงดันน้ำมันเบรกนั้นถูกควบคุมอย่างถูกต้อง*
- *ท่านอาจได้ยินเสียงการทำงานเมื่อสตาร์ทเครื่องยนต์หรือหลังจากที่รถเริ่มวิ่ง หมายความว่าระบบข้างต้นอยู่ในโหมดตรวจเช็คตนเอง เสียงดังกล่าวไม่ได้แสดงถึงความบกพร่องใดๆ*

ไฟแสดงสถานะ ESP® อธิบายไว้ด้านล่าง:

ไฟเตือน ESP®



52KM133

ไฟเตือนนี้จะกะพริบ 5 ครั้งต่อวินาทีเมื่อมีการเปิดใช้งานหนึ่งในระบบต่อไปนี้

- ระบบควบคุมการทรงตัว
- ระบบป้องกันล้อหมุนฟรี

ถ้าไฟเตือนนี้กะพริบ โปรดขับรถอย่างระมัดระวัง

เมื่อบิดสวิตช์สตาร์ทไปที่ตำแหน่ง “ON” หรือกดสวิตช์สตาร์ทเครื่องยนต์เพื่อเปลี่ยนโหมดสตาร์ทไปเป็น ON ไฟเตือนจะติดสว่างขึ้นเป็นระยะเวลาสั้นๆ แล้วดับลงเพื่อให้ท่านตรวจเช็คว่าไฟเตือนทำงานปกติ

ข้อพึงระวัง

ถ้าไฟเตือนระบบ ESP® ติดสว่างและติดค้างในขณะขับขี่ แสดงว่าอาจมีสิ่งผิดปกติเกิดขึ้นกับระบบ ESP® (นอกจากระบบ ABS) ท่านควรนำรถเข้ารับการตรวจเช็คระบบที่ศูนย์บริการซูซูกิ

หมายเหตุ:
เมื่อไฟเตือนระบบ ESP® ติดสว่างและติดค้างขณะขับขี่ ซึ่งเป็นการแสดงความผิดปกติของระบบ ESP® (นอกจากระบบ ABS) ระบบเบรกจะทำหน้าที่เป็น ABS ทั่วไปโดยไม่มีฟังก์ชั่น ESP® เสริม

ไฟแสดงสถานะ ESP® OFF



57L30045

ท่านควรเปิดระบบ ESP® ในช่วงการขับขี่ตามปกติ เพื่อที่ท่านจะได้รับประโยชน์จากระบบ ESP® ทั้งหมด

ท่านอาจต้องปิดระบบ ESP® (นอกจากระบบ ABS) ถ้ารถของท่านติดทราย โคลน หรือหิมะ ซึ่งต้องเกิดอาการล้อหมุนฟรี

สวิตช์ ESP® OFF

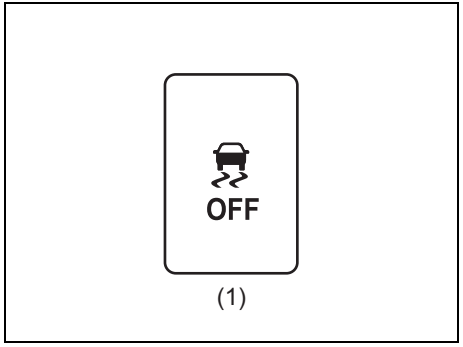

75RM055

(1) สวิตช์ ESP® OFF

เมื่อมีการกดสวิตช์ ESP® OFF ที่แผงหน้าปัดค้างไว้เพื่อปิดระบบ ESP® (นอกจากระบบ ABS) ไฟแสดงสถานะระบบ ESP® OFF ที่แผงหน้าปัดจะติดสว่าง
เมื่อท่านได้ปิดระบบ ESP® (นอกจากระบบ ABS) ให้เปิดใหม่อีกครั้งก่อนจะเริ่มการขับขี่ตามปกติต่อไป
เมื่อกดสวิตช์ ESP® OFF อีกครั้ง ไฟแสดงสถานะ ESP® OFF จะดับลงและระบบ ESP® ทั้งหมดจะทำงาน



52RS30040

ถ้าข้อความที่แสดงในภาพข้างต้นปรากฏบนจอแสดงข้อมูล แสดงว่าอาจมีปัญหาเกิดขึ้นกับระบบ ESP® ให้นำรถเข้ารับการตรวจสอบที่ศูนย์บริการซูซูกิ

หมายเหตุ:
ระบบ ESP® จะไม่ทำงานเมื่อข้อความนี้ปรากฏขึ้น

ไฟเตือน ABS/ไฟเตือนระบบเบรก

ดูที่ “การเบรก” ในหมวดนี้

ระบบควบคุมบนทางลาดชัน (ในรถบางรุ่น)

ระบบควบคุมบนทางลาดชันออกแบบขึ้นเพื่อช่วยท่านในการขับรถขึ้นเนิน เมื่อท่านเริ่มขับรถขึ้นเนิน ระบบจะช่วยป้องกันไม่ให้รถเลื่อนไหลลงเนิน (ประมาณ 2 วินาที) ขณะที่ท่านยกเท้าออกจากแป้นเบรกไปที่แป้นคันเร่ง

⚠ คำเตือน

- **อย่าไว้ใจระบบควบคุมบนทางลาดชันมากเกินไป ระบบควบคุมบนทางลาดชันอาจไม่ช่วยป้องกันรถไหลลงเนินในสภาวะที่บรรทุกของเต็มรถหรือสภาพถนน เตรียมตัวเหยียบแป้นเบรกตลอดเวลาเพื่อป้องกันไม่ให้รถไหลลงเนิน ถ้าไม่ปฏิบัติตามและไม่เหยียบแป้นเบรกเพื่อยึดรถไว้บนเนินเมื่อถึงคราวจำเป็น อาจทำให้รถสูญเสียการควบคุมหรือเกิดอุบัติเหตุได้**
- **ระบบควบคุมบนทางลาดชันไม่ได้ออกแบบขึ้นเพื่อหยุดรถบนทางลาดชัน**

(ต่อ)

⚠ คำเตือน

(ต่อ)

- **หลังจากยกเท้าออกจากแป้นเบรก ให้เร่งความเร็วรถเพื่อให้รถออกตัวไปทันที ถ้าท่านยกเท้าออกจากแป้นเบรกนานกว่า 2 วินาที ระบบควบคุมบนทางลาดชันจะถูกยกเลิก ถ้าเป็นเช่นนั้น รถอาจไหลลงเนิน ซึ่งอาจทำให้เกิดอุบัติเหตุ ขึ้นอยู่กับระดับความลาดชันของถนน เครื่องยนต์อาจดับและการเสริมแรงหมุนพวงมาลัยและเบรกจะไม่ทำงาน จึงทำให้ต้องออกแรงหมุนพวงมาลัยหรือเบรกมากกว่าปกติ ซึ่งอาจทำให้เกิดอุบัติเหตุหรือรถเกิดความเสียหายได้**

ระบบควบคุมบนทางลาดชันจะทำงานนานที่สุดประมาณ 2 วินาทีถ้าท่านยกเท้าออกจากแป้นเบรกเมื่อรถอยู่ในสภาวะต่อไปนี้ทั้งหมด

1) คันเกียร์อยู่ที่ตำแหน่งเกียร์หน้าหรือเกียร์ถอย
2) ปลดคันเบรกมือ
3) รถวิ่งบนทางลาด

สำหรับรุ่นที่มีระบบ ENG A-STOP ระบบควบคุมบนทางลาดชันจะทำงานเมื่อเครื่องยนต์สตาร์ทอีกครั้งหลังจากที่ดับเองโดยอัตโนมัติ แม้รถจะไม่อยู่ในสภาวะก่อนหน้านี้ก็ตาม

หมายเหตุ:
เมื่อระบบควบคุมบนทางลาดชันทำงาน อาจเกิดสภาวะต่อไปนี้ขึ้น ซึ่งไม่ใช่สิ่งผิดปกติแต่อย่างใด

- *ท่านอาจได้ยินเสียงจากห้องเครื่องยนต์*
- *เมื่อเบรกแข็ง ท่านอาจเหยียบเบรกได้ยาก*



52RS30050

ถ้าข้อความที่แสดงในภาพข้างต้นปรากฏบนจอแสดงข้อมูล แสดงว่าอาจมีปัญหาเกิดขึ้นกับระบบควบคุมบนทางลาดชัน ให้นำรถเข้ารับการตรวจสอบที่ศูนย์บริการซูซูกิ

หมายเหตุ:
ระบบควบคุมบนทางลาดชันจะไม่ทำงานเมื่อข้อความนี้ปรากฏขึ้น

ข้อแนะนำการขับขี่

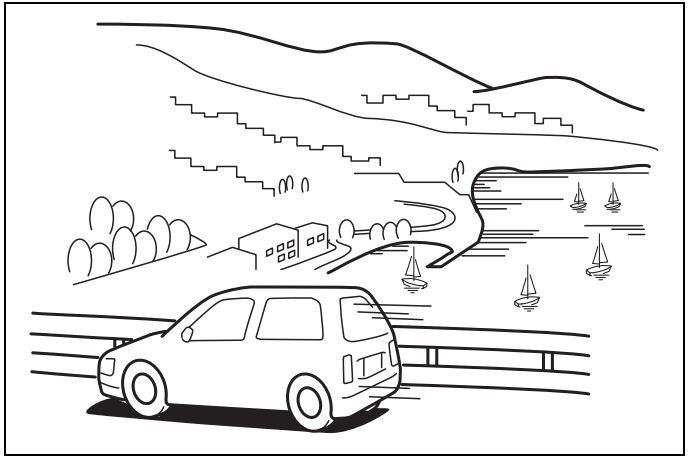

60G409

การรันอิน 4-1
ตัวแปลงสภาพไอเสีย 4-1
การประหยัดน้ำมันเชื้อเพลิง 4-2
การขับขี่โดยใช้ความเร็วสูง 4-3
การขับขี่บนทางลาดชัน 4-3
การขับขี่บนถนนลื่น 4-4
การขับรถออฟโรด 4-6

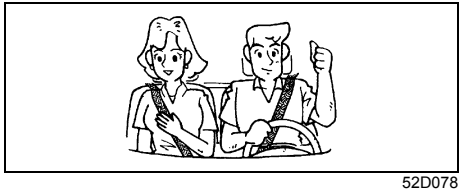

52D078

⚠ คำเตือน

- **ให้คาดเข็มขัดนิรภัยตลอดเวลาขณะขับขี่ ถึงแม้ว่าที่เบาะหน้าจะมีถุงลมติดตั้งอยู่ด้วย แต่ทั้งคนขับและผู้โดยสารทั้งหมดควรคาดเข็มขัดนิรภัยที่ติดตั้งมากับรถให้ถูกต้องตลอดเวลา ดูที่คำแนะนำการใช้งานเข็มขัดนิรภัยที่ถูกต้องในหัวข้อ "เข็มขัดนิรภัยและเบาะนิรภัยสำหรับเด็ก"**
- **ห้ามขับรถในขณะที่อยู่ในอาการมึนเมาจากฤทธิ์แอลกอฮอล์หรือยาอื่นๆ แอลกอฮอล์และยาจะทำให้ความสามารถในการขับขี่ด้วยความปลอดภัยของท่านลดลงอย่างเห็นได้ชัด เป็นผลให้ความเสี่ยงต่อการบาดเจ็บแก่ตัวท่านเองและบุคคลอื่นเพิ่มขึ้นอย่างมาก ท่านควรหลีกเลี่ยงการขับขี่ในขณะที่อ่อนเพลีย ป่วย มีอาการระคายเคือง หรืออยู่ในภาวะเครียด**

การรันอิน

ข้อพึงระวัง

สมรรถนะและอายุการใช้งานของเครื่องยนต์จะขึ้นอยู่กับการดูแลรักษาและการใช้งานในระยะแรก โดยเฉพาะอย่างยิ่งในช่วง 960 กม. แรก ท่านควรปฏิบัติตามข้อควรระมัดระวังต่อไปนี้

- **หลังจากสตาร์ทเครื่องยนต์ ห้ามเร่งเครื่องยนต์ ปล่อยให้เครื่องยนต์ทำงานเพื่ออุ่นเครื่องไปที่อุณหภูมิการทำงานปกติ**
- **หลีกเลี่ยงการขับรถในระดับความเร็วคงที่เป็นเวลานาน ชิ้นส่วนที่เคลื่อนที่ได้จะปรับเข้าที่ได้ดีกว่าถ้าท่านใช้ความเร็วในระดับความเร็วต่างๆ**
- **เริ่มออกตัวช้าๆ หลีกเลี่ยงการออกตัวโดยการเหยียบคันเร่งจนสุด**
- **หลีกเลี่ยงการเบรกอย่างแรงหรือเบรกกะทันหัน โดยเฉพาะอย่างยิ่งในช่วงการขับขี่ 320 กม. แรก**
- **อย่าขับขี่ด้วยความเร็วต่ำขณะอยู่ในตำแหน่งเกียร์สูง**
- **ขับขี่ที่ความเร็วรอบเครื่องยนต์ปานกลาง**
- **อย่าลากจูงรถพ่วงในช่วงการขับขี่ 960 กม. แรก**

ตัวแปลงสภาพไอเสีย

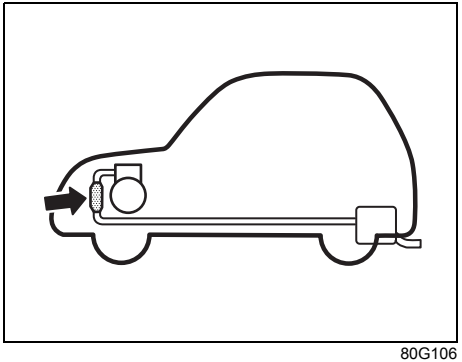

80G106

ตัวแปลงสภาพไอเสียคืออุปกรณ์ที่ช่วยลดปริมาณของสารมลพิษที่เป็นอันตรายในก๊าซไอเสียของรถให้เหลือน้อยที่สุด ห้ามใช้น้ำมันเชื้อเพลิงที่มีส่วนผสมของสารตะกั่วในรถรุ่นที่มีตัวแปลงสภาพไอเสีย เนื่องจากสารตะกั่วจะไปทำลายส่วนประกอบที่ช่วยลดมลพิษในระบบแปลงสภาพไอเสีย

ตัวแปลงสภาพไอเสียได้รับการออกแบบมาให้ใช้งานได้ตลอดอายุการใช้งานของรถภายใต้สภาวะการใช้งานปกติ และเมื่อใช้น้ำมันเชื้อเพลิงไร้สารตะกั่วเท่านั้น ตัวแปลงสภาพไอเสียไม่จำเป็นต้องได้รับการดูแลรักษาเป็นพิเศษ อย่างไรก็ตาม การปรับแต่งเครื่องยนต์ให้ถูกต้องเหมาะสมเป็นสิ่งที่สำคัญอย่างยิ่ง การปรับแต่งเครื่องยนต์ที่ไม่ถูกต้องจะส่งผลให้เครื่องยนต์ไม่จุดระเบิด เป็นเหตุให้ตัวแปลงสภาพไอเสียร้อนจัด ซึ่งอาจมีผลทำให้ตัวแปลงสภาพไอเสียและ

ชิ้นส่วนประกอบต่างๆ ของรถเกิดความเสียหายโดยสิ้นเชิงจากความร้อนได้

ข้อพึงระวัง

การหลีกเลี่ยงไม่ให้ตัวแปลงสภาพไอเสียหรือรถเกิดความเสียหาย:

- **บำรุงรักษาเครื่องยนต์ให้อยู่ในสภาพพร้อมใช้งานอยู่เสมอ**
- **ในกรณีที่เครื่องยนต์บกพร่อง โดยเฉพาะอย่างยิ่งเมื่อเกิดการไม่จุดระเบิดของเครื่องยนต์หรือดูเหมือนว่าเครื่องยนต์ไม่มีกำลัง ให้นำรถเข้ารับการตรวจเช็คทันที**
- **อย่าดับเครื่องยนต์หรือขัดขวางการจุดระเบิดขณะที่เข้าเกียร์และรถกำลังเคลื่อนที่อยู่**
- **อย่าสตาร์ทเครื่องยนต์โดยการเข็นหรือลากจูงรถ หรือปล่อยให้รถวิ่งลงทางลาดชัน**
- **อย่าเดินเบาเครื่องยนต์ขณะที่ปลดหรือถอดสายหัวเทียน เช่น ในระหว่างการวิเคราะห์ปัญหา**
- **อย่าเดินเบาเครื่องยนต์เป็นระยะเวลานานถ้าเครื่องยนต์เดินเบาไม่เรียบ หรือมีความบกพร่องอื่นๆ**
- **อย่าปล่อยให้น้ำมันเชื้อเพลิงเหลือน้อยจนใกล้หมดถัง**

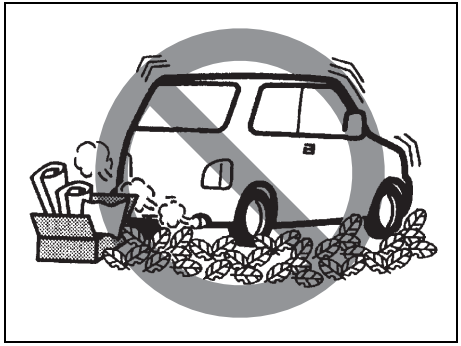

54G584S

⚠ คำเตือน

ให้ระมัดระวังในเรื่องที่จอดรถและสถานที่ขับขี่ เนื่องจากตัวแปลงสภาพไอเสียและชิ้นส่วนประกอบอื่นๆ ของระบบไอเสียจะมีความร้อนสูง เช่นเดียวกับรถยนต์ทั่วไป อย่าจอดหรือขับรถยนต์คันนี้ในบริเวณที่วัตถุไวไฟ เช่น หญ้าแห้งหรือใบไม้ สามารถเข้าใกล้ระบบไอเสียได้

การประหยัดน้ำมันเชื้อเพลิง

คำแนะนำต่อไปนี้จะช่วยให้ท่านประหยัดน้ำมันเชื้อเพลิงได้

หลีกเลี่ยงการเดินเบาเครื่องยนต์ที่นานเกินไป

ถ้าท่านต้องจอดรถเป็นเวลานานกว่าหนึ่งนาที ให้ดับเครื่องยนต์และสตาร์ทใหม่ภายหลัง เมื่ออุ่นเครื่องยนต์ขณะเครื่องเย็น อย่าปล่อยให้เครื่องเดินเบาหรือเหยียบคันเร่งจนเครื่องยนต์ถึงอุณหภูมิการทำงาน อุ่นเครื่องยนต์ด้วยการขับรถ

หลีกเลี่ยงการออกตัวอย่างรวดเร็ว

การออกตัวอย่างรวดเร็วหลังจากหยุดที่สัญญาณไฟจราจรหรือป้ายหยุดจะทำให้สิ้นเปลืองน้ำมันเชื้อเพลิงโดยไม่จำเป็น และยังลดอายุการใช้งานของเครื่องยนต์อีกด้วย ดังนั้นจึงควรออกตัวอย่างช้าๆ

หลีกเลี่ยงการหยุดรถโดยไม่จำเป็น

หลีกเลี่ยงการลดความเร็วและการหยุดรถโดยไม่จำเป็น ให้รักษาระดับความเร็วให้อยู่ในระดับปานกลางและคงที่เมื่อไรก็ตามที่สามารถทำได้ การลดแล้วเร่งความเร็วอีกครั้งทันทีจะทำให้สิ้นเปลืองน้ำมันเชื้อเพลิงมากขึ้น

รักษาระดับความเร็วให้คงที่

ขับรถด้วยความเร็วคงที่ซึ่งสภาพท้องถนนและการจราจรเอื้ออำนวย

รักษาไส้กรองอากาศให้สะอาดอยู่เสมอ

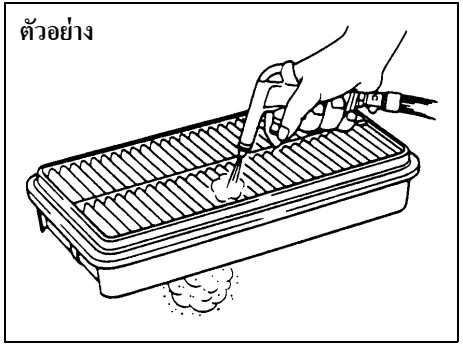

60A183

ถ้ากรองอากาศอุดตันจากฝุ่น จะทำให้เกิดการปิดกั้นการไหลของอากาศเข้ามากขึ้น เป็นผลให้กำลังเครื่องลดลงและสิ้นเปลืองน้ำมันเชื้อเพลิงเพิ่มขึ้น

รักษาน้ำหนักบรรทุกให้น้อยที่สุด

ยิ่งรถมีน้ำหนักบรรทุกมากขึ้นเท่าใด ก็จะสิ้นเปลืองน้ำมันเชื้อเพลิงมากขึ้นเท่านั้น นำสิ่งของหรือสัมภาระที่ไม่จำเป็นออกนอกรถ

รักษาระดับแรงดันลมยางให้ถูกต้องอยู่เสมอ

แรงดันลมยางที่น้อยเกินไปจะทำให้สิ้นเปลืองน้ำมันเชื้อเพลิงมากกว่าปกติเนื่องจากแรงเสียดทานที่ยางมีมากขึ้นในขณะที่ล้อหมุน หมั่นตรวจสอบแรงดันลมยางให้อยู่ในระดับที่ถูกต้องเสมอ ตามที่ระบุไว้บนป้ายที่เสากลางประตูรถด้านคนขับ

การขับขี่โดยใช้ความเร็วสูง

เมื่อขับขี่ด้วยความเร็วสูง ให้ระมัดระวังสิ่งต่างๆ ต่อไปนี้:

- ระยะเบรกจะมากขึ้นตามความเร็วของรถ ให้เหยียบเบรกก่อนถึงจุดที่ต้องการจะหยุดรถให้มากพอเพื่อเผื่อระยะหยุดรถ
- ในวันที่ฝนตก อาจเกิดการเหินน้ำได้ การเหินน้ำ คือ การสูญเสียการสัมผัสกันโดยตรงระหว่างพื้นผิวถนนกับยางรถ เนื่องจากเกิดการก่อตัวของชั้นผิวน้ำขึ้นระหว่างพื้นผิวถนนกับยางรถ การบังคับเลี้ยวหรือการเบรกรถในขณะที่เกิดการเหินน้ำจะทำได้ยากมาก จนเป็นเหตุให้สูญเสียการควบคุมได้ ดังนั้นจึงควรลดความเร็วลงเมื่อพื้นผิวถนนเปียก
- ในขณะที่ขับรถด้วยความเร็วสูง รถอาจถูกลมปะทะจากทางด้านข้าง ด้วยเหตุนี้ ให้ลดความเร็วลงและเตรียมพร้อมสำหรับการปะทะกับแรงลมที่ไม่คาดคิด ซึ่งอาจเกิดขึ้นที่ทางออกปากอุโมงค์เมื่อขับรถผ่านช่องเขาหรือเมื่อมีรถขนาดใหญ่แซงผ่านไป ฯลฯ

การขับขี่บนทางลาดชัน

CVT

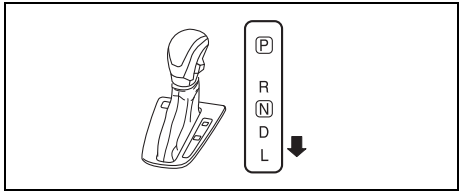

57RK049

- เมื่อขับรถขึ้นทางลาดชันมากๆ รถจะเริ่มช้าลงและกำลังเครื่องยนต์จะตก ถ้าเกิดเหตุการณ์นี้ขึ้น ท่านควรเปลี่ยนเกียร์ไปที่เกียร์ต่ำเพื่อให้เครื่องยนต์กลับมามีกำลังมากขึ้น และควรเปลี่ยนเกียร์ด้วยความรวดเร็วเพื่อป้องกันไม่ให้รถสูญเสียแรงเฉื่อย
- เมื่อขับรถลงทางลาดชัน ท่านควรใช้กำลังเครื่องยนต์ในการช่วยเบรกโดยเปลี่ยนเกียร์ลงทีละเกียร์

⚠ คำเตือน

อย่าเหยียบแป้นเบรกค้างไว้เป็นเวลานานหรือบ่อยเกินไป ในขณะที่ขับรถลงจากทางลาดชันมากๆ หรือขับรถลงเขาที่มีระยะทางยาว การกระทำเช่นนี้อาจทำให้เบรกมีความร้อนสูงเกินไป เป็นเหตุให้ประสิทธิภาพในการเบรกลดลง ถ้าไม่ปฏิบัติตามข้อควรระมัดระวังนี้ อาจส่งผลให้สูญเสียการควบคุมรถได้

ข้อพึงระวัง

เมื่อขับรถลงทางลาดชัน ห้ามบิดสวิตช์สตาร์ทไปที่ตำแหน่ง "LOCK" หรือกดสวิตช์สตาร์ทเครื่องยนต์เพื่อเปลี่ยนโหมดสตาร์ทไปที่ LOCK (OFF) เพราะอาจทำให้ระบบควบคุมมลภาวะและเกียร์ CVT (ในรถบางรุ่น) เสียหายได้

การขับขี่บนถนนลื่น

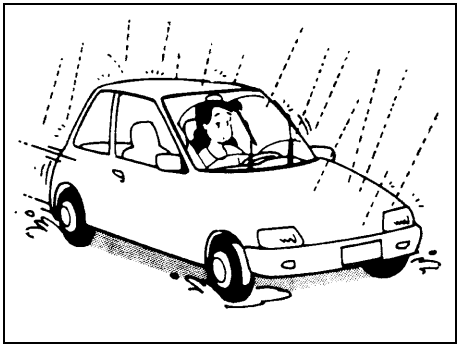

60G089S

เมื่อพื้นผิวถนนเปียก ท่านควรขับรถด้วยความเร็วที่ต่ำกว่าที่ใช้บนพื้นผิวถนนแห้งเนื่องจากอาจเกิดการลื่นไถลของยางในระหว่างการเบรกได้ เมื่อขับขี่บนพื้นผิวถนนที่ปกคลุมไปด้วยน้ำแข็ง หิมะ หรือโคลน ให้ลดความเร็วลงและหลีกเลี่ยงการเร่งความเร็วในทันที การเบรกกะทันหัน หรือการหมุนพวงมาลัยอย่างฉับพลัน

โซ่หุ้มล้อ

ท่านควรใช้โซ่หุ้มล้อเมื่อจำเป็นต้องเพิ่มการยึดเกาะถนน หรือเมื่อกฎหมายกำหนดให้ใช้เท่านั้น ตรวจสอบว่าโซ่ที่ท่านใช้มีขนาดที่ถูกต้องเหมาะสมกับล้อรถของท่าน และตรวจสอบว่าระยะห่างระหว่างซุ้มล้อกับล้อที่ติดตั้งโซ่แล้วนั้นมีเพียงพอ

ติดตั้งโซ่เข้ากับล้อหน้าให้แน่นหนาตามคำแนะนำจากผู้ผลิตรัดโซ่ซ้ำอีกครั้งให้แน่นหนาหลังจากขับไปได้ 1.0 กม. ถ้าจำเป็น เมื่อติดตั้งโซ่หุ้มล้อ ให้ขับรถช้าๆ

ข้อพึงระวัง

- **ถ้าท่านได้ยินเสียงโซ่กระทบกับตัวถังรถขณะขับขี่ ให้หยุดรถและรัดโซ่ให้แน่น**
- **ถ้ารถของท่านติดตั้งฝาครอบล้อแบบเต็มวง ให้ถอดฝาครอบล้อออกก่อนที่จะติดตั้งโซ่ มิฉะนั้นฝาครอบล้ออาจชำรุดเสียหายจากการเสียดสีของโซ่ได้**

รถติดหล่ม

ถ้ารถของท่านติดหล่มหิมะ โคลน หรือทราย ให้ปฏิบัติตามคำแนะนำด้านล่างนี้:

1) เปลี่ยนเกียร์ไปมาระหว่างเกียร์ "D" (ขับเคลื่อน) กับเกียร์ถอย ขั้นตอนนี้จะทำให้รถโยกเดินหน้าและถอยหลัง ซึ่งอาจช่วยให้มีแรงเฉื่อยเพียงพอที่จะทำให้รถหลุดออกจากหล่มได้ ค่อยๆ เหยียบคันเร่งเพื่อให้ล้อค่อยๆ หมุน ให้ถอนคันเร่งขณะเปลี่ยนเกียร์ อย่าเร่งเครื่องยนต์มากเกินไป การหมุนของล้อที่มากเกินไปจะทำให้ล้อยิ่งจมลงไปในหล่ม เป็นเหตุให้นำรถออกจากหล่มได้ยากกว่าเดิม

หมายเหตุ:
ท่านอาจต้องปิดระบบ ESP® เพื่อให้ล้อหมุนฟรี

2) ถ้ารถของท่านยังคงติดอยู่ในหล่มหลังจากที่โยกรถเดินหน้าและถอยหลังเป็นเวลาสองถึงสามนาทีแล้ว ขอแนะนำให้ท่านขอความช่วยเหลือจากศูนย์บริการซูซูกิหรือหน่วยบริการฉุกเฉินบนท้องถนน ในกรณีฉุกเฉินเมื่อท่านไม่สามารถติดต่อบริการลากจูงรถได้ ท่านสามารถลากจูงรถกับรถคันอื่นได้เป็นการชั่วคราว โดยใช้ลวดสลิงหรือโซ่ลากจูงยึดกับหูเกี่ยวลากจูงที่ด้านหน้าหรือด้านหลังตัวรถ ดูที่ "หูเกี่ยวโครงรถ" ในหมวด "อุปกรณ์และการควบคุมอื่นๆ"

⚠ คำเตือน

อย่าให้ผู้ใดยืนใกล้กับรถขณะที่ท่านกำลังขับเพื่อโยกรถออกจากหล่ม และอย่าให้ล้อหมุนเร็วกว่า 40 กม./ชม. ตามที่แสดงบนมาตรวัดความเร็ว ล้อที่หมุนเร็วเกินไปอาจเป็นผลให้ได้รับบาดเจ็บและ/หรือรถยนต์เสียหายได้

ข้อพึงระวัง

อย่าโยกรถติดต่อกันเป็นเวลานานกว่าสองถึงสามนาที การโยกรถติดต่อกันเป็นเวลานานจะทำให้เครื่องยนต์ร้อนจัดหรือชุดเกียร์เสียหายได้

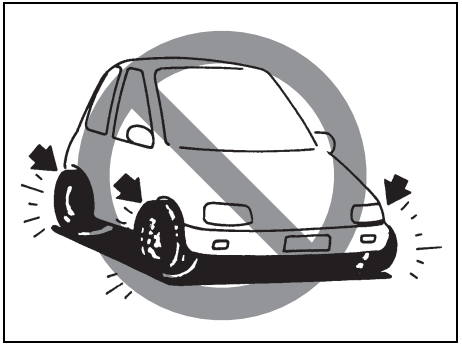

54G638

⚠ คำเตือน

นอกเหนือจากข้อแนะนำการขับขี่ที่อธิบายไว้ในหมวดนี้แล้ว ข้อควรระมัดระวังต่อไปนี้เป็นสิ่งสำคัญที่ท่านต้องปฏิบัติตามด้วย

- **ตรวจสอบว่ายางอยู่ในสภาพดีและหมั่นตรวจเช็คแรงดันลมยางให้อยู่ที่ค่ากำหนดเสมอ ดูรายละเอียดเพิ่มเติมที่หัวข้อ "ยาง" ในหมวด "การตรวจสอบและการบำรุงรักษา"**

(ต่อ)

⚠ คำเตือน

(ต่อ)

- **ห้ามใช้ยางอื่นนอกเหนือจากที่ซูซูกิระบุไว้ อย่าใช้ยางที่มีขนาดหรือชนิดที่แตกต่างกันที่ล้อหน้าและล้อหลัง สำหรับข้อมูลเพิ่มเติมเกี่ยวกับยางที่กำหนดให้ดูที่ป้ายข้อมูลยางซึ่งติดอยู่ที่เสากลางประตูด้านคนขับ**
- **อย่าใช้ล้อที่มีขนาดใหญ่กว่าล้อที่ติดมากับรถ หรือโช้คอัพและสปริงเฉพาะเพื่อทำให้ตัวรถสูงขึ้น มิฉะนั้นจะทำให้ความรู้สึกในการบังคับรถเปลี่ยนแปลงไป ล้อที่มีขนาดใหญ่กว่าล้อที่ติดมากับรถอาจเสียดสีกับซุ้มล้อเมื่อขับผ่านลูกระนาดหรือหลังเต่า เป็นเหตุให้รถเสียหายหรือล้อชำรุดได้**
- **ภายหลังจากการขับรถผ่านบริเวณที่มีน้ำท่วมขัง ให้ทดสอบเบรกขณะที่ขับรถด้วยความเร็วต่ำเพื่อตรวจเช็คว่าเบรกยังมีประสิทธิภาพดีอยู่หรือไม่ ถ้าประสิทธิภาพของเบรกต่ำกว่าปกติ ให้ทำให้เบรกแห้งโดยการเหยียบเบรกซ้ำหลายๆ ครั้งขณะขับขี่ด้วยความเร็วต่ำจนกระทั่งประสิทธิภาพของเบรกกลับสู่สภาวะปกติ**

การขับรถออฟโรด

อย่าขับรถลุยทุ่งหญ้าสูง

ถ้าขับรถลุยทุ่งหญ้าสูง อาจทำให้เกิดอุบัติเหตุโดยไม่คาดคิด หรือทำให้รถเกิดความเสียหายจากการเกี่ยวกับหญ้าที่ขึ้นสูง

บันทึก

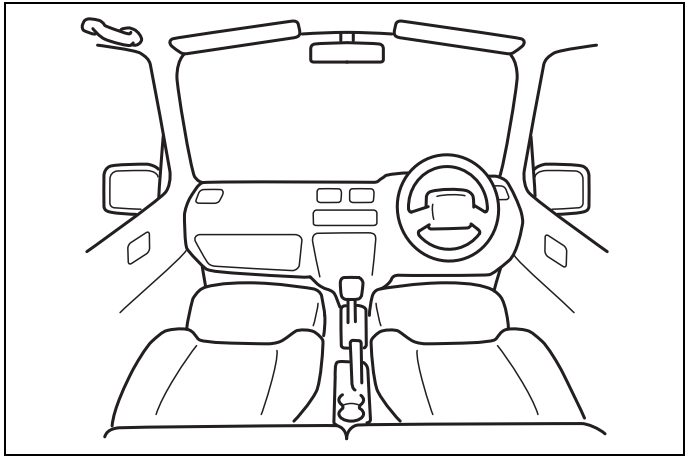

60G407

อุปกรณ์และการควบคุมอื่นๆ

ฝาถังน้ำมันเชื้อเพลิง 5-1
ฝากระโปรงหน้า 5-2
แผงบังแดด 5-4
ไฟส่องสว่างภายในห้องโดยสาร 5-5
ช่องเสียบอุปกรณ์เสริม 5-6
ช่องเสียบ AUX/USB (ในรถบางรุ่น) 5-7
มือจับเหนือประตู (ในรถบางรุ่น) 5-7
ช่องเก็บของ 5-7
ที่วางแก้วและพื้นที่เก็บของ 5-8
ที่วางพักเท้า 5-9
ผ้ายางปูพื้น (ในรถบางรุ่น) 5-10
ตะขอแขวนสัมภาระที่ห้องเก็บสัมภาระ 5-10
ฝาปิดห้องเก็บสัมภาระ (ในรถบางรุ่น) 5-11
แผ่นปูพื้นห้องเก็บสัมภาระ 5-11
หูเกี่ยวโครงรถ 5-11
ระบบทำความร้อนและระบบปรับอากาศ 5-14
ระบบทำความร้อนและระบบปรับอากาศแบบธรรมดา 5-15
ระบบทำความร้อนและระบบปรับอากาศแบบอัตโนมัติ
(การควบคุมอุณหภูมิแบบ Climate Control) 5-20
เสาอากาศวิทยุ 5-26
ระบบเครื่องเสียง (แบบ A/แบบ B) (ในรถบางรุ่น) 5-27

ฝาถังน้ำมันเชื้อเพลิง

ตัวอย่าง

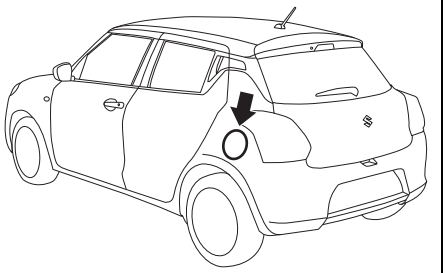

57RK088

ตัวอย่าง

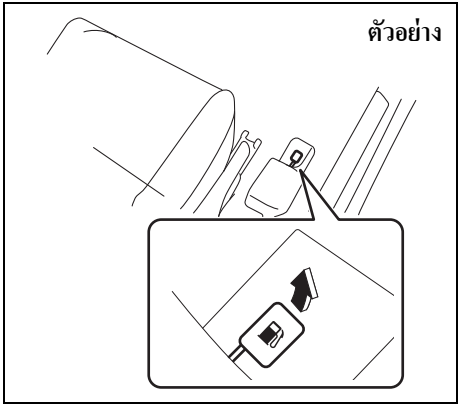

57RK050

ฝาถังน้ำมันเชื้อเพลิงอยู่ที่ด้านหลังซ้ายของรถ สามารถปลดล็อคฝาปิดช่องเติมน้ำมันเชื้อเพลิงได้โดยการดึงคันเปิดทางด้านข้างของเบาะคนขับด้านล่างและล็อคได้โดยการปิดฝา

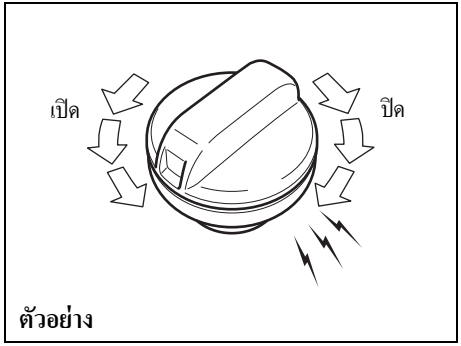

ตัวอย่าง

57L51093

การเปิดฝาถังน้ำมันเชื้อเพลิง:

1) ดับเครื่องยนต์ ปิดประตูและกระจกหน้าต่างทุกบานเมื่อเติมน้ำมันเชื้อเพลิง
2) เปิดฝาปิดช่องเติมน้ำมันเชื้อเพลิง
3) ถอดฝาถังออกโดยการหมุนทวนเข็มนาฬิกา

⚠ ข้อควรระวัง

เปิดฝาถังน้ำมันเชื้อเพลิงอย่างช้าๆ เพราะน้ำมันเชื้อเพลิงอาจมีแรงดันและฉีดพ่นออกมา ซึ่งเป็นสาเหตุให้ได้รับบาดเจ็บ

ตัวอย่าง

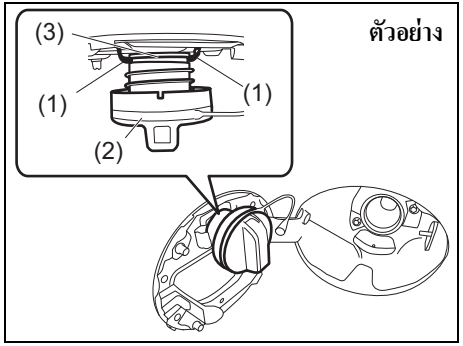

57RK108

หมายเหตุ:
ขายึดฝาถัง (1) สามารถยึดฝาถังน้ำมันเชื้อเพลิง (2) โดยการเกี่ยวไว้กับร่อง (3) ได้ขณะเติมน้ำมันเชื้อเพลิง

การปิดฝาถังน้ำมันเชื้อเพลิงกลับเข้าที่:

1) หมุนฝาถังตามเข็มนาฬิกาจนกระทั่งได้ยินเสียงคลิกหลายครั้ง
2) ปิดฝาปิดช่องเติมน้ำมันเชื้อเพลิง

⚠ คำเตือน

น้ำมันเชื้อเพลิงเป็นวัตถุไวไฟสูงมาก เพราะฉะนั้น ห้ามสูบบุหรี่ขณะเติมน้ำมันเชื้อเพลิง และตรวจสอบว่าไม่มีเปลวไฟหรือประกายไฟในบริเวณนั้น

⚠ คำเตือน

ถ้าจำเป็นต้องเปลี่ยนฝาถังน้ำมันเชื้อเพลิง ให้ใช้ฝาถังแท้ของซูซูกิ การใช้ฝาถังที่ไม่ถูกต้องอาจทำให้ระบบเชื้อเพลิงหรือระบบควบคุมมลภาวะบกพร่องได้ และอาจส่งผลให้เกิดการรั่วไหลของน้ำมันเชื้อเพลิงในขณะขับขี่และกรณีที่เกิดอุบัติเหตุอีกด้วย

ฝากระโปรงหน้า

ตัวอย่าง

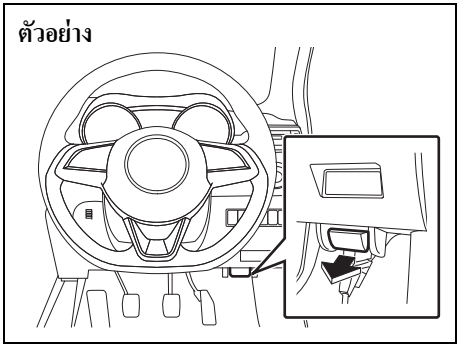

57RK051

การเปิดฝากระโปรงหน้า:

1) ดึงมือเปิดฝากระโปรงหน้าที่ด้านล่างแผงหน้าปัดด้านคนขับไปที่ตำแหน่งด้านนอก ซึ่งจะเป็นการปลดล็อคฝากระโปรงหน้าครึ่งหนึ่ง

ตัวอย่าง

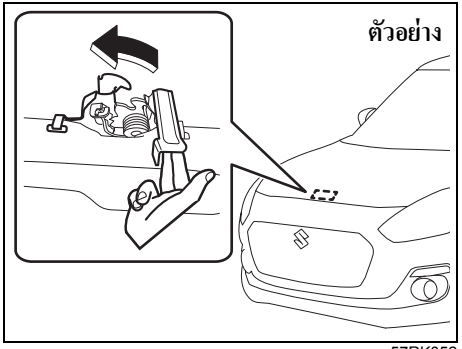

57RK052

2) ใช้นิ้วดันคันปลดใต้ฝากระโปรงหน้าไปทางด้านข้างดังที่แสดงในภาพ ขณะดันคันปลดให้ยกฝากระโปรงหน้าขึ้น

⚠ ข้อควรระวัง

คันปลดและอุปกรณ์รอบๆ หรือฝากระโปรงหน้าอาจร้อนจนลวกนิ้วของท่านได้หากเปิดฝากระโปรงหน้าทันทีหลังจากการขับขี่ จับชิ้นส่วนดังกล่าวได้เมื่อเย็นลงแล้ว

ข้อพึงระวัง

ตรวจสอบว่าไม่ได้ยกก้านปัดน้ำฝนไว้ก่อนเปิดฝากระโปรงหน้า เพื่อหลีกเลี่ยงไม่ให้ก้านปัดน้ำฝนและฝากระโปรงหน้าเสียหาย

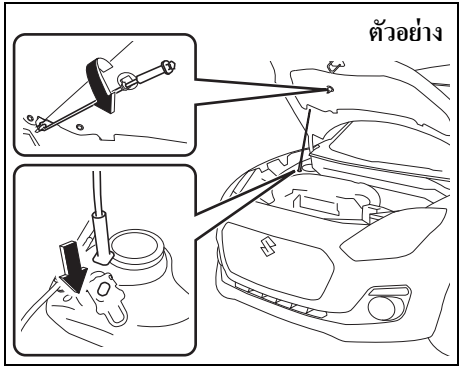

57RK053

3) ขณะที่ยกฝากระโปรงหน้าขึ้น ให้ดึงขาค้ำฝากระโปรงหน้าออกจากคลิปยึด และเกี่ยวปลายขาค้ำเข้ากับช่องที่ฝากระโปรงหน้าตามที่แสดงในภาพ

⚠ ข้อควรระวัง

- **ขาค้ำอาจร้อนจนลวกนิ้วของท่านได้หากเปิดฝากระโปรงหน้าทันทีหลังจากการขับขี่ ให้สัมผัสขาค้ำเมื่อขาค้ำเย็นตัวลงแล้ว**
- **เกี่ยวขาค้ำเข้ากับช่องที่ฝากระโปรงหน้าให้แน่นหนา ถ้าขาค้ำหลุดออกจากช่อง ฝาค้ำที่ปิดลงมาอาจหนีบถูกลำตัวของท่านได้**
- **ขาค้ำอาจหลุดออกจากช่องเมื่อฝากระโปรงหน้าถูกลมตี ให้ระมัดระวังในวันที่ลมแรง**

การปิดฝากระโปรงหน้า:

1) ยกฝากระโปรงหน้าขึ้นเล็กน้อยและเอาขาค้ำออกจากช่องวางขาค้ำกลับเข้าในคลิปยึด

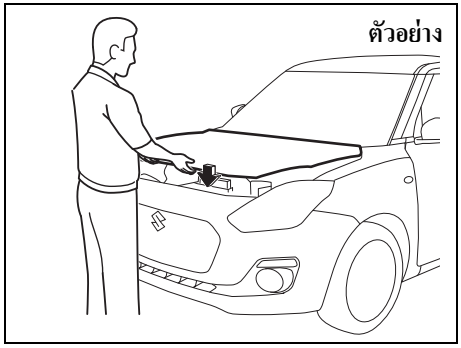

57RK054

2) ลดระดับฝากระโปรงลงมาที่ระยะ 20 ซม. เหนือกลอนล็อคฝากระโปรงหน้า แล้วปล่อยให้ฝากระโปรงปิดลง ตรวจสอบว่าฝากระโปรงหน้าล็อคแน่นแล้วหลังจากปิด

⚠ คำเตือน

ตรวจเช็คว่าฝากระโปรงหน้าปิดสนิทและล็อคเข้าที่ก่อนการขับขี่ มิฉะนั้น ฝากระโปรงหน้าอาจเปิดขึ้นโดยไม่คาดคิดในขณะขับขี่ ทำให้บดบังทัศนวิสัยจนเป็นเหตุให้เกิดอุบัติเหตุได้

⚠ ข้อควรระวัง

เพื่อหลีกเลี่ยงการบาดเจ็บ ตรวจสอบว่าไม่มีอวัยวะส่วนใดส่วนหนึ่งของผู้โดยสาร เช่น มือหรือศีรษะ กีดขวางอยู่เมื่อปิดฝากระโปรงหน้า

ข้อพึงระวัง

การกดฝากระโปรงหน้าจากด้านบนอาจทำให้ฝากระโปรงหน้าเสียหายได้

แผงบังแดด

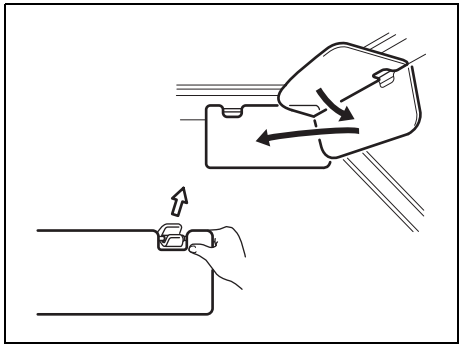

79J161

สามารถดึงแผงบังแดดลงเพื่อบังแสงที่ส่องผ่านกระจกหน้า หรือปลดตะขอและหมุนไปทางด้านข้างเพื่อบังแสงที่ส่องผ่านกระจกด้านข้าง

ข้อพึงระวัง
เมื่อปลดและเกี่ยวตะขอแผงบังแดด ให้ตรวจสอบว่าได้จับแผงบังแดดตรงส่วนที่เป็นพลาสติกแข็ง มิฉะนั้นแผงบังแดดอาจชำรุดเสียหายได้

ที่เสียบบัตร (ในรถบางรุ่น)

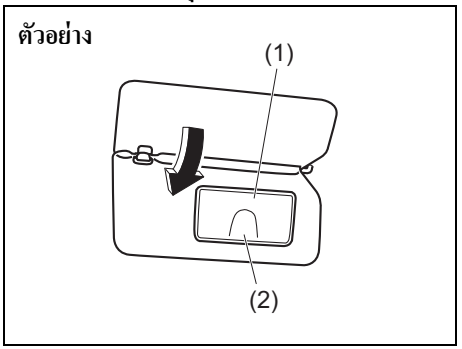

57RK055

(1) ฝาปิดกระจก
(2) ที่เสียบบัตร

ท่านสามารถเสียบบัตรไว้ในที่เสียบบัตร (2) ที่ด้านหลังของแผงบังแดดได้

ข้อพึงระวัง
เมื่อจอดรถไว้ภายนอกโดยถูกแสงแดดโดยตรงหรืออยู่ในสภาพอากาศร้อน อย่าเสียบบัตรพลาสติกไว้ในที่เสียบบัตร เพราะความร้อนอาจทำให้บัตรเสียหายได้

กระจกส่องหน้า (ในรถบางรุ่น)

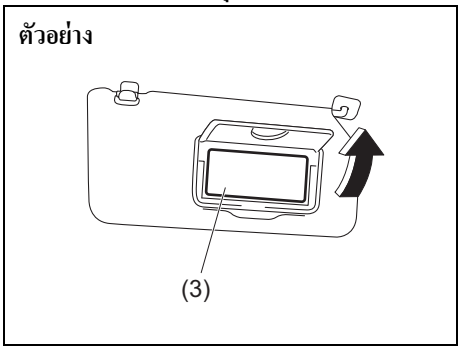

57RK056

(3) กระจกส่องหน้า

สามารถใช้งานกระจกเงาส่องหน้า (3) ที่ด้านหลังแผงบังแดดได้โดยดึงฝาปิดกระจก (1) ขึ้น

⚠ คำเตือน
• **ห้ามใช้กระจกขณะขับขี่เพราะอาจทำให้เสียการควบคุมรถได้**
• **ขณะใช้กระจกส่องหน้า อย่าขยับเข้าไปใกล้กับตำแหน่งถุงลมด้านหน้ามากเกินไปหรืออย่าพิงถุงลม เพราะถ้าถุงลมด้านหน้าพองตัวออกโดยบังเอิญ ท่านอาจได้รับบาดเจ็บรุนแรง**

ไฟส่องสว่างภายในห้องโดยสาร

ด้านหน้า

ตัวอย่าง

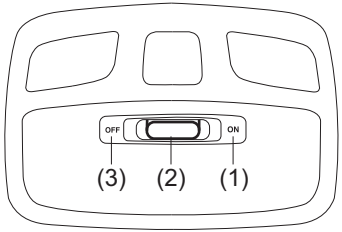

52RM50070

สวิตช์ไฟส่องสว่างนี้มีทั้งหมดสามตำแหน่งซึ่งทำงานตามที่อธิบายไว้ด้านล่าง:

ON (1)
ไฟติดสว่างและติดค้างไม่ว่าประตูจะเปิดหรือปิด

หมายเหตุ:
ไฟจะปิดเองโดยอัตโนมัติเพื่อป้องกันไม่ให้แบตเตอรี่คายประจุเมื่อเกิดสภาวะต่อไปนี้ขึ้นพร้อมกัน:
- *สวิตช์สตาร์ทอยู่ที่ตำแหน่ง "LOCK" หรือโหมดสตาร์ทอยู่ที่ LOCK (OFF)*
- *ไฟฉุกเฉิน ไฟหรี่ และไฟหน้าปิดอยู่*
- *หลังจากเปิดไฟแล้ว 15 นาที*

DOOR (2)
ไฟดิดสว่างเมื่อเปิดประตู หลังจากปิดประตูทุกบานแล้วไฟจะยังคงสว่างอยู่ประมาณ 15 วินาที แล้วค่อยๆ ดับลง ถ้าท่านเสียบกุญแจหรือกดสวิตช์สตาร์ทเครื่องยนต์เพื่อเปลี่ยนโหมดสตาร์ทไปที่ ACC หรือ ON ในระหว่างนี้ ไฟจะเริ่มดับลงทันที หลังจากดึงกุญแจออกจากสวิตช์สตาร์ทแล้วหรือกดสวิตช์สตาร์ทเครื่องยนต์เพื่อเปลี่ยนโหมดสตาร์ทไปที่ LOCK (OFF) ไฟจะติดสว่างประมาณ 15 วินาที แล้วค่อยๆ ดับลง

หมายเหตุ:
ไฟจะปิดเองโดยอัตโนมัติเพื่อป้องกันไม่ให้แบตเตอรี่คายประจุเมื่อเกิดสภาวะต่อไปนี้ขึ้นพร้อมกัน:
- *สวิตช์สตาร์ทอยู่ที่ตำแหน่ง "LOCK" หรือโหมดสตาร์ทอยู่ที่ LOCK (OFF)*
- *หลังจากเปิดไฟแล้ว 15 นาที*

OFF (3)
ไฟจะยังคงปิดอยู่แม้ว่าได้เปิดประตูไว้

ห้องเก็บสัมภาระ (ในรถบางรุ่น)

ตัวอย่าง

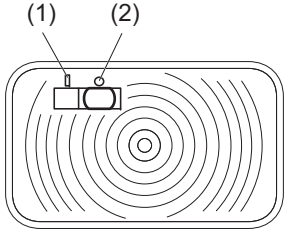

68PM00510

เมื่อท่านเปิดประตูท้ายขณะที่สวิตช์ไฟส่องสว่างห้องเก็บสัมภาระอยู่ที่ตำแหน่ง ON (1) ไฟจะติดสว่างประมาณ 15 นาที
เมื่อสวิตช์ไฟส่องสว่างห้องเก็บสัมภาระอยู่ที่ตำแหน่ง OFF (2) ไฟจะยังคงปิดไม่ว่าประตูท้ายจะเปิดหรือปิด

ข้อพึงระวัง
อย่าปล่อยให้ประตูท้ายเปิดขณะที่สวิตช์ไฟส่องสว่างห้องเก็บสัมภาระอยู่ในตำแหน่ง ON เป็นเวลานานมิฉะนั้น แบตเตอรี่แบบตะกั่ว-กรดจะหมดประจุ

หมายเหตุ:
หลังจากเปิดประตูท้าย 15 นาที ไฟจะปิดโดยอัตโนมัติ เพื่อป้องกันไม่ให้แบตเตอรี่แบบตะกั่ว-กรดหมดประจุ

ตัวอย่าง

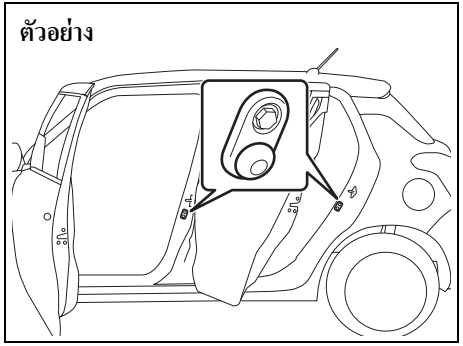

52RM50080

หมายเหตุ:
จำนวนประตูที่เกี่ยวข้องกับการสั่งเปิดไฟส่องสว่างภายในขึ้นอยู่กับค่ากำหนดของรถ ถ้ามีสวิตช์ (ปุ่มยื่นที่ทำด้วยยาง) ที่ช่องประตูดังแสดงในภาพ ประตูบานนั้นจะเกี่ยวข้องกับการสั่งเปิดไฟส่องสว่าง ประตูท้ายจะเกี่ยวข้องกับการสั่งเปิดไฟส่องสว่างนี้เช่นกันแม้ว่าจะไม่มีปุ่มยื่นที่ทำด้วยยางก็ตาม

ช่องเสียบอุปกรณ์เสริม

คอนโซลกลาง

ตัวอย่าง

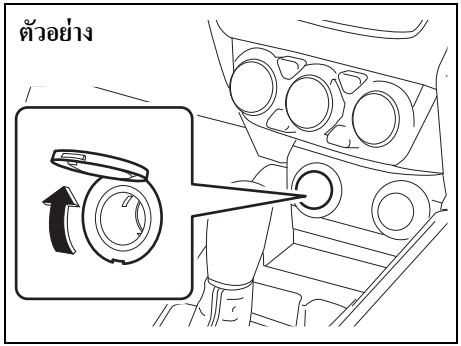

57RK057

ช่องเสียบอุปกรณ์เสริมจะทำงานเมื่อสวิตช์สตาร์ทอยู่ที่ตำแหน่ง “ACC” หรือ “ON” หรือโหมดสตาร์ทอยู่ที่ ACC หรือ ON
ช่องเสียบนี้สามารถใช้เพื่อจ่ายไฟขนาด 12 โวลท์/120 วัตต์/10 แอมแปร์ให้กับอุปกรณ์เสริมที่ใช้ไฟฟ้า ตรวจสอบว่าได้ปิดฝาช่องเสียบไว้เมื่อไม่ได้ใช้งานช่องเสียบ

ข้อพึงระวัง

- **การใช้อุปกรณ์เสริมที่ใช้ไฟฟ้าที่ไม่เหมาะสมอาจทำให้ระบบไฟฟ้าในรถของท่านได้รับความเสียหาย ตรวจสอบว่าอุปกรณ์เสริมที่ใช้ไฟฟ้าที่นำมาใช้ได้รับการออกแบบให้เสียบกับช่องเสียบประเภทนี้ได้**
- **เมื่อสวิตช์สตาร์ทอยู่ที่ตำแหน่ง “LOCK” หรือโหมดสตาร์ทอยู่ที่ LOCK (OFF) ในขณะที่ใช้ช่องเสียบอุปกรณ์เสริม อาจเกิดเหตุการณ์ต่อไปนี้**
  - **เครื่องเสียงและระบบนำทางปิดไม่ได้**
  - **ระบบคีย์เลสเอ็นทรีไม่ทำงาน**

  ถ้าเกิดเหตุการณ์ดังกล่าวขึ้น ให้ถอดสายเชื่อมต่อออกจากช่องเสียบอุปกรณ์เสริม และตรวจสอบว่าอุปกรณ์ไฟฟ้าเหล่านั้นทำงานได้ปกติหรือไม่ ถ้าปัญหายังคงปรากฏ ให้นำรถเข้ารับตรวจสอบระบบที่ศูนย์บริการซูซูกิ

ช่องเสียบ AUX/USB (ในรถบางรุ่น)

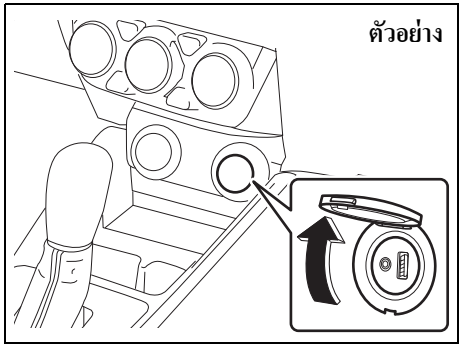

57RK058

เชื่อมต่อเครื่องเล่นเพลงดิจิตอลแบบพกพา ฯลฯ เข้ากับช่องเสียบนี้เพื่อเพลิดเพลินกับเสียงเพลงผ่านระบบเครื่องเสียงของรถยนต์ ดูที่ “ระบบเครื่องเสียง (ในรถบางรุ่น)” ในหมวดนี้

ข้อพึงระวัง

ปิดฝาช่องเสียบไว้เสมอเมื่อไม่ได้ใช้งาน เนื่องจากระบบเครื่องเสียงหรืออุปกรณ์หน่วยความจำ USB อาจเสียหายได้หากมีสิ่งแปลกปลอม ฝุ่น น้ำ ของเหลวที่นำไฟฟ้าเข้าไปในช่องเสียบ

มือจับเหนือประตู (ในรถบางรุ่น)

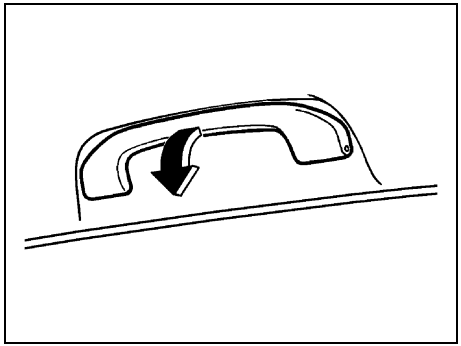

54G249

มือจับเหนือประตูมีไว้ให้เพื่ออำนวยความสะดวก

ข้อพึงระวัง

เพื่อหลีกเลี่ยงความเสียหายที่อาจเกิดขึ้นกับมือจับเหนือประตูและแผงหลังคาขึ้นรูป อย่าโหนที่มือจับเหนือประตู

ช่องเก็บของ

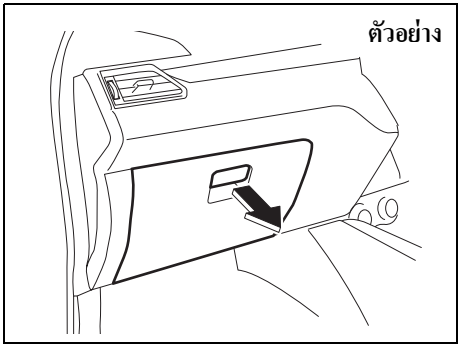

57RK059

การเปิดช่องเก็บของ ให้ดึงที่คันล็อค การปิด ให้กดฝาช่องเก็บของเข้าไปจนกระทั่งล็อคเข้าที่

⚠ คำเตือน

อย่าขับขี่ในขณะที่ฝาช่องเก็บของเปิดอยู่ เพราะอาจทำให้ได้รับบาดเจ็บในกรณีที่เกิดอุบัติเหตุได้

ที่วางแก้วและพื้นที่เก็บของ

ตัวอย่าง

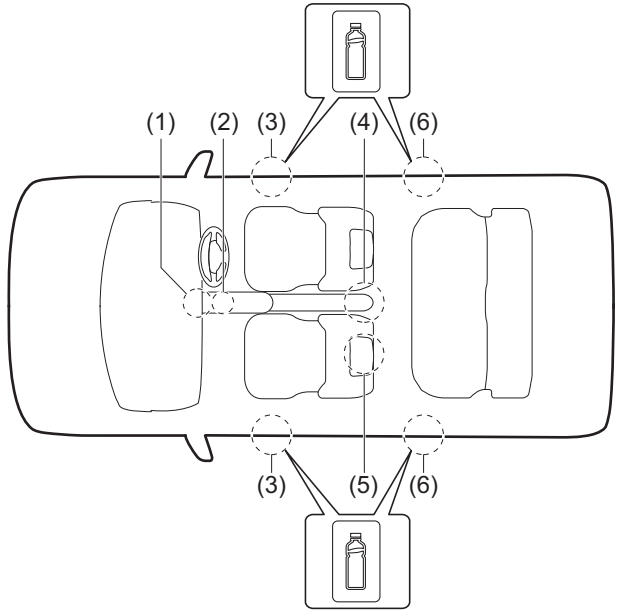

57RK060

(1) ที่วางของคอนโซลกลาง
(2) ที่วางแก้วด้านหน้า
(3) ที่วางขวดน้ำด้านหน้า
(4) ที่วางแก้วด้านหลัง
(5) ช่องใส่ของหลังเบาะหน้า (ในรถบางรุ่น)
(6) ที่วางขวดน้ำด้านหลัง

ที่วางของคอนโซลกลาง (1)

⚠ คำเตือน

อย่าวางสิ่งของใดๆ ที่อาจหล่นออกจากที่วางของได้ขณะที่รถกำลังเคลื่อนที่
การไม่ปฏิบัติตามข้อควรระมัดระวังต่อไปนี้อาจทำให้มีสิ่งของเข้าไปขัดกับแป้นต่างๆ และเป็นเหตุให้สูญเสียการควบคุมรถหรือเกิดอุบัติเหตุได้

ที่วางแก้วด้านหน้า (2)/ที่วางแก้วด้านหลัง (4)

ใช้ที่วางแก้วด้านหลังสำหรับวางแก้วที่มีฝาปิดหรือขวดน้ำที่มีฝาปิด ท่านยังสามารถใส่ของที่มีขนาดเล็กไว้ในที่วางแก้วด้านหลังได้อีกด้วย

⚠ คำเตือน

การไม่ปฏิบัติตามข้อควรระมัดระวังต่อไปนี้อาจทำให้ได้รับบาดเจ็บหรือเกิดความเสียหายกับตัวรถ

- **ให้ระมัดระวังเมื่อวางแก้วน้ำที่มีน้ำร้อนอยู่ลงในที่วางแก้ว น้ำร้อนอาจหกกระเด็นลวกผิวได้**
- **อย่าใส่ของที่มีขอบคม ของแข็ง หรือของที่แตกหักได้ไว้ในที่วางแก้ว เพราะสิ่งของที่อยู่ในที่วางแก้วอาจกระเด็นออกมาในกรณีที่หยุดรถกะทันหันหรือเกิดการชนกระแทก เป็นเหตุให้บาดเจ็บได้**
- **ระมัดระวังอย่าทำของเหลวกระเด็นใส่หรือสอดวัตถุแปลกปลอมเข้าไปในชิ้นส่วนที่เคลื่อนที่ได้ของคันเกียร์ หรืออุปกรณ์ไฟฟ้าต่างๆ ของเหลวหรือวัตถุแปลกปลอมอาจทำให้ชิ้นส่วนดังกล่าวเสียหายได้**

ที่วางขวดน้ำด้านหน้า (3)/ที่วางขวดน้ำด้านหลัง (6)

ท่านควรวางขวดน้ำโดยที่ปิดฝาขวดไว้ในที่วางขวดน้ำ

ช่องใส่ของหลังเบาะหน้า (ในรถบางรุ่น) (5)

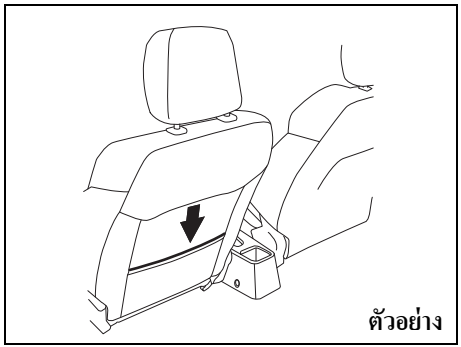

57RK061

ช่องใส่ของนี้มีไว้เพื่อใส่สิ่งของที่มีน้ำหนักเบาและอ่อนนุ่ม เช่น ถุงมือ หนังสือพิมพ์ หรือนิตยสาร

⚠ ข้อควรระวัง

ห้ามใส่ของแข็งหรือแตกหักได้ลงในช่องใส่ของ เพราะถ้าเกิดอุบัติเหตุ สิ่งของต่างๆ เช่น ขวด กระป๋อง ฯลฯ อาจทำให้ผู้โดยสารเบาะหลังได้รับบาดเจ็บ

ที่วางพักเท้า

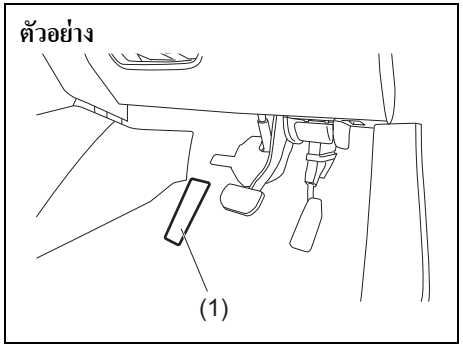

57RK062

ใช้ที่วางพักเท้า (1) เพื่อรองรับเท้าซ้ายและร่างกายของท่าน

ผ้ายางปูพื้น (ในรถบางรุ่น)

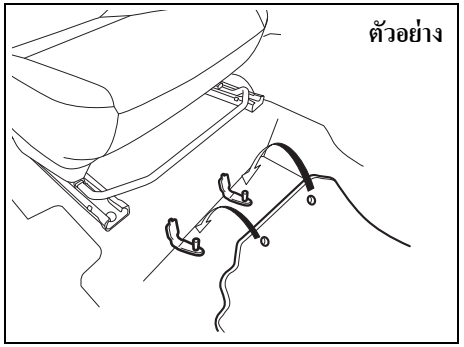

57RK063

เพื่อป้องกันไม่ให้ผ้ายางปูพื้นด้านคนขับเลื่อนไปข้างหน้าและอาจเข้าไปขัดขวางกับการทำงานของแป้นต่างๆ ขอแนะนำให้ใช้ผ้ายางปูพื้นแท้ของซูซูกิ
เมื่อไรก็ตามที่ท่านติดตั้งผ้ายางปูพื้นด้านคนขับกลับเข้าที่หลังจากที่ได้ถอดออก ให้เกี่ยวปลอกยึดผ้ายางปูพื้นเข้ากับตัวยึดและจัดตำแหน่งผ้ายางปูพื้นที่บริเวณที่วางเท้าในตำแหน่งที่ถูกต้อง

เมื่อท่านเปลี่ยนผ้ายางปูพื้นในรถของท่านเป็นรูปแบบที่แตกต่างไป เช่น ผ้ายางปูพื้นสำหรับทุกสภาพอากาศ เราขอแนะนำให้ท่านเลือกใช้ผ้ายางปูพื้นแท้ของซูซูกิเพื่อให้พอดีกับขนาด

⚠ คำเตือน

การไม่ปฏิบัติตามข้อควรระมัดระวังต่อไปนี้อาจทำให้ผ้ายางปูพื้นด้านคนขับเข้าไปขัดกับแป้นต่างๆ และเป็นเหตุให้สูญเสียการควบคุมรถหรือเกิดอุบัติเหตุได้

- **ตรวจสอบว่าปลอกยึดผ้ายางปูพื้นเกี่ยวเข้ากับตัวยึดแน่นหนาดี**
- **ห้ามวางผ้ายางปูพื้นเพิ่มเติมทับบนผ้ายางปูพื้นที่มีอยู่แล้ว**

ตะขอแขวนสัมภาระที่ห้องเก็บสัมภาระ

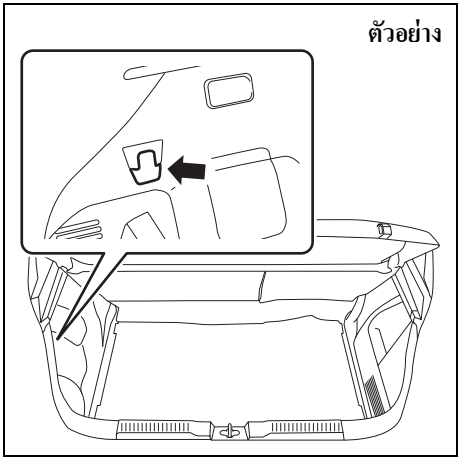

52RM50140

ท่านสามารถแขวนสัมภาระหรือสิ่งของอื่นๆ ที่เหมาะสมที่ตะขอแขวนสัมภาระได้
ตะขอแขวนสัมภาระนี้ไม่ได้ออกแบบมาเพื่อรองรับวัตถุขนาดใหญ่หรือมีน้ำหนักมาก

ข้อพึงระวัง

การหลีกเลี่ยงไม่ให้ตะขอแขวนสัมภาระแตกหัก อย่าแขวนสิ่งของที่มีน้ำหนักมากกว่าน้ำหนักที่กำหนดต่อไปนี้
ตะขอแขวนสัมภาระ: 2 กก. (4.4 ปอนด์)

ฝาปิดห้องเก็บสัมภาระ (ในรถบางรุ่น)

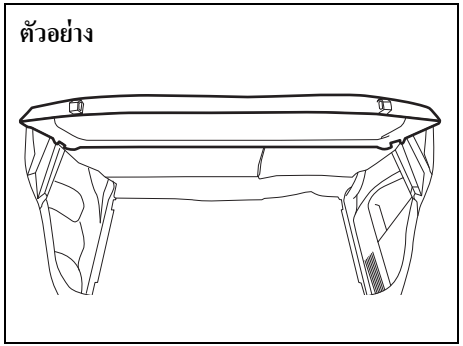

52RM50150

ใช้ฝาปิดห้องเก็บสัมภาระเพื่อปิดไม่ให้เห็นสัมภาระหรือสิ่งของอื่นที่วางอยู่ในห้องเก็บสัมภาระ

⚠ คำเตือน

ห้ามวางสิ่งของใดๆ ที่ด้านบนของฝาปิดห้องเก็บสัมภาระ แม้ว่าสิ่งของนั้นจะมีขนาดเล็กและน้ำหนักเบาก็ตาม เพราะสิ่งของที่อยู่บนฝาปิดอาจกระเด็นในระหว่างที่เกิดอุบัติเหตุ เป็นสาเหตุให้ได้รับบาดเจ็บ หรืออาจกีดขวางทัศนวิสัยด้านหลังของคนขับ

แผ่นปูพื้นห้องเก็บสัมภาระ

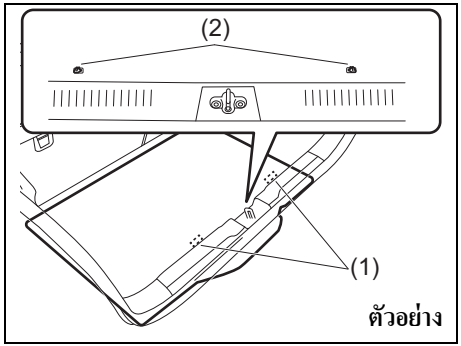

52RM50450

รถคันนี้มีกล่องเครื่องมือที่ใต้แผ่นปูพื้นห้องเก็บสัมภาระ เมื่อติดตั้งแผ่นปูพื้นห้องเก็บสัมภาระ ให้เกี่ยวปลอกยึด (1) แผ่นปูพื้นเข้ากับขอเกี่ยว (2) ของรถ

หูเกี่ยวโครงรถ

ไม่แนะนำให้ใช้หูเกี่ยวโครงรถลากรถคันอื่น หูเกี่ยวโครงรถนี้ออกแบบขึ้นเพื่อลากรถของท่านในกรณีฉุกเฉิน ถ้าท่านต้องลากรถในกรณีฉุกเฉิน ให้ดูที่ “การลากจูง” ในหมวด “การปฏิบัติในกรณีฉุกเฉิน”

⚠ คำเตือน

โปรดปฏิบัติตามคำแนะนำต่อไปนี้เมื่อต้องใช้หูเกี่ยวโครงรถ หูลากจูงหรือตัวรถอาจแตกร้าวและทำให้เกิดการบาดเจ็บสาหัสหรือความเสียหายได้:

- **อย่าใช้หูเกี่ยวโครงรถลากรถคันอื่น**
- **หลีกเลี่ยงการดึงรถออกจากพื้นถนนที่ปกคลุมไปด้วยหิมะ โคลน หรือทรายอย่างรุนแรง การสตาร์ทรถแล้วออกตัวทันทีหรือการขับรถแบบไม่มีกฎเกณฑ์ ซึ่งอาจทำให้เกิดแรงเค้นที่หูลากจูงมากเกินไป**

ในกรณีดังกล่าว ท่านควรติดต่อศูนย์บริการมืออาชีพ

ด้านหน้า

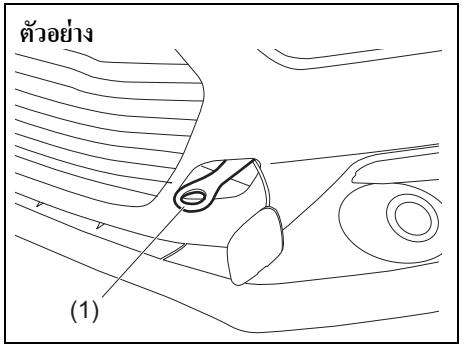

52RM50160

หูลากจูง (1) ที่อยู่ด้านหน้าของรถใช้สำหรับกรณีฉุกเฉินและเพื่อวัตถุประสงค์ในการขนส่งทางเรือเท่านั้น

ข้อพึงระวัง
เพื่อป้องกันไม่ให้รถเกิดความเสียหาย ห้ามใช้หูลากจูง (1) ในการขนส่งด้วยรถพ่วง/รถไฟ

การติดตั้งหูเกี่ยว (1) ให้ปฏิบัติตามขั้นตอนต่อไปนี้

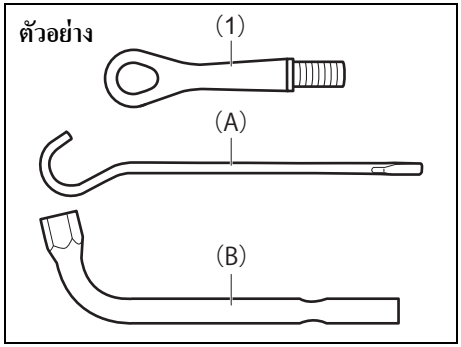

52RM50170

1) นำหูลากจูง (1), ด้ามแม่แรง (A) และประแจขันล้อ (B) ที่อยู่ในห้องเก็บสัมภาระออกมา

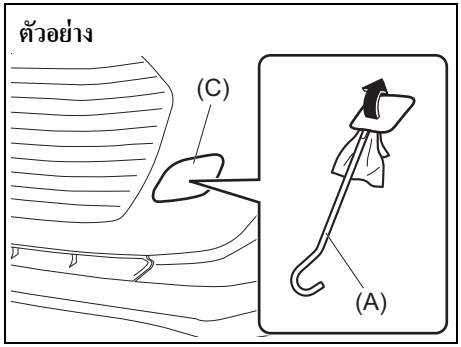

52RM50180

2) ใช้ด้ามแม่แรง (A) ที่หุ้มด้วยผ้านุ่มถอดฝาปิด (C) ออก ดังแสดงในภาพ

หมายเหตุ:
อย่าใช้แรงมากเกินไปเพราะอาจทำให้หูดึงฝาปิดเกิดความเสียหาย

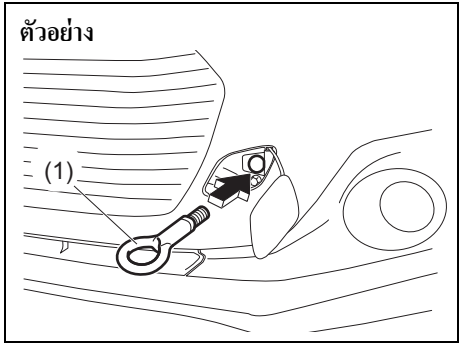

52RM50190

3) ติดตั้งหูเกี่ยวลากจูง (1) ด้วยมือ

หมายเหตุ:
ในขณะลากรถ ขอแนะนำให้ใช้เทปกาวติดฝาปิดไว้เพื่อป้องกันไม่ให้เกิดความเสียหาย

ตัวอย่าง

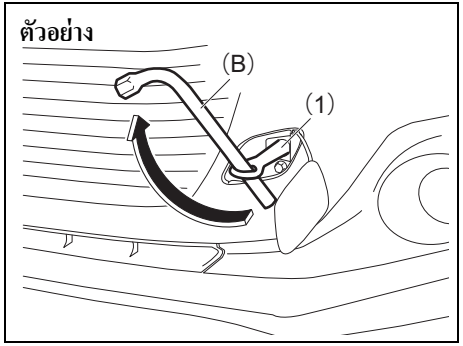

52RM50200

4) การขันหูลากจูง (1) ให้ขันตามเข็มนาฬิกาด้วยประแจขันล้อ (B) จนกว่าจะติดตั้งหูเกี่ยว (1) แน่นหนาดี

การถอดหูลากจูง (1) ให้ทำย้อนขั้นตอนการติดตั้ง

ด้านหลัง

ตัวอย่าง

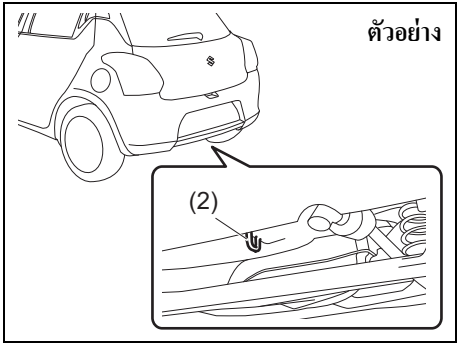

57RK089

รถของท่านมีหูเกี่ยวโครงรถ (2) อยู่ที่ด้านหลังรถสำหรับใช้ในกรณีฉุกเฉินและเพื่อวัตถุประสงค์ในการขนส่งทางเรือเท่านั้น

ข้อพึงระวัง
เพื่อป้องกันไม่ให้รถเกิดความเสียหาย ห้ามใช้หูเกี่ยวโครงรถ (2) ในการขนส่งด้วยรถพ่วง/รถไฟ

รูอื่นๆ

ตัวอย่าง

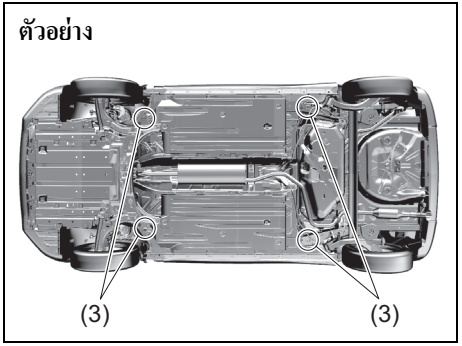

52RS50170

รูที่โครงรถ (3) มีไว้สำหรับการขนส่งทางรถพ่วงขนส่งรถเท่านั้น

⚠ คำเตือน
อย่าใช้รูที่โครงรถ (3) เพื่อลากจูงรถ รูดังกล่าวอาจแตกหรือทำให้เกิดความเสียหายหรือการบาดเจ็บสาหัสได้

ระบบทำความร้อนและระบบปรับอากาศ

ระบบทำความร้อนและระบบปรับอากาศมี 2 แบบดังนี้:

- ระบบทำความร้อนและระบบปรับอากาศแบบธรรมดา
- ระบบทำความร้อนและระบบปรับอากาศแบบอัตโนมัติ (การควบคุมอุณหภูมิแบบ Climate Control)

ช่องลมออก

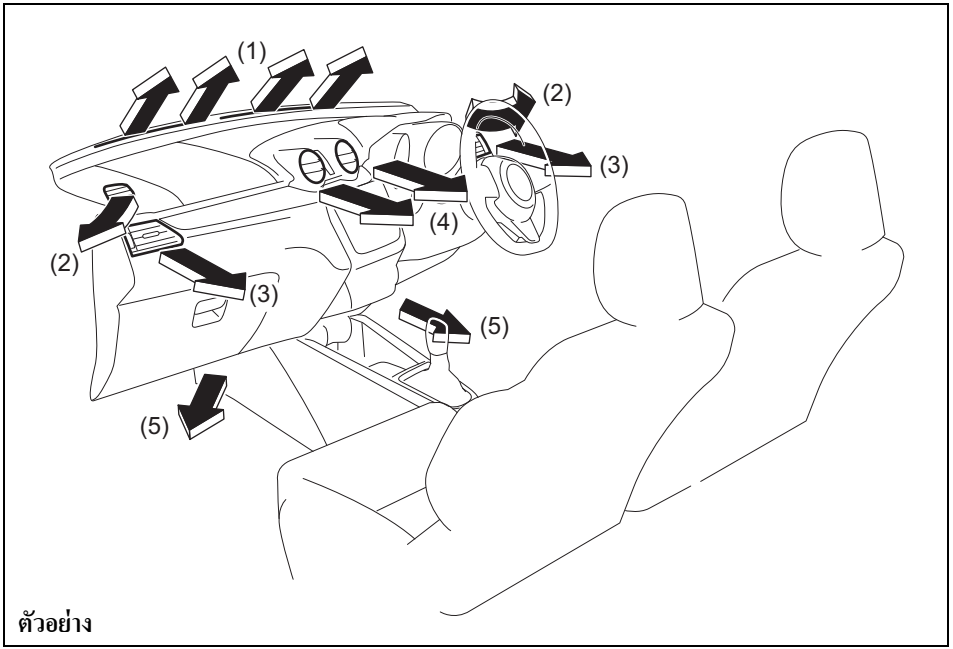

ตัวอย่าง

57RK064

(1) ช่องลมไล่ฝ้ากระจกบังลมหน้า
(2) ช่องลมไล่ฝ้าด้านข้าง
(3) ช่องลมด้านข้าง
(4) ช่องลมกลาง
(5) ช่องลมที่พื้น

ช่องลมกลาง

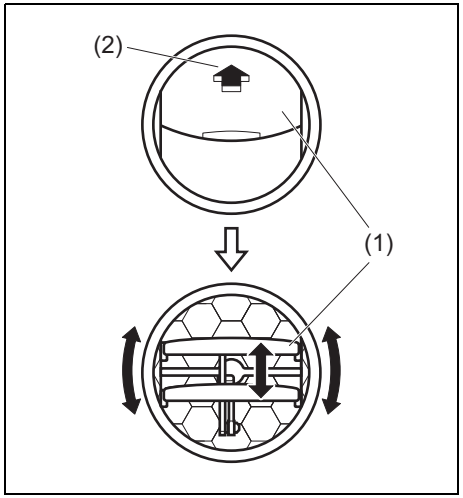

52RS006

การเปิดบานเกล็ด (1) กดส่วนที่เป็นลูกศร (2) ตามที่แสดงในภาพ การปรับทิศทางการไหลของลม ให้เลื่อนบานเกล็ด (1) ที่เปิดอยู่ขึ้นลง

ช่องลมด้านข้าง

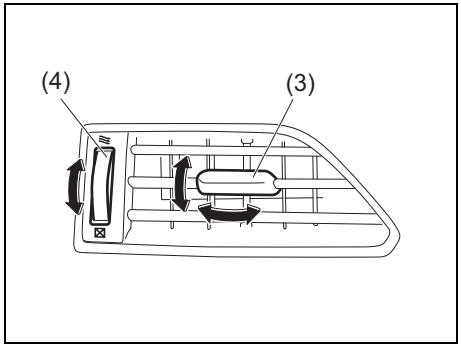

52RS007

เมื่อเปิด ลมจะออกมาโดยไม่คำนึงถึงตำแหน่งปุ่มควบคุมการไหลของอากาศ เลื่อนปุ่ม (3) ในแนวตั้งหรือแนวนอนเพื่อปรับทิศทางการไหลของอากาศที่ต้องการ ช่องลมด้านข้างจะเปิดเมื่อท่านหมุนปุ่ม (4) ขึ้นด้านบนและจะปิดเมื่อหมุนปุ่มลงด้านล่าง

⚠ ข้อควรระวัง

การตากลมร้อนจากฮีทเตอร์หรือเครื่องปรับอากาศเป็นเวลานานอาจทำให้เกิดแผลไหม้จากความร้อนที่อุณหภูมิสูง ผู้โดยสารในรถทั้งหมดโดยเฉพาะเด็กเล็ก ผู้สูงอายุ ผู้ที่ต้องดูแลเป็นพิเศษ ผู้ที่มีผิวหนังบอบบาง และผู้ที่นอนหลับ ควรนั่งห่างจากช่องลมออกในระยะที่เหมาะสมเพื่อไม่ให้โดนลมร้อนเป็นเวลานาน

ระบบทำความร้อนและระบบปรับอากาศแบบธรรมดา

คำอธิบายเกี่ยวกับการควบคุม

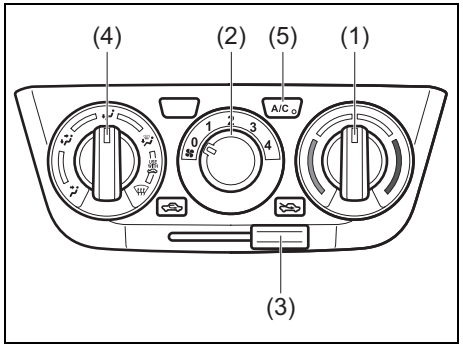

57RK117

ปุ่มควบคุมอุณหภูมิ (1)
ปุ่มนี้ใช้ปรับอุณหภูมิ

ปุ่มควบคุมความเร็วโบล์วเวอร์ (2)
ปุ่มนี้ใช้เปิดโบล์วเวอร์และเลือกความเร็วโบล์วเวอร์

ปุ่มควบคุมอากาศเข้า (3)

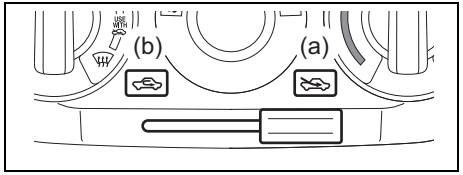

57RK118

ใช้ปุ่มนี้เพื่อเลือกโหมดต่างๆ ต่อไปนี้

อากาศภายนอก (a)

เมื่อเลือกโหมดนี้โดยเลื่อนคันควบคุมไปทางขวา อากาศภายนอกจะไหลเข้ามาในรถ

อากาศหมุนเวียนภายใน (b)

เลือกโหมดนี้โดยเลื่อนคันควบคุมไปทางซ้าย ช่องอากาศภายนอกจะปิดลงและหมุนเวียนอากาศภายใน โหมดนี้เหมาะสำหรับการขับผ่านบริเวณที่มีฝุ่นหรือมีมลพิษทางอากาศ เช่น อุโมงค์ หรือเมื่อต้องการให้ภายในห้องโดยสารเย็นหรืออุ่นเร็วขึ้น

หมายเหตุ:

ถ้าท่านเลือกอากาศหมุนเวียนภายในเป็นเวลานาน อากาศภายในรถอาจมีเชื้อโรคปนเปื้อนได้และอาจมีฝ้าเกาะที่กระจกหน้าต่าง ดังนั้น ท่านควรเลือกอากาศภายนอกทุกครั้งที่สามารถทำได้

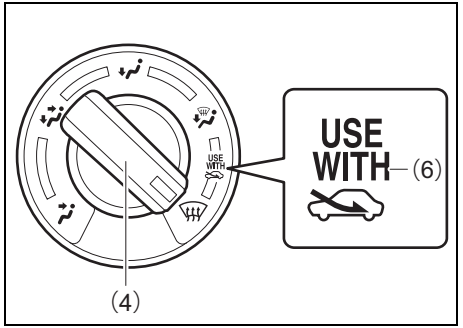

52RS50181

หมายเหตุ:

เครื่องหมาย “ USE WITH ” (6)

ถ้าต้องการไล่ฝ้าที่กระจกบังลมหน้าและ/หรือกระจกด้านข้างอย่างรวดเร็ว ให้หมุนปุ่มควบคุมการไหลของอากาศ (4) ไปที่ “ความร้อนและไล่ฝ้า” หรือ “ไล่ฝ้า” และกดปุ่มควบคุมอากาศเข้า (3) ไปที่ “อากาศภายนอก” การปรับตำแหน่งดังกล่าวจะไล่ฝ้าที่กระจกบังลมหน้าและ/หรือกระจกด้านข้างได้เร็วกว่าการใช้โหมด “อากาศหมุนเวียนภายใน”

ปุ่มควบคุมการไหลของอากาศ (4)

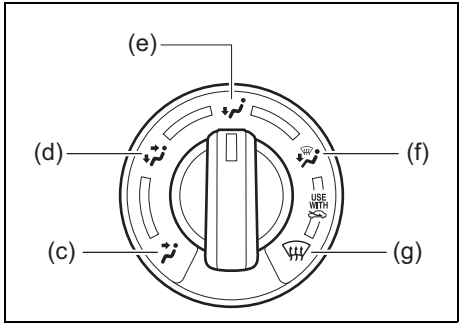

52RM50250

ใช้ปุ่มนี้เพื่อเลือกหนึ่งในฟังก์ชั่นต่อไปนี้

การระบายอากาศ (c)

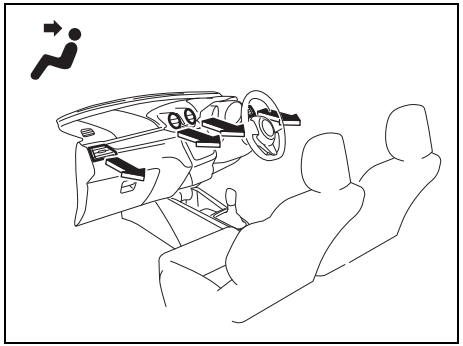

57RK066

อากาศที่ถูกควบคุมอุณหภูมิจะออกจากช่องลมกลางและช่องลมด้านข้าง

สองระดับ (d)

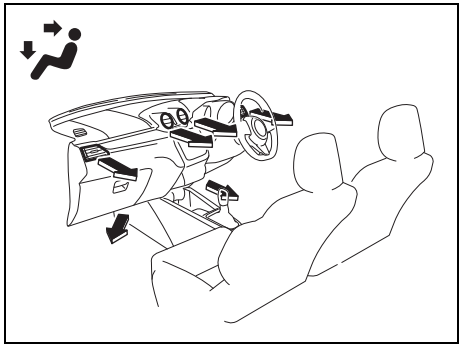

57RK067

อากาศที่ถูกควบคุมอุณหภูมิจะออกจากช่องลมที่พื้นและอากาศที่เย็นจะออกจากช่องลมกลางและช่องลมด้านข้าง เมื่อปุ่มควบคุมอุณหภูมิ (1) อยู่ในตำแหน่งเย็นสุดหรือร้อนสุด อย่างไรก็ตาม ลมที่ออกจากช่องลมที่พื้นและลมที่ออกจากช่องลมกลางและช่องลมด้านข้างจะมีอุณหภูมิเท่ากัน

ความร้อน (e)

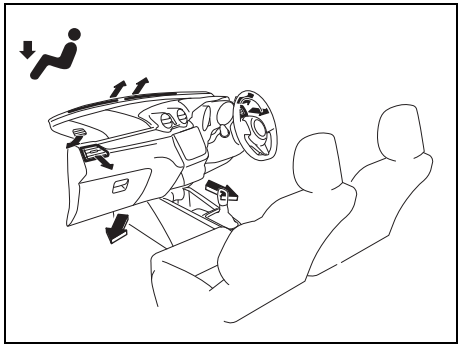

57RK068

อากาศที่ถูกควบคุมอุณหภูมิจะออกจากช่องลมที่พื้นและช่องลมด้านข้าง ออกจากช่องลมไล่ฝ้ากระจกบังลมหน้า ส่วนช่องลมไล่ฝ้าด้านข้าง จะมีอากาศออกมาเบาๆ

ความร้อนและไล่ฝ้า (f)

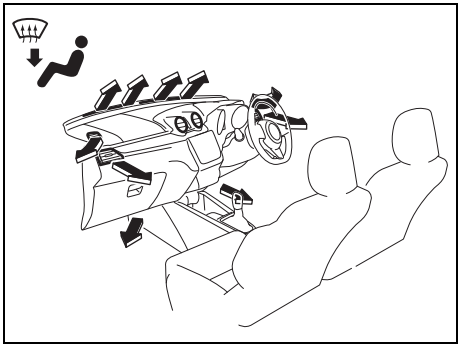

57RK069

อากาศที่ถูกควบคุมอุณหภูมิจะออกจากช่องลมที่พื้น ช่องลมไล่ฝ้ากระจกบังลมหน้า ช่องลมไล่ฝ้าด้านข้าง และช่องลมด้านข้าง

ไล่ฝ้า (g)

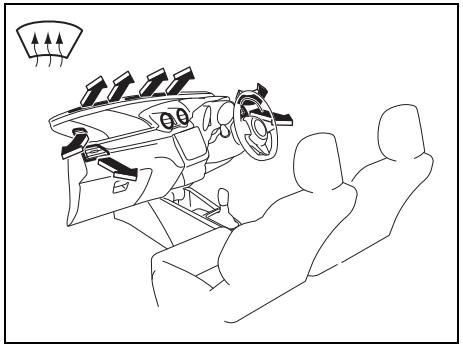

57RK070

อากาศที่ถูกควบคุมอุณหภูมิจะออกจากช่องลมไล่ฝ้ากระจกบังลมหน้า ช่องลมไล่ฝ้าด้านข้าง และช่องลมด้านข้าง

สวิตช์เครื่องปรับอากาศ (5)

การเปิดระบบปรับอากาศ ให้ปรับปุ่มควบคุมความเร็วโบล์วเวอร์ไปยังตำแหน่งต่างๆ ที่ไม่ใช่ปิด แล้วกดสวิตช์ “A/C” ขณะที่สวิตช์ “A/C” นี้ทำงาน ไฟแสดงสถานะจะติดสว่างเมื่อระบบปรับอากาศทำงาน การปิดระบบปรับอากาศ ให้กดสวิตช์ “A/C” อีกครั้ง

ในระหว่างการทำงานของเครื่องปรับอากาศ ท่านอาจสังเกตเห็นการเปลี่ยนแปลงของความเร็วรอบเครื่องยนต์เล็กน้อย การเปลี่ยนแปลงนี้ไม่ใช่สิ่งผิดปกติแต่อย่างใด เนื่องจากระบบได้รับการออกแบบมาโดยให้คอมเพรสเซอร์ทำงานหรือไม่ทำงานเพื่อรักษาอุณหภูมิที่ต้องการไว้

การทำงานของคอมเพรสเซอร์ที่น้อยลงจะทำให้ประหยัดน้ำมันเชื้อเพลิงได้ดียิ่งขึ้น

คำแนะนำในการใช้งานระบบ

การระบายอากาศธรรมชาติ

เลือก “การระบายอากาศ” และ “อากาศภายนอก” แล้วปรับปุ่มควบคุมอุณหภูมิไปที่ตำแหน่งอุณหภูมิที่ต้องการ และหมุนปิดปุ่มควบคุมความเร็วโบล์วเวอร์ อากาศภายนอกจะไหลผ่านรถยนต์ในระหว่างการขับขี่

การระบายอากาศแบบควบคุม

การตั้งค่าหลักจะเหมือนกับการระบายอากาศธรรมชาติ ยกเว้นท่านจะปรับปุ่มควบคุมความเร็วโบล์วเวอร์ไปที่ตำแหน่งต่างๆ ที่ไม่ใช่ปิด

การทำความร้อนปกติ (โดยใช้อากาศภายนอก)

เลือกความร้อนและอากาศภายนอก แล้วปรับปุ่มควบคุมอุณหภูมิไปที่ตำแหน่งอุณหภูมิที่ต้องการ และปรับปุ่มควบคุมความเร็วโบล์วเวอร์ไปที่ตำแหน่งความเร็วโบล์วเวอร์ที่ต้องการ การปรับปุ่มควบคุมความเร็วโบล์วเวอร์ไปที่ตำแหน่งความเร็วโบล์วเวอร์ที่สูงขึ้นจะเป็นการเพิ่มประสิทธิภาพในการทำความร้อน

การทำความร้อนอย่างรวดเร็ว (โดยใช้อากาศหมุนเวียนภายใน)

การปรับตั้งค่าหลักจะเหมือนกับการทำความร้อนปกติ ยกเว้นท่านจะต้องเลือก อากาศหมุนเวียนภายใน ถ้าท่านใช้วิธีทำความร้อนนี้เป็นเวลานาน อากาศภายในรถอาจมีเชื้อโรคปนเปื้อนและกระจกรถอาจจะขึ้นฝ้าได้ ดังนั้น ควรใช้วิธีนี้สำหรับการทำความร้อนอย่างรวดเร็วเท่านั้นและเปลี่ยนเป็นวิธีการทำความร้อนปกติโดยทันทีที่เป็นไปได้

การทำความเย็นส่วนบน/การให้ความอุ่นส่วนเท้า
เลือกสองระดับและอากาศภายนอก แล้วปรับปุ่มควบคุมอุณหภูมิไปที่ตำแหน่งอุณหภูมิที่ต้องการ และปรับปุ่มควบคุมความเร็วโบล์วเวอร์ไปที่ตำแหน่งความเร็วโบล์วเวอร์ที่ต้องการ ถ้าปุ่มควบคุมอุณหภูมิไม่ได้อยู่ที่ตำแหน่งเย็นสุดหรือร้อนสุด อากาศที่ออกมาจากช่องลมกลางและด้านข้างจะเย็นกว่าอากาศที่ออกจากช่องลมที่พื้น

การทำความเย็นปกติ
ปรับปุ่มควบคุมการไหลของอากาศไปที่การระบายอากาศ แล้วปรับปุ่มควบคุมอุณหภูมิไปที่ตำแหน่งอุณหภูมิที่ต้องการและปรับปุ่มควบคุมความเร็วโบล์วเวอร์ไปที่ตำแหน่งความเร็วโบล์วเวอร์ที่ต้องการและกดเปิดสวิตช์ “A/C” การปรับปุ่มควบคุมความเร็วโบล์วเวอร์ไปที่ตำแหน่งความเร็วโบล์วเวอร์ที่สูงขึ้นจะเป็นการเพิ่มประสิทธิภาพในการทำความเย็น

ท่านสามารถเปลี่ยนการทำงานของปุ่มควบคุมอากาศเข้าไปที่อากาศภายนอกหรืออากาศหมุนเวียนภายในตามที่ท่านต้องการได้ การเลือกอากาศหมุนเวียนภายในจะเป็นการเพิ่มประสิทธิภาพในการทำความเย็น

การทำความเย็นอย่างรวดเร็ว (โดยใช้อากาศหมุนเวียนภายใน)
การปรับตั้งค่าหลักจะเหมือนกับการทำความเย็นปกติ ยกเว้นท่านจะต้องเลือกอากาศหมุนเวียนภายในและความเร็วโบล์วเวอร์สูงสุด

หมายเหตุ:
- *ถ้าท่านเลือกอากาศหมุนเวียนภายในเป็นเวลานาน อากาศภายในรถอาจมีเชื้อโรคปนเปื้อนได้และอาจมีฝ้าเกาะที่กระจกหน้าต่าง ดังนั้น ท่านควรเลือกอากาศภายนอกทุกครั้งที่สามารถทำได้*
- *ถ้าท่านจอดรถยนต์ทิ้งไว้กลางแดดโดยที่ปิดกระจกไว้ การทำความเย็นจะเร็วขึ้นเมื่อท่านเปิดกระจกลงเป็นระยะเวลาสั้นๆ ในขณะที่ท่านใช้งานเครื่องปรับอากาศ โดยที่ปุ่มควบคุมอากาศเข้าอยู่ที่อากาศภายนอกและความเร็วโบล์วเวอร์อยู่ที่ความเร็วสูง*

การไล่ความชื้น
ปรับปุ่มควบคุมการไหลของอากาศไปที่ตำแหน่งที่ต้องการ ปรับปุ่มควบคุมอุณหภูมิไปที่ตำแหน่งอุณหภูมิที่ต้องการ และปรับปุ่มควบคุมความเร็วโบล์วเวอร์ไปที่ตำแหน่งความเร็วโบล์วเวอร์ที่ต้องการ นอกจากนี้ ให้เลือกอากาศภายนอกแล้วเปิดสวิตช์ A/C

หมายเหตุ:
เนื่องจากระบบปรับอากาศจะไล่ความชื้นในอากาศ การเปิดการทำงานจะช่วยให้กระจกใส แม้ว่าจะเป่าลมร้อนโดยใช้ฟังก์ชั่นไล่ฝ้าหรือความร้อนและไล่ฝ้า

ตัวอย่าง

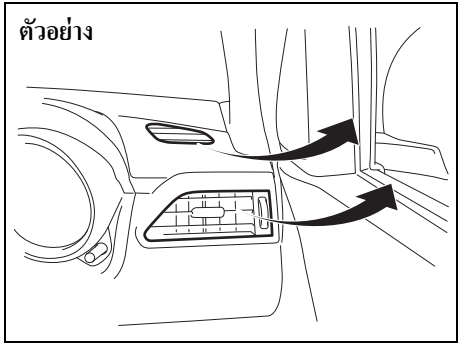

57RK071

หมายเหตุ:
ถ้าท่านต้องการการไล่ฝ้าสูงสุด:
- *เลือกไล่ฝ้าและอากาศภายนอก*
- *ปรับปุ่มควบคุมความเร็วโบล์วเวอร์ไปที่ความเร็วสูง*
- *ปรับปุ่มควบคุมอุณหภูมิไปที่ด้านความร้อน*
- *เปิดสวิตช์ “A/C” แล้ว*
- *ปรับช่องลมด้านข้างเพื่อให้ลมเป่าไปที่กระจกข้าง*

รุ่นที่มีระบบ ENG A-STOP
- ถ้าประสิทธิภาพในการทำความร้อนไม่สามารถดำเนินการที่ระดับพอเหมาะได้อีกเนื่องจากมีการดับเครื่องยนต์โดยอัตโนมัติ ให้กดสวิตช์ ENG A-STOP OFF เพื่อปิดการใช้งานระบบ ENG A-STOP (เครื่องยนต์จะสตาร์ทอีกครั้งโดยอัตโนมัติและประสิทธิภาพการทำงานของระบบปรับอากาศจะเป็นปกติ)
- ถ้ากระจกบังลมหน้าและ/หรือกระจกประตูด้านคนขับด้านผู้โดยสารมีฝ้าเกาะในขณะที่รถดับเครื่องยนต์โดยอัตโนมัติให้หยุดระบบ ENG A-STOP แล้วสตาร์ทเครื่องยนต์อีกครั้ง จากนั้น ให้เปลี่ยนทิศทางการไหลของอากาศโดยบิดปุ่มควบคุมการไหลของอากาศ (4) ไปที่ตำแหน่งความร้อนและไล่ฝ้าหรือไล่ฝ้าเพื่อไล่ฝ้ากระจกหน้าต่าง

การบำรุงรักษา

ถ้าท่านไม่ได้ใช้เครื่องปรับอากาศเป็นเวลานาน เช่น ในช่วงฤดูหนาว เครื่องปรับอากาศอาจทำงานได้ไม่เต็มประสิทธิภาพเมื่อท่านเริ่มใช้งานอีกครั้ง เพื่อเป็นการยืดอายุการใช้งานและรักษาประสิทธิภาพการทำงานสูงสุดของเครื่องปรับอากาศ จึงจำเป็นต้องเปิดใช้งานเครื่องปรับอากาศบ้างเป็นครั้งคราว เปิดใช้งานเครื่องปรับอากาศอย่างน้อยเดือนละครั้งเป็นเวลาหนึ่งนาทีขณะเครื่องยนต์เดินเบา การทำเช่นนี้จะเป็นการหมุนเวียนสารทำความเย็นและน้ำมันรวมทั้งช่วยป้องกันชิ้นส่วนประกอบภายในด้วย

ถ้าเครื่องปรับอากาศของท่านมีไส้กรองอากาศ ให้ทำความสะอาดหรือเปลี่ยนไส้กรองอากาศตามที่ระบุไว้ใน “ตารางการบำรุงรักษา” ในหมวด “การตรวจสอบและการบำรุงรักษา”

หมายเหตุ:
รถของท่านใช้สารทำความเย็นระบบปรับอากาศ HFC-134a ซึ่งโดยทั่วไปเรียกว่า R-134a สารนี้เข้ามาแทนที่ R-12 ประมาณปี 1993 สำหรับการใช้งานกับรถยนต์ สารทำความเย็นอื่นๆ สามารถนำมาใช้ได้เช่นกัน โดยรวมถึง R-12 แบบรีไซเคิล แต่แนะนำให้ใช้เฉพาะ R-134a กับรถของท่านเท่านั้น

ข้อพึงระวัง
การใช้สารทำความเย็นผิดประเภทอาจทำให้ระบบปรับอากาศของท่านได้รับความเสียหาย ใช้เฉพาะ R-134a เท่านั้น ห้ามผสมหรือใช้สารทำความเย็นอื่นแทน R-134a

ระบบทำความร้อนและระบบปรับอากาศแบบอัตโนมัติ (การควบคุมอุณหภูมิแบบ Climate Control)

คำอธิบายเกี่ยวกับการควบคุม

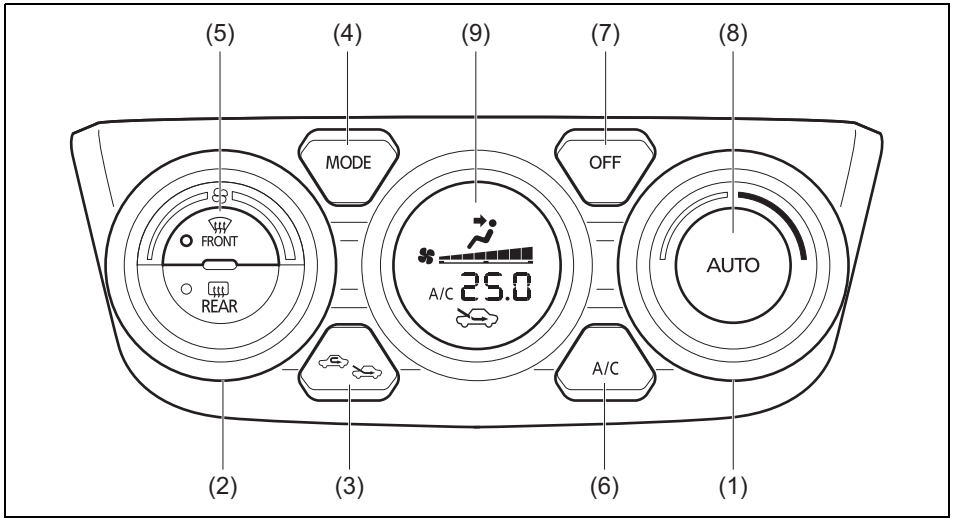

52RM50340

(1) ปุ่มควบคุมอุณหภูมิ
(2) ปุ่มควบคุมความเร็วโบล์วเวอร์
(3) ปุ่มควบคุมอากาศเข้า
(4) ปุ่มควบคุมการไหลของอากาศ
(5) สวิตช์ไล่ฝ้า
(6) สวิตช์เครื่องปรับอากาศ
(7) สวิตช์ “OFF”
(8) สวิตช์ “AUTO”
(9) จอแสดงผล

ปุ่มควบคุมอุณหภูมิ (1)

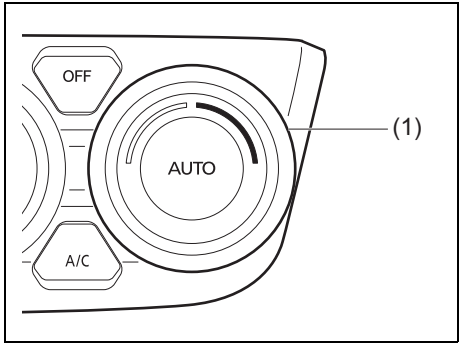

52RM50350

หมุนปุ่มควบคุมอุณหภูมิ (1) เพื่อปรับอุณหภูมิ

หมายเหตุ:
ถ้าท่านหมุนปุ่มควบคุมอุณหภูมิ (1) จนกระทั่ง "HI" หรือ "LO" ปรากฏบนจอแสดงผล ระบบควบคุมอุณหภูมิจะทำงานที่การทำความร้อนสูงสุดและการทำความเย็นสูงสุด อุณหภูมิของอากาศจากช่องลมออกอาจเปลี่ยนแปลงทันทีเมื่อ "LO" หรือ "HI" ปรากฏบนจอแสดงผล ซึ่งเป็นสิ่งปกติ

หมายเหตุ:
เมื่อท่านเปลี่ยนหน่วยอุณหภูมิบนจอแสดงข้อมูล หน่วยอุณหภูมิของระบบปรับอากาศก็จะเปลี่ยนไปเช่นกัน ให้ดูรายละเอียดที่ "จอแสดงข้อมูล" ในหมวด "ก่อนการขับขี่"

ปุ่มควบคุมความเร็วโบล์วเวอร์ (2)

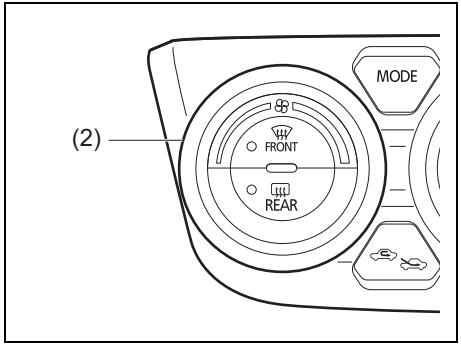

52RM50360

ปุ่มควบคุมความเร็วโบล์วเวอร์ (2) ใช้สำหรับเปิดโบล์วเวอร์และเลือกความเร็วโบล์วเวอร์

ถ้ากดสวิตช์ "AUTO" (8) ความเร็วโบล์วเวอร์จะเปลี่ยนแปลงโดยอัตโนมัติเพื่อให้ระบบควบคุมอุณหภูมิรักษาอุณหภูมิที่เลือกไว้

ปุ่มควบคุมอากาศเข้า (3)

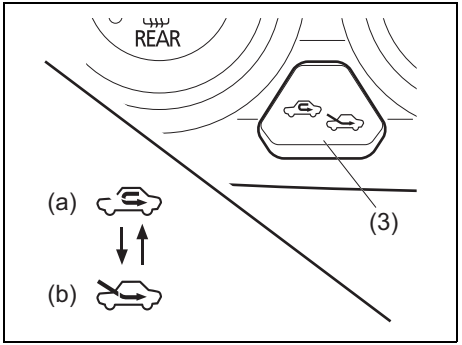

52RM50370

กดปุ่มควบคุมอากาศเข้า (3) เพื่อเปลี่ยนระหว่างโหมดอากาศหมุนเวียนภายในและโหมดอากาศภายนอก

ถ้ากดสวิตช์ "AUTO" (8) อากาศเข้าจะเปลี่ยนแปลงโดยอัตโนมัติเพื่อให้ระบบควบคุมอุณหภูมิรักษาอุณหภูมิที่เลือกไว้

หมายเหตุ:
เมื่อท่านเลือกโหมดอากาศหมุนเวียนภายใน ระบบการทำงานอัตโนมัติจะถูกยกเลิกการทำงานแม้ว่าท่านจะกดสวิตช์ "AUTO" (8) ก็ตาม

อากาศหมุนเวียนภายใน (a)
เมื่อเลือกโหมดนี้ ช่องอากาศภายนอกจะปิดและเปลี่ยนมาใช้อากาศหมุนเวียนภายในแทน โหมดนี้เหมาะสำหรับการขับผ่านบริเวณที่มีฝุ่นหรือมีมลพิษทางอากาศ เช่น อุโมงค์ หรือเมื่อต้องการให้ภายในห้องโดยสารเย็นหรืออุ่นเร็วขึ้น

อากาศภายนอก (b)
เมื่อเลือกโหมดนี้ อากาศภายนอกจะถูกนำเข้ามา

การกดปุ่มควบคุมอากาศเข้าในแต่ละครั้งจะเป็นการเลือกการทำงานระหว่างโหมดอากาศภายนอกและอากาศหมุนเวียนภายในสลับกันไป

หมายเหตุ:
ถ้าท่านเลือกอากาศหมุนเวียนภายในเป็นเวลานาน อากาศภายในรถอาจมีเชื้อโรคปนเปื้อนได้และอาจมีฝ้าเกาะที่กระจกหน้าต่าง ดังนั้น ท่านควรเลือกอากาศภายนอกทุกครั้งที่สามารถทำได้

ปุ่มควบคุมการไหลของอากาศ (4)

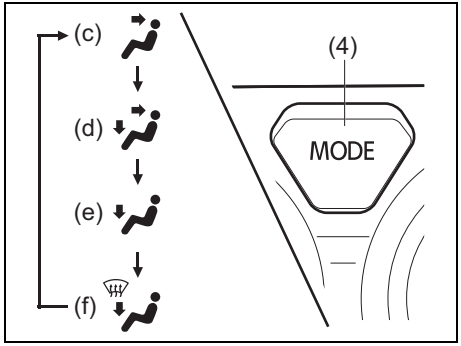

52RM50380

กดปุ่มควบคุมการไหลของอากาศ (4) เพื่อเปลี่ยนระหว่างฟังก์ชั่นต่อไปนี้ การแสดงสถานะของแต่ละโหมดที่เลือกจะปรากฏบนจอแสดงผล

ถ้ากดสวิตช์ “AUTO” (8) การไหลของอากาศจะเปลี่ยนแปลงโดยอัตโนมัติเพื่อให้ระบบควบคุมอุณหภูมิรักษาอุณหภูมิที่เลือกไว้

การระบายอากาศ (c)

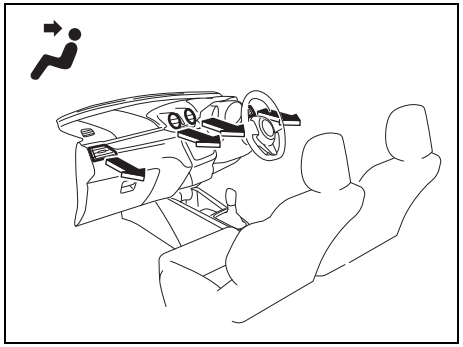
57RK066

อากาศที่ถูกควบคุมอุณหภูมิจะออกจากช่องลมกลางและช่องลมด้านข้าง

สองระดับ (d)

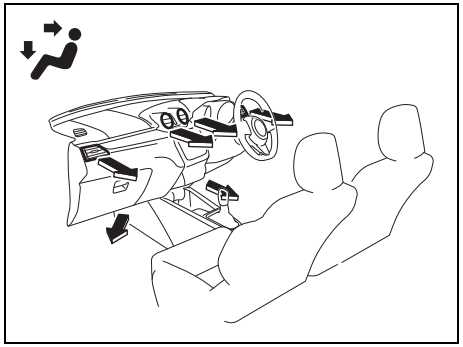
57RK067

อากาศที่ถูกควบคุมอุณหภูมิจะออกจากช่องลมที่พื้นและอากาศที่เย็นจะออกจากช่องลมกลางและช่องลมด้านข้างเมื่อปุ่มควบคุมอุณหภูมิ (1) อยู่ในตำแหน่งเย็นสุดหรือร้อนสุด อย่างไรก็ตาม ลมที่ออกจากช่องลมที่พื้นและลมที่ออกจากช่องลมกลางและช่องลมด้านข้างจะมีอุณหภูมิเท่ากัน

ความร้อน (e)

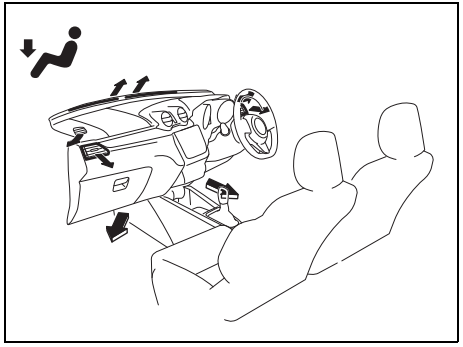

57RK068

อากาศที่ถูกควบคุมอุณหภูมิจะออกจากช่องลมที่พื้นและช่องลมด้านข้าง มีอากาศออกจากช่องลมไล่ฝ้ากระจกบังลมหน้าเล็กน้อย และมีอากาศออกจากช่องลมไล่ฝ้าด้านข้างเบาๆ

ความร้อนและไล่ฝ้า (f)

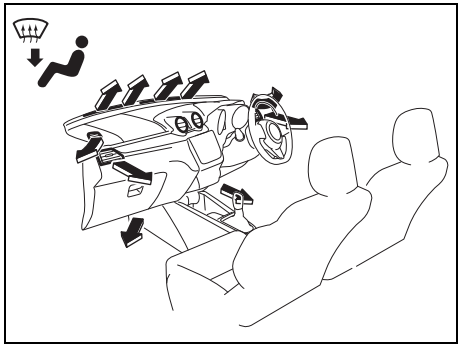

57RK069

อากาศที่ถูกควบคุมอุณหภูมิจะออกจากช่องลมที่พื้น ช่องลมไล่ฝ้ากระจกบังลมหน้า ช่องลมไล่ฝ้าด้านข้าง และช่องลมด้านข้าง

สวิตช์ไล่ฝ้า (5)

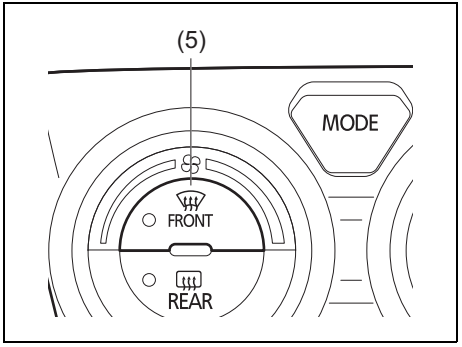

52RM50390

กดสวิตช์ไล่ฝ้า (5) เพื่อเปิดใช้งานระบบไล่ฝ้า

การไล่ฝ้า

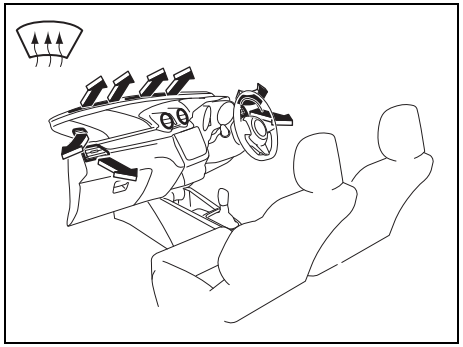

57RK070

อากาศที่ถูกควบคุมอุณหภูมิจะออกจากช่องลมไล่ฝ้ากระจกบังลมหน้า ช่องลมไล่ฝ้าด้านข้าง และช่องลมด้านข้าง

หมายเหตุ:
เมื่อกดสวิตช์ไล่ฝ้า (5) เพื่อเปิดใช้งานระบบไล่ฝ้า ระบบปรับอากาศจะทำงานและเลือกโหมดอากาศภายนอกโดยอัตโนมัติ อย่างไรก็ตาม ในสภาพอากาศหนาวจัด ระบบปรับอากาศจะไม่ทำงาน

สวิตช์เครื่องปรับอากาศ (6)

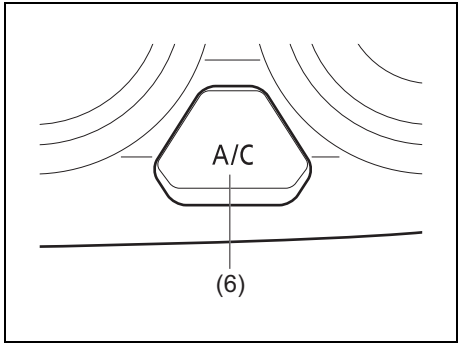

52RM50400

สวิตช์เครื่องปรับอากาศ (6) ใช้สำหรับเปิดและปิดระบบปรับอากาศได้ขณะที่โบล์วเวอร์ทำงานเท่านั้น การเปิดระบบปรับอากาศ ให้กดที่สวิตช์และ “A/C” จะปรากฏบนจอแสดงผล การปิดระบบปรับอากาศ ให้กดที่สวิตช์อีกครั้ง และ “A/C” จะหายไปจากจอแสดงผล

คำแนะนำในการใช้งานระบบ

การทำงานอัตโนมัติ

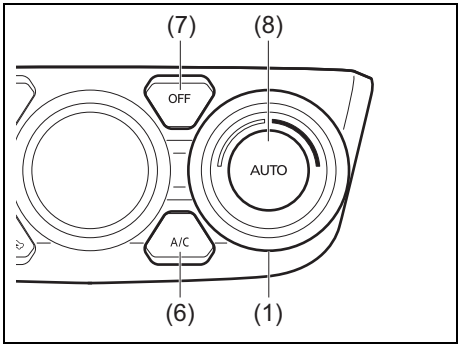

52RM50410

ท่านสามารถทำให้ระบบควบคุมอุณหภูมิทำงานโดยอัตโนมัติ การตั้งให้ระบบทำงานอัตโนมัติทั้งหมด ให้ปฏิบัติตามขั้นตอนด้านล่าง

1) สตาร์ทเครื่องยนต์
2) กดสวิตช์ “AUTO” (8)
3) เลือกอุณหภูมิที่ต้องการโดยการหมุนปุ่มควบคุมอุณหภูมิ (1)

ความเร็วโบล์วเวอร์ อากาศเข้าและการไหลของอากาศจะถูกควบคุมโดยอัตโนมัติเพื่อรักษาอุณหภูมิที่ตั้งไว้ อย่างไรก็ตาม การควบคุมการไหลของอากาศจะไม่เปลี่ยนไปอยู่ในฟังก์ชั่นไล่ฝ้าโดยอัตโนมัติ

หมายเหตุ:
เมื่อท่านเลือกโหมดอากาศหมุนเวียนภายใน ระบบการทำงานอัตโนมัติจะถูกยกเลิกการทำงานแม้ว่าท่านจะกดสวิตช์ “AUTO” (8) ก็ตาม

ท่านสามารถใช้งานสวิตช์เครื่องปรับอากาศ (6) เพื่อเปิดหรือปิดเครื่องปรับอากาศด้วยตนเองตามที่ท่านต้องการได้ เมื่อท่านปิดสวิตช์เครื่องปรับอากาศ ระบบควบคุมอุณหภูมิจะไม่สามารถทำให้อุณหภูมิภายในต่ำกว่าอุณหภูมิภายนอกได้

การปิดระบบควบคุมอุณหภูมิ ให้กดสวิตช์ “OFF” (7)

หมายเหตุ:
ถ้า “AUTO” ที่จอแสดงผลกะพริบ แสดงว่ามีปัญหาที่ระบบทำความร้อนและ/หรือระบบปรับอากาศ ท่านควรนำรถเข้ารับการตรวจเช็คระบบที่ศูนย์บริการซูซูกิ

หมายเหตุ:
- *การเลือกอุณหภูมิที่ท่านรู้สึกสบายที่สุด ให้เริ่มจากการตั้งค่าที่ 25°C (75°F) เป็นต้น*
- *ถ้าท่านหมุนปุ่มควบคุมอุณหภูมิ (1) จนกระทั่ง “HI” หรือ “LO” ปรากฏบนจอแสดงผล ระบบควบคุมอุณหภูมิจะทำงานที่การทำความร้อนสูงสุดและการทำความเย็นสูงสุด และโบล์วเวอร์จะทำงานด้วยความเร็วสูงสุด*
- *เพื่อป้องกันการเป่าลมเย็นในสภาพอากาศหนาวหรือการเป่าลมร้อนในสภาพอากาศร้อน ระบบจะเปิดโบล์วเวอร์ช้ากว่าปกติจนกว่าลมอุ่นหรือลมเย็นจะพร้อมทำงาน*
- *ถ้าท่านจอดรถยนต์ทิ้งไว้กลางแดดโดยที่ปิดกระจกไว้ การทำความเย็นจะเร็วขึ้นเมื่อท่านเปิดกระจกลงเป็นระยะเวลาสั้นๆ*
- *แม้ว่าจะอยู่ภายใต้การทำงานอัตโนมัติ ท่านสามารถตั้งค่าแต่ละปุ่มควบคุมไปยังโหมดแบบกำหนดเองได้ ฟังก์ชั่นที่เลือกแบบกำหนดเองจะถูกรักษาไว้และฟังก์ชั่นอื่นๆ จะยังคงอยู่ภายใต้การทำงานแบบอัตโนมัติ*
- *ถ้ากระจกบังลมหน้าและ/หรือกระจกประตูหน้าเป็นฝ้า ให้กดสวิตช์ไล่ฝ้า (5) เพื่อเปิดใช้งานระบบไล่ฝ้า หรือกดปุ่มควบคุมการไหลของอากาศ (4) เพื่อเปลี่ยนการไหลของอากาศไปที่ฟังก์ชั่นความร้อนและไล่ฝ้าเพื่อไล่ฝ้าที่กระจก*
- *การตั้งค่าปุ่มควบคุมความเร็วโบล์วเวอร์ (2) ปุ่มควบคุมอากาศเข้า (3) ปุ่มควบคุมการไหลของอากาศ (4) กลับไปยังการทำงานอัตโนมัติ ให้กดสวิตช์ “AUTO” (8)*

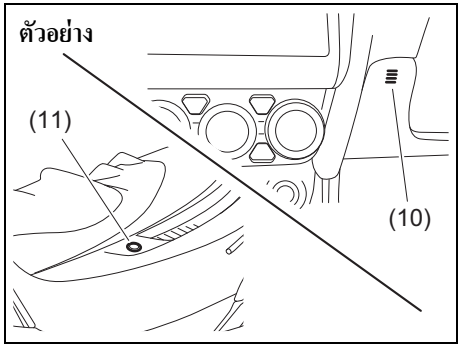

57RK072

ระมัดระวังอย่าบังเซ็นเซอร์อุณหภูมิภายในห้องโดยสาร (10) ที่อยู่ระหว่างพวงมาลัยกับแผงควบคุมอุณหภูมิหรือโซล่าร์เซ็นเซอร์ (11) ที่อยู่ส่วนบนสุดของแผงคอนโซลด้านคนขับ ระบบควบคุมอัตโนมัติจะใช้เซ็นเซอร์เหล่านี้ในการควบคุมอุณหภูมิ

การทำงานแบบกำหนดเอง

ท่านสามารถควบคุมระบบควบคุมอุณหภูมิได้ด้วยตัวเอง ปรับปุ่มควบคุมไปที่ตำแหน่งที่ต้องการ

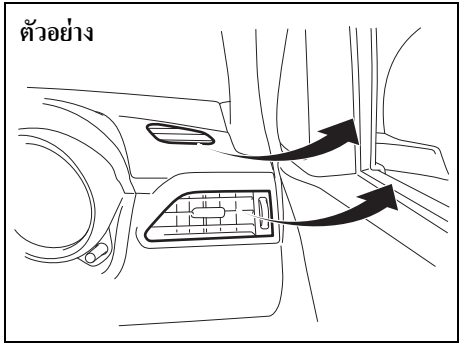

57RK071

หมายเหตุ:
ถ้าท่านต้องการการไล่ฝ้าสูงสุด:
- *กดสวิตช์ไล่ฝ้า (5) เพื่อเปิดใช้งานระบบไล่ฝ้า (ระบบปรับอากาศจะทำงานและเลือกโหมดอากาศภายนอกโดยอัตโนมัติ)*
- *ปรับปุ่มควบคุมความเร็วโบล์วเวอร์ไปที่ความเร็วสูง*
- *ปรับปุ่มควบคุมอุณหภูมิไปที่เครื่องหมาย “HI” บนจอแสดงผล และ*
- *ปรับช่องลมด้านข้างเพื่อให้ลมเป่าไปที่กระจกข้าง*

รุ่นที่มีระบบ ENG A-STOP

- ถ้าประสิทธิภาพในการทำความร้อนไม่สามารถดำเนินการที่ระดับพอเหมาะได้อีกเนื่องจากมีการดับเครื่องยนต์โดยอัตโนมัติ ให้กดสวิตช์ ENG A-STOP OFF เพื่อปิดการใช้งานระบบ ENG A-STOP (เครื่องยนต์จะสตาร์ทอีกครั้งโดยอัตโนมัติและประสิทธิภาพการทำงานของระบบปรับอากาศจะเป็นปกติ)
- ถ้ากระจกบังลมหน้าและ/หรือกระจกประตูด้านคนขับ/ด้านผู้โดยสารมีฝ้าเกาะในขณะที่รถดับเครื่องยนต์โดยอัตโนมัติ ให้หยุดระบบ ENG A-STOP แล้วสตาร์ทเครื่องยนต์อีกครั้ง จากนั้น ให้เปลี่ยนทิศทางการไหลของอากาศโดยบิดปุ่มควบคุมการไหลของอากาศ (4) ไปที่ตำแหน่งความร้อนและไล่ฝ้าหรือไล่ฝ้าเพื่อไล่ฝ้ากระจกหน้าต่าง

การบำรุงรักษา

ถ้าท่านไม่ได้ใช้เครื่องปรับอากาศเป็นเวลานาน เช่น ในช่วงฤดูหนาว เครื่องปรับอากาศอาจทำงานได้ไม่เต็มประสิทธิภาพ เมื่อท่านเริ่มใช้งานอีกครั้ง เพื่อเป็นการยืดอายุการใช้งานและรักษาประสิทธิภาพการทำงานสูงสุดของเครื่องปรับอากาศจึงจำเป็นต้องเปิดใช้งานเครื่องปรับอากาศบ้างเป็นครั้งคราว เปิดใช้งานเครื่องปรับอากาศอย่างน้อยเดือนละครั้งเป็นเวลาหนึ่งนาทีขณะเครื่องยนต์เดินเบา การทำเช่นนี้จะเป็นการหมุนเวียนสารทำความเย็นและน้ำมัน รวมทั้งช่วยป้องกันชิ้นส่วนประกอบภายในด้วย

ถ้าเครื่องปรับอากาศของท่านมีไส้กรองอากาศ ให้ทำความสะอาดหรือเปลี่ยนไส้กรองอากาศตามที่ระบุไว้ใน “ตารางการบำรุงรักษา” ในหมวด “การตรวจสอบและการบำรุงรักษา” ให้ศูนย์บริการซูซูกิเป็นผู้ปฏิบัติขั้นตอนนี้เนื่องจากจำเป็นต้องเลื่อนช่องเก็บของด้านล่างลงเพื่อปฏิบัติงาน

หมายเหตุ:
รถของท่านใช้สารทำความเย็นระบบปรับอากาศ HFC-134a ซึ่งโดยทั่วไปเรียกว่า R-134a สารนี้เข้ามาแทนที่ R-12 ประมาณ ปี 1993 สำหรับการใช้งานกับรถยนต์ สารทำความเย็นอื่นๆ สามารถนำมาใช้ได้เช่นกัน โดยรวมถึง R-12 แบบรีไซเคิล แต่แนะนำให้ใช้เฉพาะ R-134a กับรถของท่านเท่านั้น

ข้อพึงระวัง

การใช้สารทำความเย็นผิดประเภทอาจทำให้ระบบปรับอากาศของท่านได้รับความเสียหาย ใช้เฉพาะ R-134a เท่านั้น ห้ามผสมหรือใช้สารทำความเย็นอื่นแทน R-134a

เสาอากาศวิทยุ

ตัวอย่าง

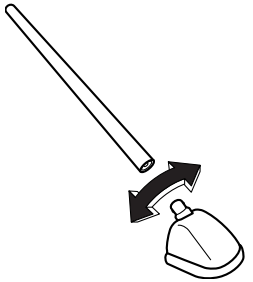

63J055

เสาอากาศวิทยุที่หลังคาเป็นแบบถอดได้ การถอดเสาอากาศให้หมุนทวนเข็มนาฬิกา การติดตั้งเสาอากาศกลับเข้าที่ให้ใช้มือหมุนเสาอากาศตามเข็มนาฬิกาให้แน่น

ข้อพึงระวัง

การหลีกเลี่ยงไม่ให้เกิดความเสียหายขึ้นกับเสาอากาศวิทยุ:

- **ถอดเสาอากาศออกเมื่อใช้บริการล้างรถด้วยเครื่องล้างรถอัตโนมัติ**
- **ถอดเสาอากาศออกเมื่อเสาอากาศจะชนกับสิ่งใดสิ่งหนึ่ง เช่น เพดานต่ำในโรงจอดรถหรือเมื่อใช้ผ้าคลุมรถ**

ระบบเครื่องเสียง (แบบ A/แบบ B) (ในรถบางรุ่น)

แบบ A

ตัวอย่าง

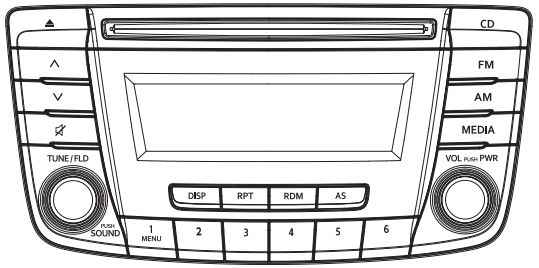

แบบ B

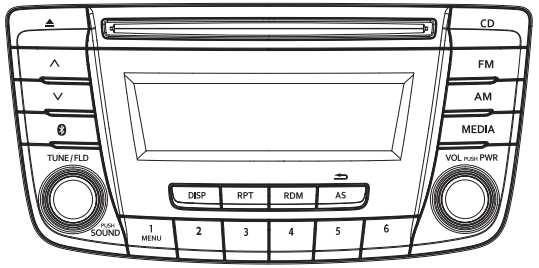

57RK090

แบบ A: เครื่องเล่น CD และวิทยุ AM/FM ที่ไม่มีฟังก์ชั่น Bluetooth®
แบบ B: เครื่องเล่น CD และวิทยุ AM/FM ที่มีฟังก์ชั่น Bluetooth®

ข้อมูลเกี่ยวกับความปลอดภัย

⚠ คำเตือน

ถ้าท่านให้ความสนใจต่อการใช้งานระบบเครื่องเสียงหรือการมองที่จอแสดงของระบบเครื่องเสียงในขณะขับขี่มากเกินไป อาจทำให้เกิดอุบัติเหตุได้ ถ้าท่านปรับระดับเสียงให้ดังเกินไป อาจทำให้ท่านขาดความระมัดระวังกับสภาพการจราจรและท้องถนนในขณะนั้นได้

- **ท่านควรตั้งใจมองไปที่ถนนและตั้งใจขับรถอย่างระมัดระวัง หลีกเลี่ยงการให้ความสนใจกับการใช้งานระบบเครื่องเสียงหรือการมองที่จอแสดงของระบบเครื่องเสียงมากเกินไป**
- **ท่านควรทำความคุ้นเคยกับการใช้งานและปุ่มควบคุมต่างๆ ของระบบเครื่องเสียงก่อนการขับขี่**
- **ตั้งสถานีวิทยุที่ท่านชื่นชอบไว้ก่อนการขับขี่ เพื่อให้ท่านสามารถปรับตั้งคลื่นเหล่านั้นได้อย่างรวดเร็วโดยใช้สถานีวิทยุที่ตั้งไว้**
- **ปรับระดับเสียงให้อยู่ในระดับที่ท่านสามารถรับรู้สภาพการจราจรและท้องถนนในขณะขับขี่ได้**

ข้อสังเกตเกี่ยวกับแผ่นดิสก์

ข้อควรระมัดระวัง

- เมื่อห้องโดยสารภายในรถเย็นจัดและมีการใช้งานเครื่องเล่นทันทีหลังจากเปิดฮีทเตอร์ ความชื้นอาจจับตัวบนแผ่นดิสก์หรือส่วนออพติคัลของเครื่องเล่น และทำให้ไม่สามารถเล่นเพลงได้อย่างถูกต้อง ถ้าความชื้นจับตัวบนแผ่นดิสก์ ให้ใช้ผ้านุ่มเช็ดออก แต่ถ้าความชื้นจับตัวบนส่วนออพติคัลของเครื่องเล่น ห้ามใช้งานเครื่องเล่นประมาณหนึ่งชั่วโมง เพื่อปล่อยให้ความชื้นหายไปตามปกติ
- การขับขี่บนถนนที่ขรุขระมากซึ่งทำให้เกิดแรงสั่นสะเทือนที่รุนแรงอาจทำให้เสียงเพลงสะดุด
- เครื่องเล่นนี้ใช้กลไกที่มีความแม่นยำ แม้ในกรณีที่มีปัญหาเกิดขึ้น ห้ามเปิดฝาครอบ ถอดแยกชิ้นส่วนเครื่องเล่น หรือหล่อลื่นส่วนหมุน โปรดนำรถเข้ารับการตรวจเช็คเครื่องเล่นที่ศูนย์บริการซูซูกิ

ข้อควรระวังในการใช้งาน



52D274

เครื่องเล่นนี้ได้รับการออกแบบมาเพื่อเล่นแผ่น CD ที่มีเครื่องหมาย (A) ดังที่แสดงด้านบนโดยเฉพาะ
ซึ่งไม่สามารถเล่นแผ่นดิสก์ประเภทอื่นได้

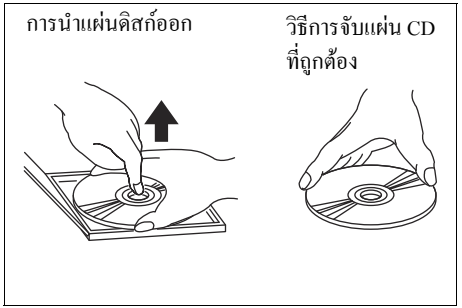

52D275

การนำแผ่น CD ออกจากกล่องเก็บแผ่น CD ให้กดที่ตรงกลางของกล่องและหยิบแผ่น CD ออกมาโดยจับที่ขอบแผ่น CD อย่างระมัดระวัง

จับที่ขอบแผ่น CD ทุกครั้ง
ห้ามจับที่พื้นผิวของแผ่นดิสก์

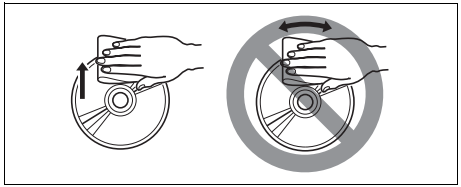

52D347

การลบรอยนิ้วมือหรือเช็ดฝุ่นออกจากแผ่น CD ให้ใช้ผ้านุ่มเช็ดเป็นแนวเส้นตรงจากตรงกลางของแผ่น CD ไปที่ขอบแผ่น CD

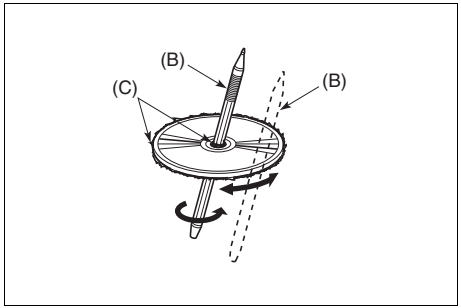

52D277

แผ่นดิสก์ใหม่อาจมีรอยขรุขระรอบๆ ขอบแผ่นดิสก์ เครื่องเล่นอาจไม่ทำงานหรือเสียงอาจสะดุดถ้านำแผ่นดังกล่าวมาใช้ ใช้ปากกาลูกลื่น (B) ฯลฯ กำจัดรอยขรุขระ (C) ออกจากขอบแผ่นดิสก์ให้หมดก่อนใส่เข้าไปในเครื่องเล่น

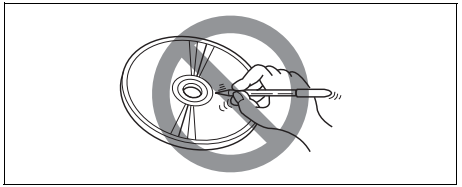

52D348

ห้ามติดป้ายบนพื้นผิวแผ่น CD รวมทั้งใช้ปากกาหรือดินสอเขียนบนแผ่น CD

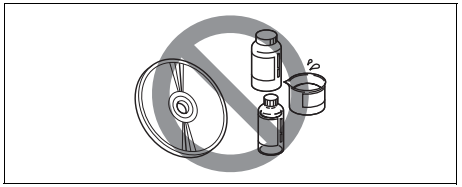

52D349

ห้ามใช้สารละลาย เช่น น้ำยาเช็ดทำความสะอาด สเปรย์ลดไฟฟ้าสถิต หรือทินเนอร์ เช็ดทำความสะอาดแผ่น CD

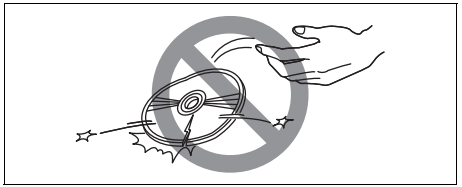

52D350

ห้ามใช้แผ่น CD ที่มีรอยขูดขีดมาก เสียรูป หรือแตกหัก ฯลฯ เพราะการเล่นแผ่นดิสก์ที่มีลักษณะดังกล่าวจะทำให้เกิดความเสียหายหรือทำให้ระบบไม่สามารถทำงานได้อย่างถูกต้อง

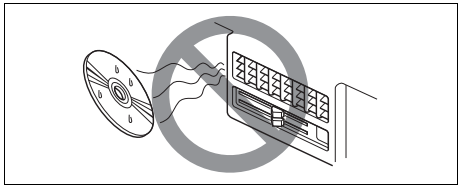

52D351

อย่าให้แผ่น CD ถูกแสงแดดหรือแหล่งความร้อนใดๆ โดยตรง

หมายเหตุ:

- *ห้ามใช้แผ่นป้องกัน CD ที่มีจำหน่ายทั่วไปหรือแผ่นดิสก์ที่มีตัวกันสะเทือน ฯลฯ*
  เพราะอาจเกิดการติดขัดกับกลไกภายในและทำให้แผ่นดิสก์ได้รับความเสียหาย
- *อาจไม่สามารถเล่นแผ่น CD-R กับเครื่องเล่นนี้ได้เนื่องจากเงื่อนไขในการบันทึก*
- *ไม่สามารถเล่นแผ่น CD-RW กับเครื่องเล่นนี้ได้*

⚠ คำเตือน

ผลิตภัณฑ์นี้เป็นเลเซอร์คลาส I การใช้งานการควบคุมหรือการปรับตั้งหรือการปฏิบัติขั้นตอนใดๆ นอกเหนือจากที่กำหนดไว้ในที่นี้อาจทำให้เกิดการแผ่รังสีที่เป็นอันตรายออกมาได้
อย่าเปิดฝาครอบและอย่าพยายามซ่อมเครื่องเล่นนี้ด้วยตนเอง ให้นำเครื่องเล่นเข้ารับบริการจากช่างผู้ชำนาญการ

Bluetooth®

ชื่อและโลโก้ Bluetooth® เป็นเครื่องหมายการค้าจดทะเบียนของ Bluetooth SIG, Ink.

หยุดใช้งานเครื่องเล่นของรถและอุปกรณ์ Bluetooth® เมื่อได้รับแจ้ง

เครื่องเล่นของรถใช้คลื่นความถี่ในการสื่อสารร่วมกับอุปกรณ์ส่วนบุคคลหรืออุปกรณ์สื่อสารสาธารณะอื่นๆ เช่น ระบบเครือข่ายไร้สาย (LAN) และวิทยุสื่อสารแบบไร้สาย ท่านควรหยุดใช้งานเครื่องเล่นนี้ทันทีเมื่อได้รับแจ้งเตือนว่าเครื่องเล่นของรถท่านรบกวนเครือข่ายการสื่อสารแบบไร้สายอื่นๆ

ข้อมูลเกี่ยวกับการกำจัดเศษเหลือทิ้งสำหรับผู้ใช้อุปกรณ์ไฟฟ้าและอิเล็กทรอนิกส์ (ผู้ใช้ในครัวเรือน)

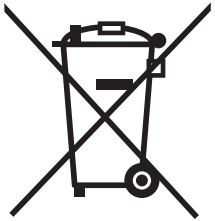

68LM560

สัญลักษณ์นี้ที่ตัวผลิตภัณฑ์และ/หรือในเอกสารที่ให้มาหมายความว่าไม่ควรทิ้งอุปกรณ์ไฟฟ้าและอิเล็กทรอนิกส์ที่ใช้แล้วปนกับขยะจากครัวเรือน

สำหรับการบำบัด การนำกลับคืน และการรีไซเคิล โปรดนำผลิตภัณฑ์เหล่านี้ไปยังจุดรวบรวมขยะที่กำหนด ซึ่งจะเก็บรวบรวมซากอุปกรณ์ไฟฟ้าและอิเล็กทรอนิกส์โดยไม่มีค่าใช้จ่ายใดๆ หรือในบางประเทศ ท่านอาจสามารถส่งคืนผลิตภัณฑ์ให้กับตัวแทนจำหน่ายใกล้บ้านเมื่อซื้อผลิตภัณฑ์ใหม่เทียบเท่า

การทิ้งผลิตภัณฑ์นี้อย่างถูกวิธีจะช่วยรักษาทรัพยากรที่มีค่าและช่วยป้องกันไม่ให้เกิดผลกระทบด้านลบต่อสุขอนามัยและสิ่งแวดล้อมที่อาจเกิดขึ้นจากการจัดการขยะไม่ถูกวิธี โปรดติดต่อเจ้าหน้าที่ส่วนท้องถิ่นเพื่อขอรายละเอียดเพิ่มเติมเกี่ยวกับจุดรวบรวมขยะที่กำหนดที่อยู่ใกล้ที่สุด

ตามกฎหมายภายในประเทศ ท่านอาจถูกปรับเนื่องจากทิ้งขยะประเภทนี้ไม่ถูกวิธี

สำหรับผู้ประกอบการในสหภาพยุโรป

ถ้าท่านต้องการกำจัดเศษเหลือทิ้งอุปกรณ์ไฟฟ้าและอิเล็กทรอนิกส์ โปรดติดต่อขอข้อมูลเพิ่มเติมจากตัวแทนจำหน่ายหรือผู้จำหน่าย

ข้อมูลเกี่ยวกับการกำจัดขยะในประเทศอื่นๆ ภายนอกสหภาพยุโรป

สัญลักษณ์นี้มีผลตามกฎหมายในสหภาพยุโรปเท่านั้น

ถ้าท่านต้องการทิ้งผลิตภัณฑ์นี้ โปรดติดต่อสอบถามวิธีการกำจัดขยะที่ถูกต้องจากเจ้าหน้าที่ส่วนท้องถิ่นหรือตัวแทนจำหน่าย

⚠ คำเตือน

ผลิตภัณฑ์นี้เป็นแลเซอร์คลาส I การใช้งานการควบคุมหรือการปรับตั้งหรือการปฏิบัติขั้นตอนใดๆ นอกเหนือจากที่กำหนดไว้ในที่นี้อาจทำให้เกิดการแผ่รังสีที่เป็นอันตรายออกมาได้

อย่าเปิดฝาครอบและอย่าพยายามซ่อมเครื่องเล่นนี้ด้วยตนเอง โปรดติดต่อขอรับการซ่อมบำรุงที่ตัวแทนจำหน่าย

Bluetooth®

ชื่อและโลโก้ Bluetooth® เป็นเครื่องหมายการค้าจดทะเบียนของ Bluetooth SIG, Ink.

หยุดใช้งานเครื่องเล่นของรถและอุปกรณ์ Bluetooth® เมื่อได้รับแจ้ง

เครื่องเล่นของรถใช้คลื่นความถี่ในการสื่อสารร่วมกับอุปกรณ์ส่วนบุคคลหรืออุปกรณ์สื่อสารสาธารณะอื่นๆ เช่น ระบบเครือข่ายไร้สาย (LAN) และวิทยุสื่อสารแบบไร้สาย ท่านควรหยุดใช้งานเครื่องเล่นนี้ทันทีเมื่อได้รับแจ้งเตือนว่าเครื่องเล่นของรถท่านรบกวนเครือข่ายการสื่อสารแบบไร้สายอื่นๆ

หมายเหตุ:

ข้อจำกัดนี้กำหนดขึ้นเพื่อให้การป้องกันที่เหมาะสมต่อสัญญาณรบกวนที่รุนแรงในการติดตั้งในที่พักอาศัย อุปกรณ์นี้จะทำให้เกิด ใช้และสามารถปล่อยพลังงานคลื่นความถี่วิทยุ ซึ่งถ้าไม่ติดตั้งและใช้งานอุปกรณ์ตามคำแนะนำ อาจทำให้เกิดสัญญาณรบกวนที่รุนแรงต่อการสื่อสารวิทยุ อย่างไรก็ตาม ไม่รับประกันว่าจะไม่เกิดสัญญาณรบกวนใดๆ ในการติดตั้งเฉพาะทาง ถ้าอุปกรณ์เครื่องนี้ไม่ทำให้เกิดสัญญาณรบกวนที่รุนแรงต่อการรับสัญญาณวิทยุหรือโทรทัศน์ ซึ่งสามารถตัดสินได้จากการเปิดหรือปิดอุปกรณ์ ผู้ใช้สามารถลองแก้ไขสัญญาณรบกวนได้โดยใช้วิธีการต่อไปนี้ได้ตั้งแต่หนึ่งอย่างขึ้นไป:

- *ปรับทิศหรือย้ายตำแหน่งเสาอากาศรับสัญญาณ*
- *เว้นระยะห่างระหว่างอุปกรณ์และตัวรับสัญญาณ*
- *เชื่อมต่ออุปกรณ์กับเต้ารับจากวงจรอื่นที่ไม่ใช่วงจรที่ใช้เสียบตัวรับสัญญาณ*
- *ติดต่อขอความช่วยเหลือจากตัวแทนจำหน่ายหรือช่างซ่อมวิทยุ/โทรทัศน์ที่มีความเชี่ยวชาญ*
- *ห้ามติดตั้งเครื่องส่งสัญญาณเครื่องนี้ร่วมกันหรือใช้งานร่วมกับเสาอากาศหรือเครื่องส่งสัญญาณอื่นใด*

การทำงานพื้นฐาน

ตัวอย่าง

แบบ A

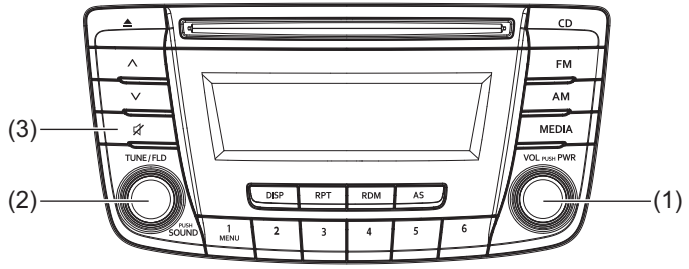

แบบ B

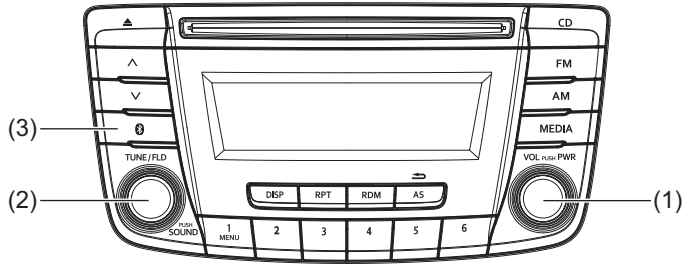

57RK091

(1) ปุ่ม “VOL PUSH PWR”
(2) ปุ่ม “TUNE/FLD PUSH SOUND”
(3) ปุ่มปิดเสียง (ในรถบางรุ่น)

การเปิด/ปิดเครื่องเสียง

กดปุ่ม “VOL PUSH PWR” (1) เพื่อเปิดเครื่อง เครื่องจะเริ่มทำงานด้วยการตั้งค่าก่อนหน้าก่อนที่จะปิดเครื่อง

การปรับระดับเสียง

หมุนปุ่ม “VOL PUSH PWR” (1)
การหมุนปุ่มตามเข็มนาฬิกาจะเป็นการเพิ่มระดับเสียง และการหมุนปุ่มทวนเข็มนาฬิกาจะเป็นการลดระดับเสียง

หมายเหตุ:
เพื่อการขับขี่อย่างปลอดภัย ให้ปรับเสียงเป็นระดับที่ท่านยังได้ยินเสียงภายนอกรถได้ ซึ่งรวมถึงเสียงแตรรถและเสียงไซเรนรถฉุกเฉิน

ปิดเสียง (ในรถบางรุ่น)

กดปุ่มปิดเสียง (3) เพื่อปิดเสียง การยกเลิกการปิดเสียง ให้กดปุ่มปิดเสียง (3) อีกครั้ง

การปรับเสียงเบส/เสียงแหลม/สมดุลเสียง/เฟเดอร์

1) กดปุ่ม “TUNE/FLD PUSH SOUND” (2) การกดปุ่มในแต่ละครั้งจะทำให้การปรับเสียงเปลี่ยนแปลงดังนี้:

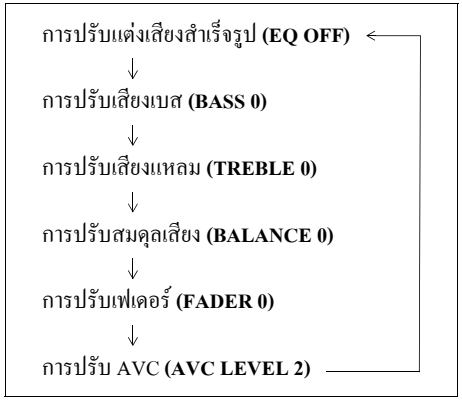

2) หมุนปุ่ม “TUNE/FLD PUSH SOUND” (2) เพื่อปรับเสียง

การปรับ AVC (ระบบควบคุมระดับเสียงอัตโนมัติ)

ฟังก์ชั่นระบบควบคุมระดับเสียงอัตโนมัติ (AVC) จะปรับ (เพิ่ม/ลด) ระดับเสียงตามความเร็วรถ ระบบควบคุม AVC มาพร้อมกับตัวเลือกเสียงสามระดับ (LEVEL OFF, 1, 2, 3) ช่วงการปรับระดับเสียงจะเพิ่มขึ้นพร้อมกับหมายเลขของ LEVEL

1) กดปุ่ม “TUNE/FLD PUSH SOUND” (2) จนถึงโหมดการปรับ AVC
2) หมุนปุ่ม “TUNE/FLD PUSH SOUND” (2) เพื่อเลือกระดับการปรับ AVC ที่ต้องการ (การตั้งค่าเริ่มต้น: LEVEL 2)

การปรับแต่งเสียงสำเร็จรูป

ฟังก์ชั่นการปรับแต่งเสียงสำเร็จรูปจะเลือกใช้รูปแบบเสียงที่เหมาะสมกับประเภทของเพลงที่เล่นอยู่

1) กดปุ่ม “TUNE/FLD PUSH SOUND” (2) หลายๆ ครั้งจนกระทั่งข้อความ “PRESET-EQ” ปรากฏขึ้น
2) หมุนปุ่ม “TUNE/FLD PUSH SOUND” (2) การหมุนปุ่มแต่ละครั้งจะเป็นการเปลี่ยนโหมดการปรับแต่งเสียงสำเร็จรูปดังนี้:

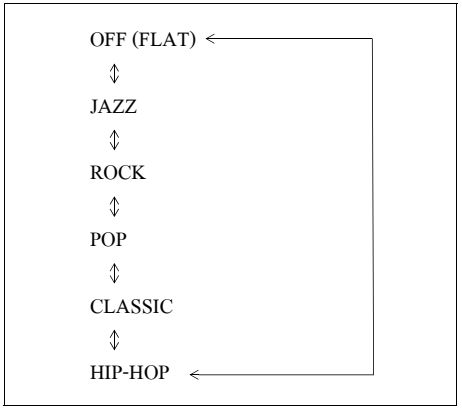

การฟังวิทยุ

ตัวอย่าง

แบบ A

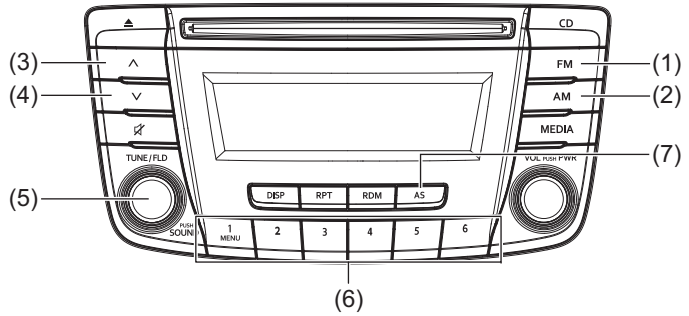

แบบ B

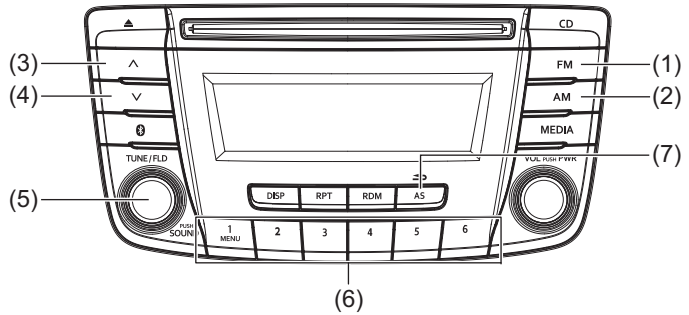

57RK092

จอแสดงผล

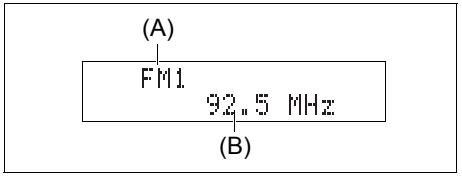

68LM561

(1) ปุ่ม “FM”
(2) ปุ่ม “AM”
(3) ปุ่มเลื่อนขึ้น
(4) ปุ่มเลื่อนลง
(5) ปุ่ม “TUNE/FLD PUSH SOUND”
(6) ปุ่มตั้งค่าล่วงหน้า ([1] ถึง [6])
(7) ปุ่ม “AS” (บันทึกอัตโนมัติ)

(A) คลื่นวิทยุ
(B) ความถี่

การเลือกคลื่นวิทยุ FM

กดปุ่ม “FM” (1)
การกดปุ่มแต่ละครั้งจะเป็นการเปลี่ยนคลื่นวิทยุดังนี้:

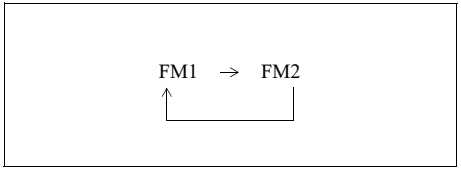

การเลือกคลื่นวิทยุ AM

กดปุ่ม “AM” (2)

การค้นหาสถานี

กดปุ่มเลื่อนขึ้น (3) หรือปุ่มเลื่อนลง (4)
เครื่องเล่นจะหยุดการค้นหาสถานีเมื่อพบสถานีในช่วงความถี่ที่สามารถรับได้

การปรับหาคลื่นความถี่ด้วยตัวเอง

หมุนปุ่ม “TUNE/FLD PUSH SOUND” (5)
ความถี่ที่รับได้จะแสดงบนหน้าจอ

การบันทึกสถานี

1) เลือกสถานีที่ต้องการ
2) กดปุ่มตั้งค่าล่วงหน้า (6) ที่ท่านต้องการบันทึกสถานีวิทยุ ([1] ถึง [6]) ค้างไว้เป็นเวลา 2 วินาที หรือนานกว่า

การบันทึกอัตโนมัติ

กดปุ่ม “AS” (7) ค้างไว้เป็นเวลา 2 วินาทีหรือนานกว่า สถานีวิทยุที่สามารถรับสัญญาณได้ดี 6 สถานีจะถูกบันทึกไว้ในปุ่มตั้งค่าล่วงหน้า (6) ตามลำดับโดยอัตโนมัติ โดยเริ่มจากความถี่ต่ำสุด

หมายเหตุ:

- *สามารถยกเลิกการบันทึกอัตโนมัติได้โดยการกดปุ่ม “AS” (7) ในขณะที่การบันทึกอัตโนมัติกำลังทำงานอยู่*
- *เมื่อทำการบันทึกอัตโนมัติ สถานีที่บันทึกไว้ในหน่วยความจำแต่ละตำแหน่งก่อนหน้านี้จะถูกบันทึกทับ*
- *เมื่อมีสถานีที่บันทึกได้น้อยกว่า 6 สถานี แม้ว่าจะทำการบันทึกโดยอัตโนมัติครบ 1 รอบแล้ว จะไม่มีการบันทึกสถานีใดในปุ่มตั้งค่าล่วงหน้า (6) ที่เหลืออยู่*
- *ในโหมดบันทึกอัตโนมัติ สามารถตั้งสถานีสำหรับ FM1 และ FM2 ได้เหมือนกัน 6 สถานี และสำหรับ AM อีก 6 สถานี*

การเปิด/ปิดโหมดการบันทึกอัตโนมัติ

กดปุ่ม “AS” (7)
การกดปุ่มแต่ละครั้งจะเป็นการเปลี่ยนโหมดดังนี้:

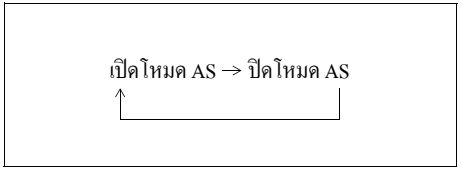

การรับคลื่นวิทยุ

การรับคลื่นวิทยุอาจได้รับผลกระทบจากสภาพแวดล้อม สภาพอากาศ หรือความแรงของสัญญาณวิทยุและระยะทางจากสถานี ภูเขาและอาคารในบริเวณนั้นอาจรบกวนหรือหักเหการรับคลื่นวิทยุ ซึ่งทำให้การรับสัญญาณไม่ดี การรับสัญญาณไม่ดีหรือคลื่นรบกวนวิทยุอาจมีสาเหตุมาจากกระแสไฟฟ้าจากสายไฟหรือสายไฟฟ้าแรงสูง

การฟัง CD

ตัวอย่าง

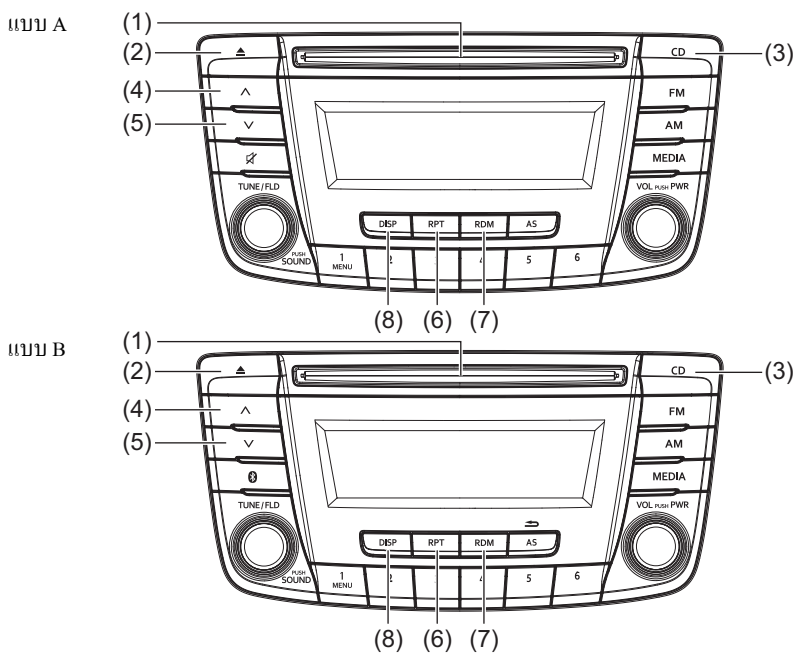

57RK093

จอแสดงผล

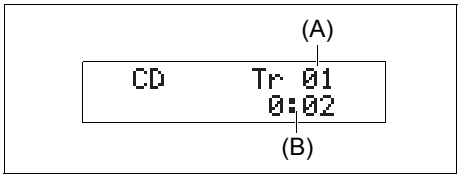

(1) ช่องใส่แผ่น
(2) ปุ่มนำแผ่นออก
(3) ปุ่ม “CD”
(4) ปุ่มเลื่อนขึ้น
(5) ปุ่มเลื่อนลง
(6) ปุ่ม “RPT” (เล่นซ้ำ)
(7) ปุ่ม “RDM” (เล่นแบบสุ่ม)
(8) ปุ่ม “DISP” (แสดงผล)

(A) หมายเลขแทร็ค
(B) เวลาเล่น

หมายเหตุ:
เครื่องเล่นนี้ไม่รองรับแผ่น CD ขนาด 8 ซม. (หรือเรียกว่า “mini single CD”, “3-inch CD”, “CD3”, ฯลฯ)



- ไม่สามารถใช้แผ่น CD หรือ CD-ROM ที่ไม่มีเครื่องหมาย (A)
- แผ่นดิสก์ที่บันทึกในรูปแบบ CD-R/CD-RW บางแผ่นอาจไม่สามารถเล่นได้

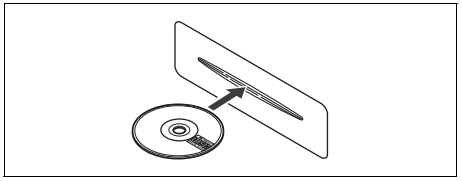

- ใส่แผ่น CD โดยหงายด้านที่มีเครื่องหมายขึ้น
- เมื่อมีแผ่น CD อยู่ในเครื่องเล่นอยู่แล้ว จะไม่สามารถใส่แผ่น CD ได้อีก ถ้าไม่นำแผ่น CD ออกจากเครื่องเล่นก่อน ห้ามออกแรงบังคับเพื่อใส่แผ่น CD เข้าไปในช่องใส่แผ่น CD

ข้อพึงระวัง

- **ห้ามสอดนิ้วหรือมือของท่านเข้าไปในช่องใส่แผ่น CD ห้ามใส่วัสดุแปลกปลอมเข้าไป**
- **ห้ามใส่แผ่น CD ที่มีกาวหลุดลอกออกมาจากเทปกาวหรือป้ายฉลากติดแผ่น CD หรือมีคราบกาวจากการลอกเทปกาวหรือป้ายฉลากแผ่น CD ติดอยู่ เพราะอาจทำให้เครื่องเล่นไม่สามารถนำแผ่น CD ออกมาหรืออาจทำให้เครื่องเล่นบกพร่องได้**

การโหลดแผ่น CD

ใส่แผ่น CD ลงในช่องใส่แผ่น (1)
เมื่อโหลดแผ่น CD แล้ว เครื่องจะเริ่มเล่นแผ่น

การนำแผ่น CD ออก

กดปุ่มนำแผ่นออก (2)
เมื่อสวิตช์สตาร์ทอยู่ที่ตำแหน่ง “LOCK” หรือสวิตช์สตาร์ทเครื่องยนต์อยู่ที่โหมด LOCK (OFF) แผ่น CD ที่นำออกค้างไว้ที่ช่องใส่แผ่นเป็นเวลาประมาณ 15 วินาทีหรือนานกว่าจะถูกดึงเข้าไปในเครื่องเล่นโดยอัตโนมัติ (ฟังก์ชั่นรีโหลดอัตโนมัติ)
ฟังก์ชั่นการนำแผ่นดิสก์ออกขณะปิดเครื่อง:
ฟังก์ชั่นนี้จะช่วยให้ท่านสามารถนำแผ่น CD ออกจากเครื่องได้โดยการกดปุ่มนำแผ่นออก (2) แม้ขณะสวิตช์สตาร์ทอยู่ที่ตำแหน่ง “LOCK” หรือสวิตช์สตาร์ทเครื่องยนต์อยู่ที่โหมด LOCK (OFF)

ข้อพึงระวัง

ถ้าท่านพยายามดันแผ่น CD ที่นำออกมาให้เข้าไปในเครื่องเล่นก่อนที่จะมีการโหลดอีกครั้งโดยอัตโนมัติ พื้นผิวแผ่นดิสก์อาจมีรอยขูดขีดได้
ก่อนที่จะโหลดแผ่น CD อีกครั้ง ให้นำแผ่น CD ออกจากเครื่องเล่นก่อน

การฟัง CD

เมื่อใส่แผ่น CD แล้ว แผ่น CD จะเริ่มเล่นโดยอัตโนมัติ
เมื่อแผ่น CD อยู่ในเครื่องแล้ว ให้กดปุ่ม “CD” (3) เพื่อเล่นแผ่น

การเลือกแทร็ค

- กดปุ่มเลื่อนขึ้น (4) เพื่อฟังแทร็คถัดไป
- กดปุ่มเลื่อนลง (5) สองครั้งเพื่อฟังแทร็คก่อนหน้า เมื่อกดปุ่มเลื่อนลง (5) หนึ่งครั้ง แทร็คที่เล่นอยู่ในขณะนั้นจะเริ่มเล่นใหม่ตั้งแต่ต้น

การกรอแทร็คเดินหน้า/ถอยหลัง

- กดปุ่มเลื่อนขึ้น (4) ค้างไว้เพื่อกรอแทร็คไปข้างหน้าอย่างรวดเร็ว
- กดปุ่มเลื่อนลง (5) ค้างไว้เพื่อกรอแทร็คถอยหลัง

การเล่นแบบสุ่ม

กดปุ่ม “RDM” (7)

การกดปุ่มแต่ละครั้งจะเป็นการเปลี่ยนโหมดดังนี้:

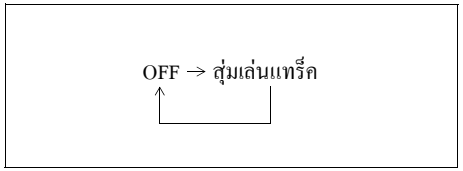

- การสุ่มเล่นแทร็ค
  ตัวแสดงการสุ่มเล่น “RDM” จะติดสว่างขึ้น
  แทร็คในแผ่นดิสก์ที่โหลดเข้าไปจะเล่นแบบสุ่ม

การเล่นซ้ำ

กดปุ่ม “RPT” (6)

การกดปุ่มแต่ละครั้งจะเป็นการเปลี่ยนโหมดดังนี้:

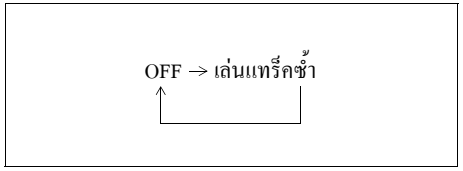

- การเล่นแทร็คซ้ำ
  ตัวแสดงการเล่นซ้ำ “RPT” จะติดสว่างขึ้น
  แทร็คที่เล่นอยู่ในขณะนั้นจะถูกเล่นซ้ำ

การเปลี่ยนการแสดงผล

กดปุ่ม “DISP” (8)

การกดปุ่มแต่ละครั้งจะเป็นการเปลี่ยนการแสดงผลดังนี้:

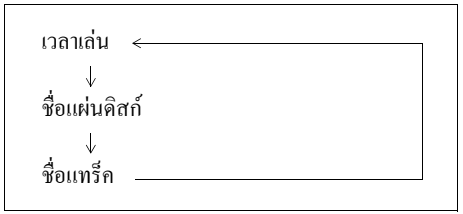

หมายเหตุ:

- *“NO TITLE” จะปรากฏขึ้นเมื่อไม่มีข้อมูลตัวอักษรในแผ่นดิสก์ที่กำลังเล่นในขณะนั้น*
- *ถ้าข้อมูลตัวอักษรมีมากกว่า 16 ตัว เครื่องหมาย “>” จะปรากฏขึ้นที่ท้ายตัวอักษรด้านขวา การกดปุ่ม “DISP” (8) ค้างไว้เป็นเวลา 1 วินาทีหรือนานกว่าจะสามารถแสดงหน้าถัดไปได้*

การฟังแผ่น MP3/WMA/AAC

ตัวอย่าง

แบบ A

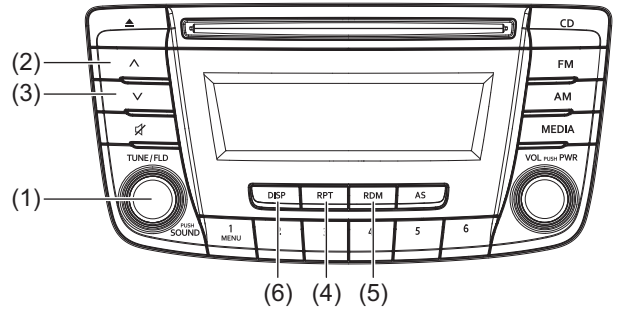

แบบ B

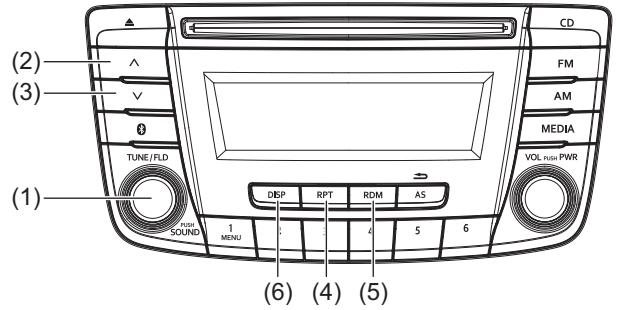

57RK094

จอแสดงผล

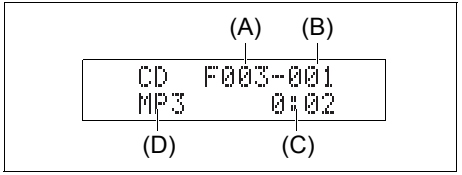

(1) ปุ่ม “TUNE/FLD PUSH SOUND”
(2) ปุ่มเลื่อนขึ้น
(3) ปุ่มเลื่อนลง
(4) ปุ่ม “RPT” (เล่นซ้ำ)
(5) ปุ่ม “RDM” (เล่นแบบสุ่ม)
(6) ปุ่ม “DISP” (แสดงผล)

(A) หมายเลขโฟลเดอร์
(B) หมายเลขแทร็ค
(C) เวลาเล่น
(D) ชนิดของไฟล์

การเลือกโฟลเดอร์

หมุนปุ่ม “TUNE/FLD PUSH SOUND” (1) เพื่อเลือกโฟลเดอร์

การเลือกแทร็ค

- กดปุ่มเลื่อนขึ้น (2) เพื่อฟังแทร็คถัดไป
- กดปุ่มเลื่อนลง (3) สองครั้งเพื่อฟังแทร็คก่อนหน้า เมื่อกดปุ่มเลื่อนลง (3) หนึ่งครั้ง แทร็คที่เล่นอยู่ในขณะนั้นจะเริ่มเล่นใหม่ตั้งแต่ต้น

การกรอแทร็คเดินหน้า/ถอยหลัง

- กดปุ่มเลื่อนขึ้น (2) ค้างไว้เพื่อกรอแทร็คไปข้างหน้าอย่างรวดเร็ว
- กดปุ่มเลื่อนลง (3) ค้างไว้เพื่อกรอแทร็คถอยหลัง

การเล่นแบบสุ่ม

กดปุ่ม “RDM” (5)
การกดปุ่มแต่ละครั้งจะเป็นการเปลี่ยนโหมดดังนี้:

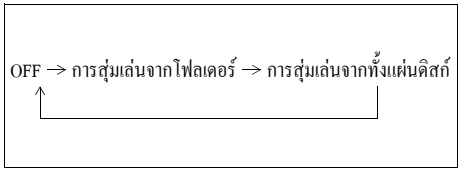

- การสุ่มเล่นจากโฟลเดอร์
  ตัวแสดงการสุ่มเล่น “F.RDM” จะติดสว่างขึ้น
  แทร็คในโฟลเดอร์ปัจจุบันจะเล่นตามลำดับแบบสุ่ม
- การสุ่มเล่นจากทั้งแผ่นดิสก์
  ตัวแสดงการสุ่มเล่น “RDM” จะติดสว่างขึ้น
  แทร็คในแผ่นดิสก์ที่โหลดเข้าไปจะเล่นแบบสุ่ม

การเล่นซ้ำ

กดปุ่ม “RPT” (4)
การกดปุ่มแต่ละครั้งจะเป็นการเปลี่ยนโหมดดังนี้:

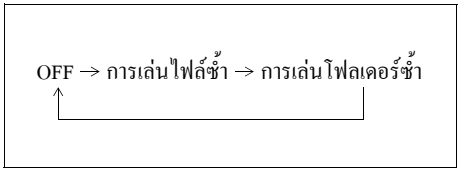

- การเล่นไฟล์ซ้ำ
  ตัวแสดงการเล่นซ้ำ “RPT” จะติดสว่างขึ้น
  แทร็คที่เล่นอยู่ในขณะนั้นจะถูกเล่นซ้ำ
- การเล่นโฟลเดอร์ซ้ำ
  ตัวแสดงการเล่นซ้ำ “F.RPT” จะติดสว่างขึ้น
  แทร็คทั้งหมดในโฟลเดอร์ที่เลือกอยู่ในขณะนั้นจะถูกเล่นซ้ำ

การเปลี่ยนการแสดงผล

กดปุ่ม “DISP” (6)
การกดปุ่มแต่ละครั้งจะเป็นการเปลี่ยนการแสดงผลดังนี้:

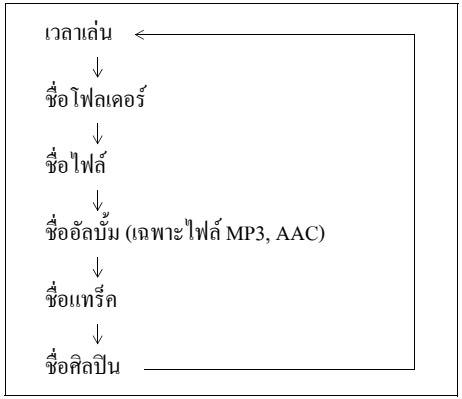

หมายเหตุ:

- *“NO TITLE” จะปรากฏขึ้นเมื่อไม่มีข้อมูลตัวอักษรในแผ่นดิสก์ที่กำลังเล่นในขณะนั้น*
- *ถ้าข้อมูลตัวอักษรมีมากกว่า 16 ตัว เครื่องหมาย “>” จะปรากฏขึ้นที่ท้ายตัวอักษรด้านขวา การกดปุ่ม “DISP” (6) ค้างไว้เป็นเวลา 1 วินาทีหรือนานกว่าจะสามารถแสดงหน้าถัดไปได้*

ข้อสังเกตสำหรับ MP3/WMA/AAC

MP3 คืออะไร

- MP3 ซึ่งย่อมาจาก “MPEG audio layer3” คือรูปแบบการบีบอัดเสียงที่ถือเป็นรูปแบบมาตรฐานในหมู่ผู้ใช้คอมพิวเตอร์ส่วนบุคคล ข้อดีของ MP3 คือข้อมูลเสียงจะถูกบีบอัดขนาดลงเหลือประมาณ 1 ใน 10 โดยคุณภาพเสียงยังสูงเช่นเดิม นั่นหมายความว่าท่านสามารถบันทึกข้อมูลเสียงได้เทียบเท่ากับแผ่น CD เพลงประมาณ 10 แผ่นลงในแผ่น CD-R/RW เพียงแผ่นเดียว ซึ่งทำให้สามารถเล่นเพลงได้เป็นเวลานานโดยที่ไม่ต้องเปลี่ยนแผ่นดิสก์

WMA คืออะไร

- WMA ซึ่งย่อมาจาก “Windows Media Audio” คือรูปแบบการบีบอัดเสียงที่พัฒนาขึ้นโดย Microsoft
- ไฟล์ WMA ที่มีการติดตั้งระบบป้องกัน DRM (Digital Rights Management) ไว้ จะไม่สามารถเล่นได้
- ตราสัญลักษณ์ Windows Media™ และ Windows® คือเครื่องหมายการค้าหรือเครื่องหมายการค้าจดทะเบียนของบริษัท Microsoft Corporation ในประเทศสหรัฐอเมริกา และประเทศอื่นๆ

AAC คืออะไร

- AAC ซึ่งย่อมาจาก “Advanced Audio Coding” คือรูปแบบการบีบอัดเสียงตามมาตรฐาน MPEG2 และ MPEG4

ข้อพึงระวังเมื่อสร้างไฟล์ MP3/WMA/AAC

ข้อมูลทั่วไป

- แนะนำให้ใช้อัตราบิตสูงและความถี่สุ่มสูงสำหรับเสียงคุณภาพสูง
- ไม่แนะนำให้เลือก VBR (อัตราบิตแปรผันได้) การเลือก VBR อาจทำให้แสดงเวลาในการเล่นไม่ถูกต้องและอาจเกิดการสะดุดของเสียง
- คุณภาพเสียงที่เล่นจะแตกต่างกันไปตามลักษณะการเข้ารหัส สำหรับรายละเอียดเพิ่มเติม โปรดดูที่คู่มือผู้ใช้ซอฟต์แวร์การเข้ารหัสและซอฟต์แวร์การเขียนบันทึกข้อมูลที่ใช้

ข้อพึงระวัง
ห้ามใช้ “.mp3” , “.wma” หรือ “.m4a” เป็นนามสกุลไฟล์ถ้าไฟล์นั้นไม่ได้อยู่ในรูปแบบ MP3/WMA/AAC มิฉะนั้นอาจทำให้ลำโพงเสียหายเนื่องจากเกิดเสียงรบกวนขึ้น

การบันทึกไฟล์ MP3/WMA/AAC ลงในแผ่น CD

- ไม่แนะนำให้บันทึกทั้งไฟล์ CD-DA และไฟล์ MP3/WMA/AAC ลงในแผ่นดิสก์เดียวกัน
- ถ้าทั้งไฟล์ CD-DA และไฟล์ MP3/WMA/AAC อยู่ในแผ่นดิสก์เดียวกัน แทร็คอาจไม่เล่นตามลำดับที่ถูกต้อง หรือบางแทร็คอาจไม่สามารถเล่นได้เลย
- เมื่อทำการบันทึกทั้งข้อมูลไฟล์ MP3 และ WMA ลงในแผ่นดิสก์เดียวกัน ให้จัดเรียงและวางไว้แยกโฟลเดอร์กัน
- ห้ามบันทึกไฟล์ประเภทอื่นที่ไม่ใช่ไฟล์ MP3/WMA/AAC และโฟลเดอร์ที่ไม่จำเป็นลงในแผ่นดิสก์
- ควรตั้งชื่อไฟล์ MP3/WMA/AAC ตามมาตรฐานและข้อกำหนดของระบบที่แสดงไว้ในรายละเอียดต่อไปนี้
- ควรกำหนดนามสกุล ".mp3", ".wma" หรือ ".m4a" ให้กับแต่ละไฟล์ตามรูปแบบของไฟล์โดยแยกกัน
- ท่านอาจประสบปัญหาในการเล่นไฟล์ MP3/WMA/AAC หรือการแสดงข้อมูลของไฟล์ MP3/WMA/AAC ซึ่งขึ้นอยู่กับซอฟต์แวร์การเขียนบันทึกข้อมูลหรือเครื่องบันทึก CD ที่ใช้
- เครื่องเล่นนี้ไม่มีฟังก์ชั่นรายการเพลง
- ขอแนะนำให้บันทึกแผ่นดิสก์ด้วยโหมดการบันทึกข้อมูลแบบจบครั้งเดียว (Disc-at-Once) แม้ว่าเครื่องจะรองรับโหมดการบันทึกต่อได้หลายครั้ง (Multi-session mode) โหมดเหล่านี้เป็นวิธีบันทึกข้อมูลเสียงลงในแผ่น CD

รูปแบบการบีบอัด

MP3

- อัตราบิต:
  MPEG1 Audio Layer III: 32 k - 320 kbps
  MPEG2 Audio Layer III: 8 k - 160 kbps
  MPEG2.5 Audio Layer III: 8 k - 160 kbps
- ความถี่สุ่ม (Sampling Frequency):
  MPEG1 Audio Layer III: 32 k/44.1 k/48 kHz
  MPEG2 Audio Layer III: 16 k/22.05 k/24 kHz
  MPEG2.5 Audio Layer III: 8 k/11.025 k/12 kHz

WMA (Ver. 7, Ver. 8, Ver. 9*)

- อัตราบิต: CBR 32 k - 320 kbps
- ความถี่สุ่ม (Sampling Frequency): 32 k/44.1 k/48 kHz

* ไม่รองรับ WMA 9 Professional/LossLess/Voice

AAC*

- อัตราบิต: ABR 16 k - 320 kbps
- ความถี่สุ่ม (Sampling Frequency): 32 k/44.1 k/48 kHz

* ไม่รองรับ Apple Lossless

ระบบไฟล์ที่รองรับ

ISO 9660 Level 1/Level 2, Joliet, Romeo

จำนวนสูงสุดของไฟล์/โฟลเดอร์

- จำนวนสูงสุดของไฟล์: 512
- จำนวนสูงสุดของไฟล์ในหนึ่งโฟลเดอร์: 255
- ความลึกสูงสุดของสารบบ: 8
- จำนวนสูงสุดของโฟลเดอร์: 255
  (รวมโฟลเดอร์หลัก)

การฟังจากไฟล์ที่บันทึกในอุปกรณ์ USB

ตัวอย่าง

แบบ A

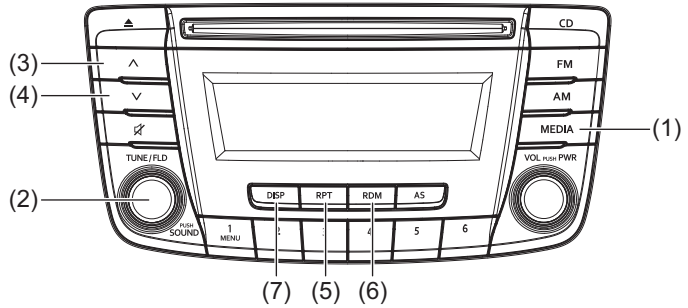

แบบ B

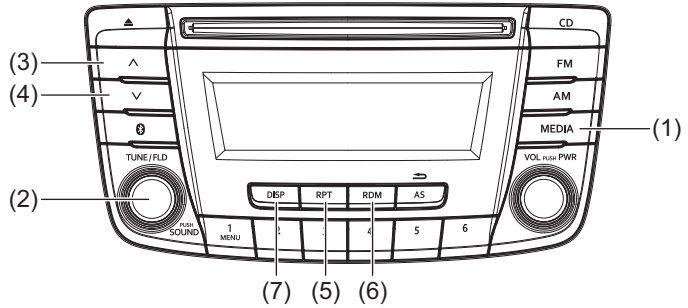

57RK095

จอแสดงผล

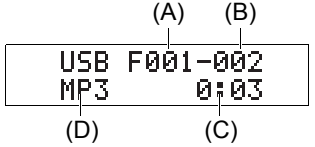

(1) ปุ่ม “MEDIA”
(2) ปุ่ม “TUNE/FLD PUSH SOUND”
(3) ปุ่มเลื่อนขึ้น
(4) ปุ่มเลื่อนลง
(5) ปุ่ม “RPT” (เล่นซ้ำ)
(6) ปุ่ม “RDM” (เล่นแบบสุ่ม)
(7) ปุ่ม “DISP” (แสดงผล)

(A) หมายเลขโฟลเดอร์
(B) หมายเลขแทร็ค
(C) เวลาเล่น
(D) ชนิดของไฟล์

ข้อพึงระวัง

อย่าเชื่อมต่ออุปกรณ์ USB อื่นๆ นอกเหนือจากหน่วยความจำ USB หรือเครื่องเสียง USB อย่าเชื่อมต่ออุปกรณ์ USB หลายๆ เครื่องเข้ากับขั้วต่อ USB โดยใช้อุปกรณ์ต่อพ่วง USB ฯลฯ กำลังไฟฟ้าที่จ่ายไปยังอุปกรณ์ USB หลายเครื่องจากขั้วต่ออาจทำให้เกิดความร้อนสูงและไหม้ได้

การเลือกโหมด USB

กดปุ่ม “MEDIA” (1)
การกดปุ่มแต่ละครั้งจะเป็นการเปลี่ยนโหมดดังนี้:

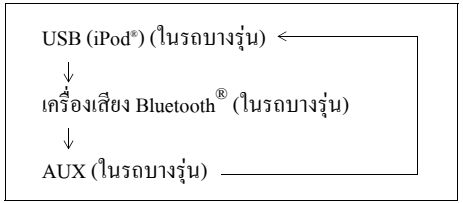

การเลือกโฟลเดอร์

หมุนปุ่ม “TUNE/FLD PUSH SOUND” (2) เพื่อเลือกโฟลเดอร์ที่ต้องการ

การเลือกแทร็ค

- กดปุ่มเลื่อนขึ้น (3) เพื่อฟังแทร็คถัดไป
- กดปุ่มเลื่อนลง (4) สองครั้งเพื่อฟังแทร็คก่อนหน้า
  เมื่อกดปุ่มเลื่อนลง (4) หนึ่งครั้ง แทร็คที่เล่นอยู่ในขณะนั้นจะเริ่มเล่นใหม่ตั้งแต่ต้น

การกรอแทร็คเดินหน้า/ถอยหลัง

- กดปุ่มเลื่อนขึ้น (3) ค้างไว้เพื่อกรอแทร็คไปข้างหน้าอย่างรวดเร็ว
- กดปุ่มเลื่อนลง (4) ค้างไว้เพื่อกรอแทร็คถอยหลัง

การเล่นแบบสุ่ม

กดปุ่ม “RDM” (6)
การกดปุ่มแต่ละครั้งจะเป็นการเปลี่ยนโหมดดังนี้:

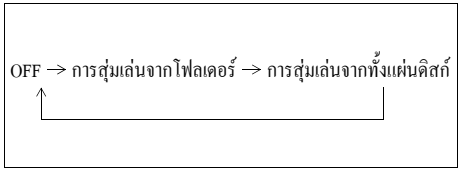

- การสุ่มเล่นจากโฟลเดอร์
  ตัวแสดงการสุ่มเล่น “F.RDM” จะติดสว่างขึ้น
  แทร็คในโฟลเดอร์ที่เลือกอยู่ในขณะนั้นจะถูกเล่นแบบสุ่ม
- การสุ่มเล่นจากทั้งแผ่นดิสก์
  ตัวแสดงการสุ่มเล่น “RDM” จะติดสว่างขึ้น
  แทร็คในอุปกรณ์ USB ที่เชื่อมต่อจะเล่นแบบสุ่ม

การเล่นซ้ำ

กดปุ่ม “RPT” (5)
การกดปุ่มแต่ละครั้งจะเป็นการเปลี่ยนโหมดดังนี้:

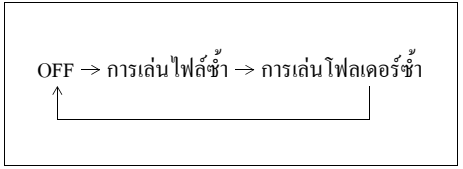

- การเล่นไฟล์ซ้ำ
  ตัวแสดงการเล่นซ้ำ “RPT” จะติดสว่างขึ้น
  แทร็คที่เล่นอยู่ในขณะนั้นจะถูกเล่นซ้ำ
- การเล่นโฟลเดอร์ซ้ำ
  ตัวแสดงการเล่นซ้ำ “F.RPT” จะติดสว่างขึ้น
  แทร็คทั้งหมดในโฟลเดอร์ที่เลือกอยู่ในขณะนั้นจะถูกเล่นซ้ำ

การเปลี่ยนการแสดงผล

กดปุ่ม “DISP” (7)
การกดปุ่มแต่ละครั้งจะเป็นการเปลี่ยนการแสดงผลดังนี้:

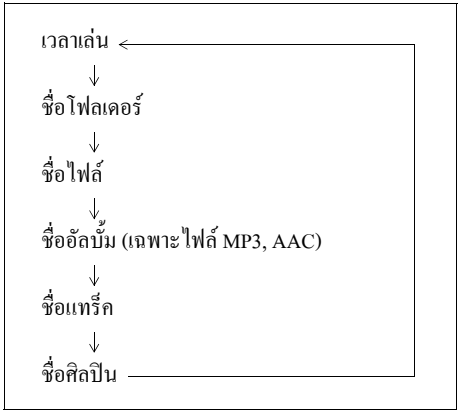

หมายเหตุ:

- *“NO TITLE” จะปรากฏขึ้นเมื่อไม่มีข้อมูลตัวอักษรในแผ่นดิสก์ที่กำลังเล่นในขณะนั้น*
- *ถ้าข้อมูลตัวอักษรมีมากกว่า 16 ตัว เครื่องหมาย “>” จะปรากฏขึ้นที่ท้ายตัวอักษรด้านขวา การกดปุ่ม “DISP” (7) ค้างไว้เป็นเวลา 1 วินาทีหรือนานกว่าจะสามารถแสดงหน้าถัดไปได้*

ข้อสังเกตสำหรับอุปกรณ์ USB

อุปกรณ์ USB ที่สามารถใช้ได้

- USB Mass Storage Class
  สำหรับรายละเอียดเกี่ยวกับการตรวจสอบว่าหน่วยความจำ USB/เครื่องเสียง USB ของท่านสามารถใช้งานร่วมกับ USB Mass Storage Class ได้หรือไม่ โปรดติดต่อผู้ผลิตหน่วยความจำ USB/เครื่องเสียง USB ของท่าน
- รองรับ USB มาตรฐาน 1.1/2.0 ความเร็วเต็มที่
- ระบบไฟล์ FAT12/16/32, VFAT
- กระแสไฟฟ้าสูงสุดไม่เกิน 1.0 A
- ถ้าต่ออุปกรณ์ เช่น อุปกรณ์ต่อพ่วง USB หรือสายต่อพ่วงเข้ากับระบบเครื่องเสียง ระบบอาจตรวจไม่พบอุปกรณ์ในกรณีนี้ ให้ต่ออุปกรณ์ USB เข้ากับระบบเครื่องเสียงโดยตรง
- ระบบเครื่องเสียงอาจตรวจไม่พบอุปกรณ์บางชนิด เช่น เครื่องเล่น MP3/โทรศัพท์มือถือ/กล้องดิจิตอล ในการเล่นเพลง

การเชื่อมต่ออุปกรณ์ USB

- เมื่อเชื่อมต่ออุปกรณ์ USB ให้แน่ใจว่าได้เสียบอุปกรณ์ที่ช่องเสียบ USB อย่างถูกต้อง
- อย่าทิ้งอุปกรณ์ USB ไว้ภายในรถเป็นเวลานานเนื่องจากอุณหภูมิภายในรถอาจเพิ่มสูงมาก
- สำรองข้อมูลสำคัญเอาไว้ก่อนเสมอเนื่องจากซูซูกิจะไม่รับผิดชอบในกรณีที่มีการสูญหายของข้อมูลใดๆ
- ไม่แนะนำให้เชื่อมต่ออุปกรณ์ USB ที่บรรจุไฟล์ข้อมูลอื่นๆ นอกเหนือจากรูปแบบ MP3/WMA/AAC

การบันทึกไฟล์ MP3/WMA/AAC ลงในอุปกรณ์ USB

- อาจไม่สามารถเล่นหรือแสดงไฟล์ได้ ซึ่งขึ้นอยู่กับรูปแบบของอุปกรณ์ USB ที่ใช้หรือเงื่อนไขในการบันทึก
- ไฟล์ต่างๆ อาจเล่นตามลำดับที่แตกต่างจากลำดับที่ไฟล์ได้ถูกเก็บบันทึกซึ่งขึ้นอยู่กับหน่วยความจำ USB ที่เชื่อมต่อ

รูปแบบการบีบอัด

MP3

- อัตราบิต:
  MPEG1 Audio Layer III: 32 k - 320 kbps
  MPEG2 Audio Layer III: 8 k - 160 kbps
  MPEG2.5 Audio Layer III: 8 k - 160 kbps
- ความถี่สุ่ม (Sampling Frequency):
  MPEG1 Audio Layer III: 32 k/44.1 k/48 kHz
  MPEG2 Audio Layer III: 16 k/22.05 k/24 kHz
  MPEG2.5 Audio Layer III: 8 k/11.025 k/12 kHz

WMA (Ver. 7, Ver. 8, Ver. 9*)

- อัตราบิต: CBR 32 k - 320 kbps
- ความถี่สุ่ม (Sampling Frequency): 32 k/44.1 k/48 kHz

* ไม่รองรับ WMA 9 Professional/LossLess/Voice

AAC*

- อัตราบิต: ABR 16 k - 320 kbps
- ความถี่สุ่ม (Sampling Frequency): 32 k/44.1 k/48 kHz

* ไม่รองรับ Apple Lossless

จำนวนสูงสุดของไฟล์/โฟลเดอร์

- จำนวนสูงสุดของไฟล์: 2,500
- จำนวนสูงสุดของไฟล์ในหนึ่งโฟลเดอร์: 255
- ความลึกสูงสุดของสารบบ: 8
- จำนวนสูงสุดของโฟลเดอร์: 255
  (รวมโฟลเดอร์หลัก)

การฟังจากเครื่องเล่น iPod®

ตัวอย่าง

แบบ A

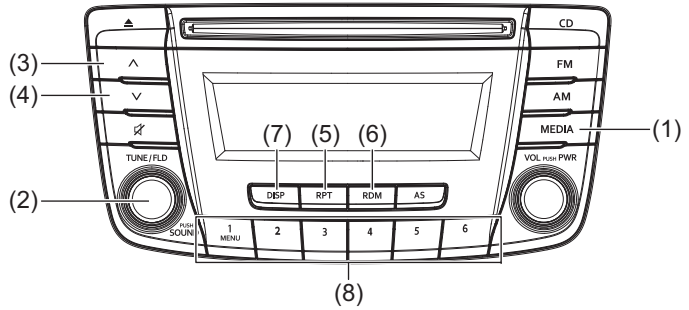

แบบ B

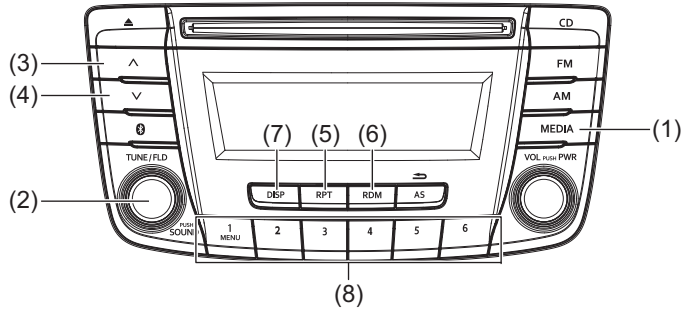

57RK096

จอแสดงผล

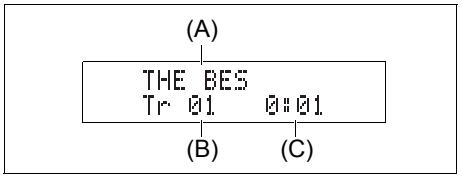

(1) ปุ่ม “MEDIA”
(2) ปุ่ม “TUNE/FLD PUSH SOUND”
(3) ปุ่มเลื่อนขึ้น
(4) ปุ่มเลื่อนลง
(5) ปุ่ม “RPT” (เล่นซ้ำ)
(6) ปุ่ม “RDM” (เล่นแบบสุ่ม)
(7) ปุ่ม “DISP” (แสดงผล)
(8) ปุ่มตั้งค่าล่วงหน้า ([1] ถึง [6])

(A) ชื่อแทร็ค
(B) หมายเลขแทร็ค
(C) เวลาเล่น

iPod® เป็นเครื่องหมายการค้าของ Apple Inc. ซึ่งจดทะเบียนในประเทศสหรัฐอเมริกาและประเทศอื่นๆ

การเลือกโหมด iPod®

กดปุ่ม “MEDIA” (1)
การกดปุ่มแต่ละครั้งจะเป็นการเปลี่ยนโหมดดังนี้:

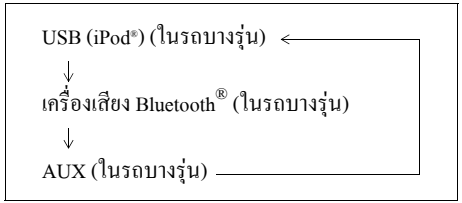

การเลือกแทร็ค

- กดปุ่มเลื่อนขึ้น (3) เพื่อฟังแทร็กถัดไป
- กดปุ่มเลื่อนลง (4) สองครั้งเพื่อฟังแทร็คก่อนหน้า เมื่อกดปุ่มเลื่อนลง (4) หนึ่งครั้ง แทร็คที่เล่นอยู่ในขณะนั้นจะเริ่มเล่นใหม่ตั้งแต่ต้น

การกรอแทร็คเดินหน้า/ถอยหลัง

- กดปุ่มเลื่อนขึ้น (3) ค้างไว้เพื่อกรอแทร็คไปข้างหน้าอย่างรวดเร็ว
- กดปุ่มเลื่อนลง (4) ค้างไว้เพื่อกรอแทร็คถอยหลัง

การเล่นแบบสุ่ม

กดปุ่ม “RDM” (6)
การกดปุ่มแต่ละครั้งจะเป็นการเปลี่ยนโหมดดังนี้:

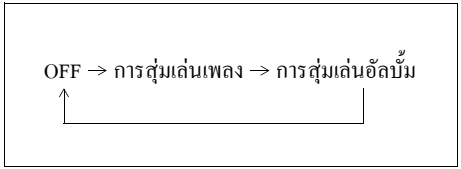

- การสุ่มเล่นเพลง
  ตัวแสดงการสุ่มเล่น “RDM” จะติดสว่างขึ้น
  แทร็คในเครื่องเล่น iPod® จะเล่นตามลำดับแบบสุ่ม
- การสุ่มเล่นอัลบั้ม
  ตัวแสดงการสุ่มเล่น “F.RDM” จะติดสว่างขึ้น
  อัลบั้มในเครื่องเล่น iPod® จะเล่นตามลำดับแบบสุ่ม

การเล่นซ้ำ

กดปุ่ม “RPT” (5)
การกดปุ่มแต่ละครั้งจะเป็นการเปลี่ยนโหมดดังนี้:

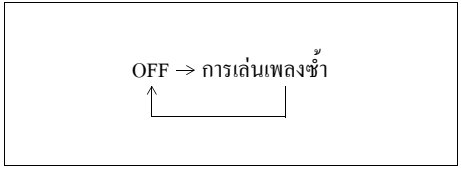

- การเล่นเพลงซ้ำ
  ตัวแสดงการเล่นซ้ำ “RPT” จะติดสว่างขึ้น
  แทร็คที่เล่นอยู่ในขณะนั้นจะถูกเล่นซ้ำ

การเปลี่ยนการแสดงผล

กดปุ่ม “DISP” (7)
การกดปุ่มแต่ละครั้งจะเป็นการเปลี่ยนการแสดงผลดังนี้:

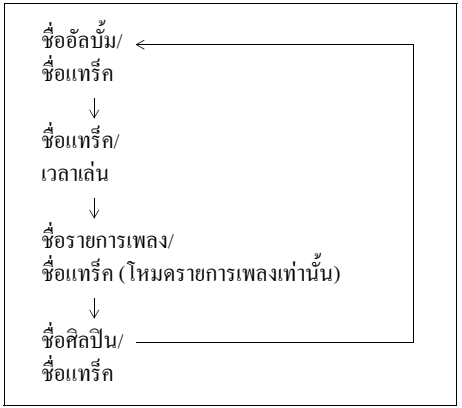

หมายเหตุ:
ถ้าข้อมูลตัวอักษรมีมากกว่า 16 ตัว เครื่องหมาย “>” จะปรากฏขึ้นที่ท้ายตัวอักษรด้านขวา การกดปุ่ม “DISP” (7) ค้างไว้เป็นเวลา 1 วินาทีหรือนานกว่าจะสามารถแสดงหน้าถัดไปได้

การเลือกโหมดการเล่น

1) กดปุ่มหมายเลข [6] ของปุ่มตั้งค่าล่วงหน้า (8)
2) หมุนปุ่ม “TUNE/FLD PUSH SOUND” (2)
การหมุนปุ่มแต่ละครั้งจะเป็นการเปลี่ยนโหมดดังนี้:



3) กดปุ่ม “TUNE/FLD PUSH SOUND” (2) เพื่อเลือกโหมดที่ต้องการ

หมายเหตุ:

- *เมื่อกดปุ่มหมายเลข [6] ของปุ่มตั้งค่าล่วงหน้า (8) โหมดก่อนหน้าจะปรากฏขึ้น*

ข้อสังเกตสำหรับเครื่องเล่น iPod®

เครื่องเล่น iPod® ที่รองรับ

- iPod® touch (เจนเนอร์เรชั่นที่ 6)
- iPod® touch (เจนเนอร์เรชั่นที่ 5)
- iPod® touch (เจนเนอร์เรชั่นที่ 4)
- iPod® touch (เจนเนอร์เรชั่นที่ 3)
- iPod® touch (เจนเนอร์เรชั่นที่ 2)
- iPod® touch (เจนเนอร์เรชั่นที่ 1)
- iPod® classic
- iPod® nano (เจนเนอร์เรชั่นที่ 7)
- iPod® nano (เจนเนอร์เรชั่นที่ 6)
- iPod® nano (เจนเนอร์เรชั่นที่ 5)
- iPod® nano (เจนเนอร์เรชั่นที่ 4)
- iPod® nano (เจนเนอร์เรชั่นที่ 3)
- iPod® nano (เจนเนอร์เรชั่นที่ 2)
- iPod® nano (เจนเนอร์เรชั่นที่ 1)
- iPod® (เจนเนอร์เรชั่นที่ 5)
- iPhone® X
- iPhone® 8
- iPhone® 7
- iPhone® 6S Plus
- iPhone® 6S
- iPhone® 6 Plus
- iPhone® 6
- iPhone® 5S
- iPhone® 5C
- iPhone® 5
- iPhone® 4S
- iPhone® 4
- iPhone® 3GS
- iPhone® 3G
- iPhone®

* ฟังก์ชั่นการทำงานบางฟังก์ชั่นอาจใช้งานไม่ได้ ทั้งนี้ขึ้นอยู่กับรุ่นของ iPod®

* iPod® เป็นเครื่องหมายการค้าของ Apple Inc. ซึ่งจดทะเบียนในประเทศสหรัฐอเมริกาและประเทศอื่นๆ

* iPhone® เป็นเครื่องหมายการค้าของ Apple Inc. ซึ่งจดทะเบียนในประเทศสหรัฐอเมริกาและประเทศอื่นๆ

* บริษัท Apple ไม่ได้มีส่วนรับผิดชอบในการทำงานหรือมาตรฐานการควบคุมและความปลอดภัยของอุปกรณ์นี้

การเชื่อมต่อเครื่องเล่น iPod®

- ให้แน่ใจว่าได้ปลดเครื่องเล่น iPod® ออกหลังจากบิดสวิตช์สตาร์ทไปที่ตำแหน่ง “LOCK” หรือกดสวิตช์สตาร์ทเครื่องยนต์ไปที่ LOCK (OFF) เครื่องเล่น iPod® อาจไม่ปิดลงเมื่อกำลังเชื่อมต่ออยู่และอาจทำให้แบตเตอรี่หมดประจุ
- อย่าเชื่อมต่ออุปกรณ์เสริมเครื่องเล่น iPod® เช่น รีโมทคอนโทรลหรือหูฟังของเครื่องเล่น iPod® ขณะที่กำลังเชื่อมต่อเครื่องเล่น iPod® เข้ากับเครื่องเล่นของรถ เครื่องเล่นอาจทำงานผิดปกติได้

ฟังก์ชั่น AUX

ตัวอย่าง

แบบ A

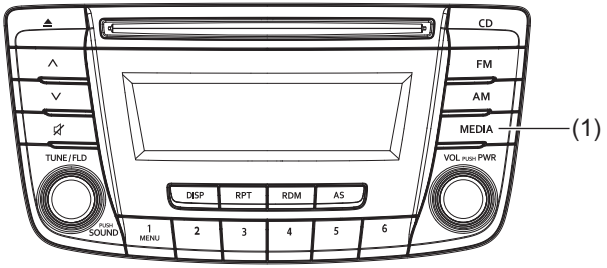

แบบ B

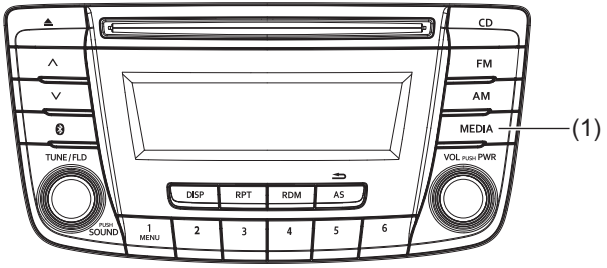

57RK097

(1) ปุ่ม “MEDIA”

การเชื่อมต่ออุปกรณ์ที่ช่อง AUX

สำหรับการฟังเพลงจากเครื่องเล่นเพลงอื่นๆ (ขายแยก) โดยใช้ฟังก์ชั่น AUX ให้ปฏิบัติตามคำแนะนำด้านล่างนี้

1) เชื่อมต่อเครื่องเล่นเพลงเข้ากับช่อง AUX/USB (ใช้ช่องเสียบแยกกัน) โดยใช้สาย AUX
2) กดปุ่ม “MEDIA” (1)
   การกดปุ่มแต่ละครั้งจะเป็นการเปลี่ยนโหมดดังนี้:

USB (iPod®) (ในรถบางรุ่น) ←
↓
เครื่องเสียง Bluetooth® (ในรถบางรุ่น)
↓
AUX (ในรถบางรุ่น) ——→ (กลับไปที่ USB)

⚠ ข้อควรระวัง

- **ก่อนเชื่อมต่อเครื่องเล่นเพลง ให้ปิดเสียงที่เครื่องเสียงและปรับระดับเสียงของเครื่องเล่นเพลงให้อยู่ในระดับที่ไม่ทำให้เกิดเสียงแตก**
- **เมื่อปิดเครื่องเล่นเพลงแล้ว อาจยังมีเสียงออกมาอยู่ ให้แน่ใจว่าได้ปิดเครื่องเสียงหรือเปลี่ยนโหมดเครื่องเสียงแล้วก่อนปิดเครื่องเล่นเพลง**

หมายเหตุ:

- *โปรดสอบถามผู้จำหน่ายเครื่องเล่นเพลงของท่านว่าอุปกรณ์นั้นๆ สามารถเชื่อมต่อกับเครื่องเสียงรถได้หรือไม่และต้องใช้สายต่อพ่วงชนิดใด*
- *สามารถปรับระดับเสียงและรูปแบบเสียงที่เล่นจากเครื่องเล่นเพลงได้ที่เครื่องเสียง*
- *ในโหมด AUX การตั้งค่าระดับเสียงจะต่างจากโหมดอื่น*

ระบบแฮนด์ฟรี Bluetooth® (ในรถบางรุ่น)

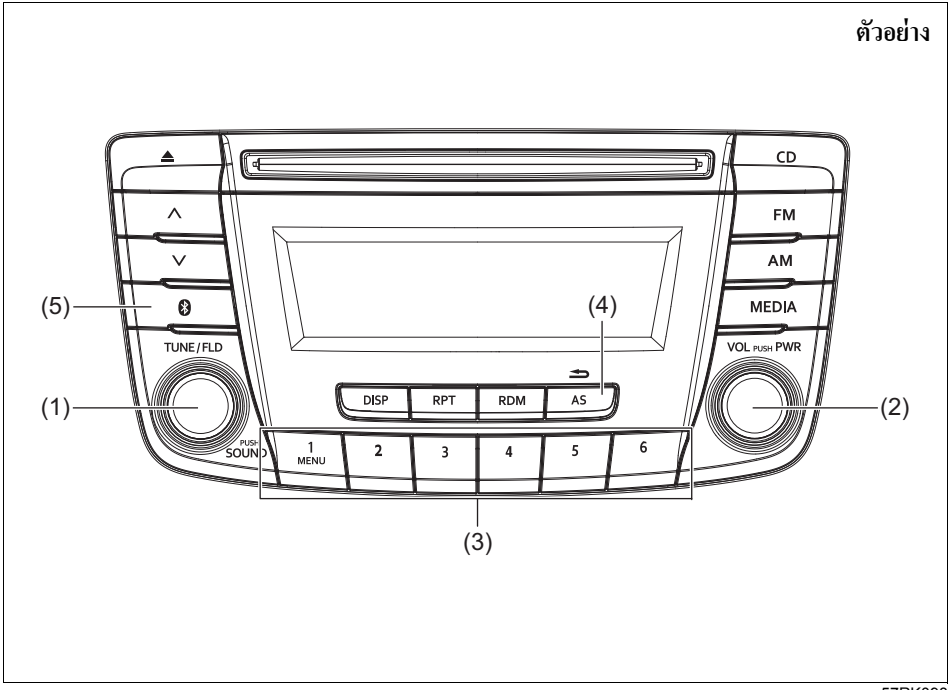

57RK098

(1) ปุ่ม “TUNE/FLD PUSH SOUND”
(2) ปุ่ม “VOL PUSH PWR”
(3) ปุ่มตั้งค่าล่วงหน้า
(4) ปุ่มย้อนกลับ
(5) ปุ่มตั้งค่า Bluetooth® (ที่แผงควบคุม)

สวิตช์ควบคุมที่พวงมาลัย

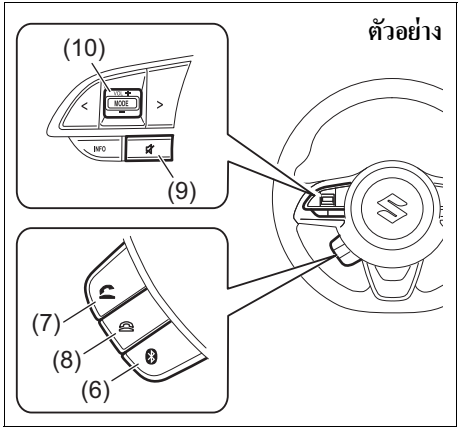

(6) ปุ่มตั้งค่า Bluetooth® (ที่พวงมาลัย)
(7) ปุ่มรับสาย
(8) ปุ่มวางสาย
(9) ปุ่มปิดเสียง
(10) สวิตช์ “VOL”

การลงทะเบียนโทรศัพท์

ท่านต้องลงทะเบียนโทรศัพท์ก่อน จึงจะใช้ฟังก์ชั่นแฮนด์ฟรีกับเครื่องเสียงนี้

หมายเหตุ:

- *สามารถลงทะเบียนโทรศัพท์ได้สูงสุด 5 เครื่อง*
- *ปลดการเชื่อมต่อเครื่องเล่นเพลงออกจากอุปกรณ์ของรถเพื่อตั้งค่าเพิ่มโทรศัพท์ ถ้าจำเป็น ให้เชื่อมต่อเครื่องเล่นเพลงอีกครั้งหลังจากตั้งค่าโทรศัพท์เรียบร้อยแล้ว*
- *ถ้าการพยายามจับคู่ไม่สำเร็จภายใน 60 วินาที การเชื่อมต่อจะถูกยกเลิก ลองจับคู่อีกครั้งหรือดูวิธีจับคู่กับโทรศัพท์ที่คู่มือการใช้งานของโทรศัพท์ที่จะเชื่อมต่อ*

1) กดปุ่มตั้งค่า Bluetooth® (5) หรือ (6)
   เมนูตั้งค่า Bluetooth® จะปรากฏขึ้น
2) หมุนปุ่ม “TUNE/FLD PUSH SOUND” (1) เพื่อเลือก “Setup Bluetooth” แล้วกดปุ่ม (1) เพื่อยืนยันการเลือก
3) หมุนปุ่ม “TUNE/FLD PUSH SOUND” (1) เพื่อเลือก “Pairing” แล้วกดปุ่ม (1) เพื่อยืนยันการเลือก
4) เลือก “CAR AUDIO” จากเมนู Bluetooth® ของโทรศัพท์และเริ่มการจับคู่อุปกรณ์
   ดูรายละเอียดเพิ่มเติมที่คู่มือการใช้งานโทรศัพท์ของโทรศัพท์ที่จะเชื่อมต่อ
5) ป้อนรหัสผ่านที่แสดงบนจอแสดงผลลงในโทรศัพท์
6) เมื่อจับคู่กับโทรศัพท์สำเร็จแล้ว จะมีตัวเลือกการโอนข้อมูลสมุดโทรศัพท์และประวัติการโทรแบบอัตโนมัติ การโอนข้อมูลแบบอัตโนมัติจะเริ่มด้วย “ใช่” และถ้าไม่ต้องการดำเนินการนี้ เลือก “ไม่”
7) กดปุ่มวางสาย (8)

หมายเหตุ:

- *เมื่อเลือก “Go Back” หรือกดปุ่มย้อนกลับ (4) เมนูก่อนหน้าจะปรากฏขึ้น*
- *เมื่อต้องการบันทึกโทรศัพท์เครื่องอื่นเพิ่ม ให้ทำซ้ำตั้งแต่ขั้นตอน 1)*

การรับสาย

กดปุ่มรับสาย (7) เพื่อรับสาย

การวางสาย

กดปุ่มวางสาย (8) เพื่อวางสาย

การปฏิเสธสาย (เฉพาะรุ่นที่รองรับ)

กดปุ่มวางสาย (8) เพื่อปฏิเสธสายเรียกเข้า

การปิดเสียงไมโครโฟนระบบแฮนด์ฟรี

กดสวิตช์ปิดเสียง (9) เพื่อปิดเสียงไมโครโฟน การยกเลิกการปิดเสียง ให้กดสวิตช์ปิดเสียง (9) อีกครั้ง

การปรับระดับเสียงที่ได้ยินในสาย

- หมุนปุ่ม “VOL PUSH PWR” (2) ระหว่างการสนทนา การหมุนปุ่มตามเข็มนาฬิกาจะเป็นการเพิ่มระดับเสียง และการหมุนปุ่มทวนเข็มนาฬิกาจะเป็นการลดระดับเสียง
- กดสวิตช์ “VOL” (10) ระหว่างการสนทนา การกด “+” ที่สวิตช์จะเป็นการเพิ่มระดับเสียง และการกด “-” ที่สวิตช์จะเป็นการลดระดับเสียง

การปรับระดับเสียงของเสียงเรียกเข้า

- หมุนปุ่ม “VOL PUSH PWR” (2) ระหว่างที่มีสายเรียกเข้า
  การหมุนปุ่มตามเข็มนาฬิกาจะเป็นการเพิ่มระดับเสียง และการหมุนปุ่มทวนเข็มนาฬิกาจะเป็นการลดระดับเสียง
- กดสวิตช์ “VOL” (10) ระหว่างการสนทนา การกด “+” ที่สวิตช์จะเป็นการเพิ่มระดับเสียง และการกด “-” ที่สวิตช์จะเป็นการลดระดับเสียง

การปรับระดับเสียงในสายสนทนาหรือเสียงเรียกเข้า

ปรับระดับเสียงในสายสนทนาหรือเสียงเรียกเข้าได้โดยปฏิบัติตามขั้นตอนด้านล่างนี้

1) กดปุ่มตั้งค่า Bluetooth® (5) หรือ (6)
   เมนูตั้งค่า Bluetooth® จะปรากฏขึ้น
2) หมุนปุ่ม “TUNE/FLD PUSH SOUND” (1) เพื่อเลือก “Setup Telephone” และกดปุ่ม (1) เพื่อยืนยันการเลือก
3) หมุนปุ่ม “TUNE/FLD PUSH SOUND” (1) เพื่อเลือก “Sound Setting” และกดปุ่ม (1) เพื่อยืนยันการเลือก

4) หมุนปุ่ม “TUNE/FLD PUSH SOUND” (1) เพื่อเลือก “Call Volume” หรือ “Ringtone Volume” และกดปุ่ม (1) เพื่อยืนยันการเลือก
ระดับเสียงในสายสนทนาหรือเสียงเรียกเข้าจะแสดงขึ้น
5) หมุนปุ่ม “TUNE/FLD PUSH SOUND” (1) เพื่อเลือกระดับเสียงในสายสนทนาหรือเสียงเรียกเข้าที่ต้องการ และกดปุ่ม (1) เพื่อยืนยันการเลือก

หมายเหตุ:
เมื่อเลือก “Go Back” หรือกดปุ่มย้อนกลับ (4) เมนูก่อนหน้าจะปรากฏขึ้น

การโทรออกจากรายการสายที่ไม่ได้รับ/สายที่โทรเข้า/สายที่โทรออก

โทรออกไปยังหมายเลขที่โทรออกก่อนหน้านี้ได้โดยปฏิบัติตามขั้นตอนด้านล่างนี้

หมายเหตุ:
สามารถบันทึกประวัติการโทรล่าสุดได้สูงสุด 30 หมายเลข (รวมสายที่โทรออก สายที่ได้รับ และสายที่ไม่ได้รับ 30 หมายเลข)

1) กดปุ่มรับสาย (7)
เมนูสมุดโทรศัพท์ Bluetooth® จะปรากฏขึ้น
2) หมุนปุ่ม “TUNE/FLD PUSH SOUND” (1) เพื่อเลือก “All Calls”, “Missed Calls”, “Incoming Calls” หรือ “Outgoing Calls” และกดปุ่ม (1) เพื่อยืนยันการเลือก
สามารถโทรออกจากประวัติสายที่โทรออกหรือประวัติสายที่ได้รับได้โดยเลือก “All Calls”, “Missed Calls”, “Incoming Calls” หรือ “Outgoing Calls” ตามลำดับ
3) หมุนปุ่ม “TUNE/FLD PUSH SOUND” (1) เพื่อเลือกหมายเลขที่ต้องการ และกดปุ่ม (1) เพื่อยืนยันการเลือก
4) หมุนปุ่ม “TUNE/FLD PUSH SOUND” (1) เพื่อเลือก “Dial” และกดปุ่ม (1) หรือกดปุ่มรับสาย (7) เพื่อโทรออกไปยังหมายเลขที่เลือก

หมายเหตุ:
- *เมื่อเลือก “Go Back” หรือกดปุ่มย้อนกลับ (4) เมนูก่อนหน้าจะปรากฏขึ้น*
- *การกด “Confirm” หลังจากเลือก "Add Speed Dial” จะเป็นการบันทึกหมายเลขที่เลือกเป็นหมายเลขโทรด่วน*
- *การกด “Confirm” หลังจากเลือก “Delete” จะเป็นการลบหมายเลขที่เลือกออกจากประวัติการโทร*

การลบประวัติการโทร

ลบสายที่ไม่ได้รับ/สายที่โทรเข้า/สายที่โทรออกในประวัติการโทรได้โดยปฏิบัติตามขั้นตอนด้านล่างนี้

1) กดปุ่มตั้งค่า Bluetooth® (5) หรือ (6)
เมนูตั้งค่า Bluetooth® จะปรากฏขึ้น
2) หมุนปุ่ม “TUNE/FLD PUSH SOUND” (1) เพื่อเลือก “Setup Telephone” และกดปุ่ม (1) เพื่อยืนยันการเลือก
3) หมุนปุ่ม “TUNE/FLD PUSH SOUND” (1) เพื่อเลือก “Setup Phonebook” และกดปุ่ม (1) เพื่อยืนยันการเลือก
4) หมุนปุ่ม “TUNE/FLD PUSH SOUND” (1) เพื่อเลือก “Delete History” และกดปุ่ม (1) เพื่อยืนยันการเลือก
5) หมุนปุ่ม “TUNE/FLD PUSH SOUND” (1) เพื่อเลือก “Missed Calls”, “Incoming Calls” หรือ “Outgoing Calls” และกดปุ่ม (1) เพื่อยืนยันการเลือก

6) หมุนปุ่ม “TUNE/FLD PUSH SOUND” (1) เพื่อเลือกหมายเลขที่ต้องการลบหรือเลือก “ALL” และกดปุ่ม (1) เพื่อยืนยันการเลือก
7) หมุนปุ่ม “TUNE/FLD PUSH SOUND” (1) เพื่อเลือก “Delete?” หรือ “Delete All?” และกดปุ่ม (1) เพื่อยืนยันการเลือก
8) หมุนปุ่ม “TUNE/FLD PUSH SOUND” (1) เพื่อเลือก “Confirm” และกดปุ่ม (1) เพื่อให้การลบเสร็จสิ้น

หมายเหตุ:
เมื่อเลือก “Go Back” หรือกดปุ่มย้อนกลับ (4) เมนูก่อนหน้าจะปรากฏขึ้น

การบันทึกหมายเลขลงในสมุดโทรศัพท์

บันทึกหมายเลขโทรศัพท์ลงในสมุดโทรศัพท์ของอุปกรณ์ของรถได้โดยปฏิบัติตามขั้นตอนด้านล่างนี้

1) กดปุ่มตั้งค่า Bluetooth® (5) หรือ (6) เมนูตั้งค่า Bluetooth® จะปรากฏขึ้น
2) หมุนปุ่ม “TUNE/FLD PUSH SOUND” (1) เพื่อเลือก “Setup Telephone” และกดปุ่ม (1) เพื่อยืนยันการเลือก
3) หมุนปุ่ม “TUNE/FLD PUSH SOUND” (1) เพื่อเลือก “Setup Phonebook” และกดปุ่ม (1) เพื่อยืนยันการเลือก
4) หมุนปุ่ม “TUNE/FLD PUSH SOUND” (1) เพื่อเลือก “Add Contacts” และกดปุ่ม (1) เพื่อยืนยันการเลือก
5) หมุนปุ่ม “TUNE/FLD PUSH SOUND” (1) เพื่อเลือก “Overwrite All” หรือ “Add One Contact” และกดปุ่ม (1) เพื่อยืนยันการเลือก

ข้อความ “Rewrite All (MAX1000): Ok?” หรือ “Rest of Memory XXXX: Ok?” จะปรากฏขึ้น
6) กดหรือหมุนปุ่ม “TUNE/FLD PUSH SOUND” (1) เพื่อเลือก “Confirm” และกดปุ่ม (1) เพื่อยืนยันการเลือก
7) โอนรายชื่อผู้ติดต่อจากโทรศัพท์
เมื่อเสร็จสิ้นการลงทะเบียน ข้อความ “Setup Phonebook” จะปรากฏขึ้น

หมายเหตุ:
- *เมื่อเลือก “Go Back” หรือกดปุ่มย้อนกลับ (4) เมนูก่อนหน้าจะปรากฏขึ้น*
- *สามารถบันทึกหมายเลขโทรศัพท์ลงในสมุดโทรศัพท์ได้สูงสุด 1,000 หมายเลข*

การโอนประวัติการโทร (Call History)

โอนประวัติการโทรของโทรศัพท์ที่ลงทะเบียนไว้ได้โดยปฏิบัติตามขั้นตอนด้านล่างนี้

1) กดปุ่มตั้งค่า Bluetooth® (5) หรือ (6) เมนูตั้งค่า Bluetooth® จะปรากฏขึ้น
2) หมุนปุ่ม “TUNE/FLD PUSH SOUND” (1) เพื่อเลือก “Setup Telephone” และกดปุ่ม (1) เพื่อยืนยันการเลือก
3) หมุนปุ่ม “TUNE/FLD PUSH SOUND” (1) เพื่อเลือก “Call History” และกดปุ่ม (1) เพื่อยืนยันการเลือก
4) หมุนปุ่ม “TUNE/FLD PUSH SOUND” (1) เพื่อเลือก “Overwrite Call History?” และกดปุ่ม (1) เพื่อยืนยันการเลือก
5) หมุนปุ่ม “TUNE/FLD PUSH SOUND” (1) เพื่อเลือก “Confirm”และกดปุ่ม (1) เพื่อโอนประวัติการโทรจากโทรศัพท์

หมายเหตุ:
เมื่อเลือก “Go Back” หรือกดปุ่มย้อนกลับ (4) เมนูก่อนหน้าจะปรากฏขึ้น

การโอนข้อมูลสมุดโทรศัพท์/ประวัติการโทรแบบอัตโนมัติ

เมื่อลงทะเบียนโทรศัพท์แล้ว ท่านสามารถเลือกว่าจะให้อุปกรณ์โอนข้อมูลสมุดโทรศัพท์และประวัติการโทรแบบอัตโนมัติหรือไม่
เลือกโดยปฏิบัติตามขั้นตอนด้านล่างนี้

1) กดปุ่มตั้งค่า Bluetooth® (5) หรือ (6) เมนูตั้งค่า Bluetooth® จะปรากฏขึ้น
2) หมุนปุ่ม “TUNE/FLD PUSH SOUND” (1) เพื่อเลือก “Setup Telephone” และกดปุ่ม (1) เพื่อยืนยันการเลือก
3) หมุนปุ่ม “TUNE/FLD PUSH SOUND” (1) เพื่อเลือก “A.Transfer” แล้วกดปุ่ม (1) เพื่อยืนยันการเลือก
4) การกดปุ่ม “TUNE/FLD PUSH SOUND” (1) จะสลับไปมาระหว่าง “A.transfer On” และ “A.transfer Off”
5) การเลือก “Go Back” หรือการกดปุ่มย้อนกลับ (4) จะบันทึกการตั้งค่าที่แสดงขึ้นและเมนูก่อนหน้าจะปรากฏขึ้น

การโทรออกจากสมุดโทรศัพท์

โทรออกไปยังหมายเลขที่บันทึกไว้ในสมุดโทรศัพท์ได้โดยปฏิบัติตามขั้นตอนด้านล่างนี้

1) กดปุ่มรับสาย (7)
   เมนูสมุดโทรศัพท์ Bluetooth® จะปรากฏขึ้น
2) หมุนปุ่ม “TUNE/FLD PUSH SOUND” (1) เพื่อเลือก “Phonebook” แล้วกดปุ่ม (1) เพื่อยืนยันการเลือก
3) หมุนปุ่ม “TUNE/FLD PUSH SOUND” (1) เพื่อเลือกอักษรตัวแรกของรายชื่อที่ท่านต้องการโทร และกดปุ่ม (1) เพื่อยืนยันการเลือก
   หมายเลขที่บันทึกไว้จะแสดงตามลำดับ ถ้าบันทึกชื่อพร้อมกับหมายเลข ชื่อจะปรากฏขึ้น
   หมุนปุ่ม “TUNE/FLD PUSH SOUND” (1) เพื่อเลือกชื่อที่ต้องการโทร และกดปุ่ม (1) เพื่อยืนยันการเลือก
4) หมุนปุ่ม “TUNE/FLD PUSH SOUND” (1) เพื่อเลือก “Dial” และกดปุ่ม (1) หรือกดปุ่มรับสาย (7)
   ระบบจะต่อสายถึงหมายเลขที่แสดงหรือหมายเลขที่บันทึกไว้ภายใต้ชื่อที่แสดง

การลบข้อมูลที่บันทึกไว้ (Delete Entry)

ลบหมายเลขที่บันทึกไว้ในสมุดโทรศัพท์ได้โดยปฏิบัติตามขั้นตอนด้านล่างนี้

1) กดปุ่มตั้งค่า Bluetooth® (5) หรือ (6)
   เมนูตั้งค่า Bluetooth® จะปรากฏขึ้น
2) หมุนปุ่ม “TUNE/FLD PUSH SOUND” (1) เพื่อเลือก “Setup Telephone” และกดปุ่ม (1) เพื่อยืนยันการเลือก
3) หมุนปุ่ม “TUNE/FLD PUSH SOUND” (1) เพื่อเลือก “Setup Phonebook” และกดปุ่ม (1) เพื่อยืนยันการเลือก
4) หมุนปุ่ม “TUNE/FLD PUSH SOUND” (1) เพื่อเลือก “Delete Contacts” และกดปุ่ม (1) เพื่อยืนยันการเลือก
5) หมุนปุ่ม “TUNE/FLD PUSH SOUND” (1) เพื่อเลือกอักษรตัวแรกของรายชื่อที่ท่านต้องการลบหรือ “ALL” และกดปุ่ม (1) เพื่อยืนยันการเลือก
   หมุนปุ่ม “TUNE/FLD PUSH SOUND” (1) เพื่อเลือกชื่อที่ท่านต้องการลบ และกดปุ่ม (1) เพื่อยืนยันการเลือก
6) หมุนปุ่ม “TUNE/FLD PUSH SOUND” (1) เพื่อเลือก “Delete?” หรือ “Delete All?” และกดปุ่ม (1) เพื่อยืนยันการเลือก
7) หมุนปุ่ม “TUNE/FLD PUSH SOUND” (1) เพื่อเลือก “Confirm” และกดปุ่ม (1) เพื่อให้การลบเสร็จสิ้น

หมายเหตุ:
เมื่อเลือก “Go Back” หรือกดปุ่มย้อนกลับ (4) เมนูก่อนหน้าจะปรากฏขึ้น

การบันทึกหมายเลขโทรด่วน

ตั้งหมายเลขสำหรับปุ่มตั้งค่าล่วงหน้า (3) แต่ละปุ่มเพื่อใช้เป็นหมายเลขโทรด่วนได้โดยปฏิบัติตามขั้นตอนด้านล่างนี้

1) กดปุ่มตั้งค่า Bluetooth® (5) หรือ (6)
   เมนูตั้งค่า Bluetooth® จะปรากฏขึ้น
2) หมุนปุ่ม “TUNE/FLD PUSH SOUND” (1) เพื่อเลือก “Setup Telephone” และกดปุ่ม (1) เพื่อยืนยันการเลือก
3) หมุนปุ่ม “TUNE/FLD PUSH SOUND” (1) เพื่อเลือก “Setup Phonebook” และกดปุ่ม (1) เพื่อยืนยันการเลือก
4) หมุนปุ่ม “TUNE/FLD PUSH SOUND” (1) เพื่อเลือก “Add Speed Dial” และกดปุ่ม (1) เพื่อยืนยันการเลือก
5) หมุนปุ่ม “TUNE/FLD PUSH SOUND” (1) เพื่อเลือกอักษรตัวแรกของรายชื่อที่ท่านต้องการบันทึกเป็นหมายเลขโทรด่วน และกดปุ่ม (1) เพื่อยืนยันการเลือก
   หมายเลขที่บันทึกไว้จะแสดงตามลำดับ ถ้าบันทึกชื่อพร้อมกับหมายเลข ชื่อจะปรากฏขึ้น
   หมุนปุ่ม “TUNE/FLD PUSH SOUND” (1) เพื่อเลือกรายชื่อที่ท่านต้องการบันทึกเป็นหมายเลขโทรด่วน และกดปุ่ม (1) เพื่อยืนยันการเลือก

6) หมุนปุ่ม “TUNE/FLD PUSH SOUND” (1) เพื่อเลือก “Choose Preset” และกดหนึ่งในปุ่มตั้งค่าล่วงหน้า (3) ที่ต้องการบันทึกหมายเลขที่เลือกไว้ ถ้าปุ่มที่เลือกมีการตั้งหมายเลขไว้แล้ว ข้อความยืนยันจะปรากฏขึ้น
หมุนปุ่ม “TUNE/FLD PUSH SOUND” (1) เพื่อเลือกข้อความยืนยันและกดปุ่ม (1) เพื่อยืนยันการเลือก
หมุนปุ่ม “TUNE/FLD PUSH SOUND” (1) เพื่อเลือก “Confirm” และกดปุ่ม (1) เพื่อให้การตั้งหมายเลขเสร็จสิ้น
เมื่อเสร็จสิ้นการตั้งหมายเลข ข้อความ “Setup Phonebook” จะปรากฏขึ้น

หมายเหตุ:
เมื่อเลือก “Go Back” หรือกดปุ่มย้อนกลับ (4) เมนูก่อนหน้าจะปรากฏขึ้น

การโทรออกแบบสัมผัสเดียว (Speed dial)

โทรออกไปยังหมายเลขที่ตั้งไว้ที่ปุ่มตั้งค่าล่วงหน้า (3) แต่ละปุ่มได้โดยปฏิบัติตามขั้นตอนด้านล่างนี้

1) กดปุ่มรับสาย (7)
เมนูสมุดโทรศัพท์ Bluetooth® จะปรากฏขึ้น
การกดหนึ่งในปุ่ม PRESET (3) จะเป็นการข้ามขั้นตอนที่ 2) และบรรทัดแรกของขั้นตอนที่ 3)
2) หมุนปุ่ม “TUNE/FLD PUSH SOUND” (1) เพื่อเลือก “Speed Dials” และกดปุ่ม (1) เพื่อยืนยันการเลือก
3) กดปุ่มตั้งค่าล่วงหน้า (3) ปุ่มใดปุ่มหนึ่ง
หมายเลขที่ตั้งไว้จะปรากฏขึ้น
ถ้าไม่มีหมายเลขบันทึกไว้ ข้อความ “No Entry” จะปรากฏขึ้น
4) กดปุ่มรับสาย (7)
ระบบจะโทรออกไปยังหมายเลขที่เลือก

การลบหมายเลขโทรด่วน (Del Speed Dial)

ลบหมายเลขที่ตั้งไว้เป็นหมายเลขโทรด่วนได้โดยปฏิบัติตามขั้นตอนด้านล่างนี้

1) กดปุ่มรับสาย (7)
เมนูสมุดโทรศัพท์ Bluetooth® จะปรากฏขึ้น
2) หมุนปุ่ม “TUNE/FLD PUSH SOUND” (1) เพื่อเลือก “Speed Dials” และกดปุ่ม (1) เพื่อยืนยันการเลือก
3) กดปุ่มตั้งค่าล่วงหน้า (3) ปุ่มใดปุ่มหนึ่งที่ท่านต้องการลบหมายเลขที่ตั้งไว้ออก
ถ้าไม่มีหมายเลขที่บันทึกไว้ ข้อความ “No Entry” จะปรากฏขึ้น
4) หมุนปุ่ม “TUNE/FLD PUSH SOUND” (1) เพื่อเลือก “Delete” และกดปุ่ม (1) เพื่อยืนยันการเลือก
5) หมุนปุ่ม “TUNE/FLD PUSH SOUND” (1) เพื่อเลือก “Speed Dial” และกดปุ่ม (1) เพื่อยืนยันการเลือก
6) หมุนปุ่ม “TUNE/FLD PUSH SOUND” (1) เพื่อเลือก “Confirm” และกดปุ่ม (1) เพื่อให้การลบเสร็จสิ้น

หมายเหตุ:
เมื่อเลือก “Go Back” หรือกดปุ่มย้อนกลับ (4) เมนูก่อนหน้าจะปรากฏขึ้น

การแสดงข้อมูลอุปกรณ์ (Device Name)

แสดงที่อยู่ BD (อุปกรณ์ Bluetooth®) และชื่ออุปกรณ์ได้โดยปฏิบัติตามขั้นตอนด้านล่างนี้

1) กดปุ่มตั้งค่า Bluetooth® (5) หรือ (6)
เมนูตั้งค่า Bluetooth® จะปรากฏขึ้น
2) หมุนปุ่ม “TUNE/FLD PUSH SOUND” (1) เพื่อเลือก “Setup Bluetooth” แล้วกดปุ่ม (1) เพื่อยืนยันการเลือก
3) หมุนปุ่ม “TUNE/FLD PUSH SOUND” (1) เพื่อเลือก “Bluetooth Info” และกดปุ่ม (1) เพื่อยืนยันการเลือก
4) หมุนปุ่ม “TUNE/FLD PUSH SOUND” (1) เพื่อเลือก “Device Name” หรือ “Device Address” และกดปุ่ม (1) เพื่อแสดงชื่ออุปกรณ์หรือที่อยู่ BD (อุปกรณ์ Bluetooth®)

หมายเหตุ:
เมื่อเลือก “Go Back” หรือกดปุ่มย้อนกลับ (4) เมนูก่อนหน้าจะปรากฏขึ้น

การรีเซ็ตเพื่อคืนค่าเริ่มต้นจากโรงงาน

รีเซ็ตการตั้งค่าทั้งหมดให้เป็นค่าเริ่มต้นจากโรงงานได้โดยปฏิบัติตามขั้นตอนด้านล่างนี้

1) กดปุ่มตั้งค่า Bluetooth® (5) หรือ (6)
   เมนูตั้งค่า Bluetooth® จะปรากฏขึ้น
2) หมุนปุ่ม “TUNE/FLD PUSH SOUND” (1) เพื่อเลือก “Setup Bluetooth” แล้วกดปุ่ม (1) เพื่อยืนยันการเลือก
3) หมุนปุ่ม “TUNE/FLD PUSH SOUND” (1) เพื่อเลือก “Initialize” และกดปุ่ม (1) เพื่อยืนยันการเลือก
4) หมุนปุ่ม “TUNE/FLD PUSH SOUND” (1) เพื่อเลือก “All Initialize” และกดปุ่ม (1) เพื่อยืนยันการเลือก
5) หมุนปุ่ม “TUNE/FLD PUSH SOUND” (1) เพื่อเลือก “All Initialize” และกดปุ่ม (1) เพื่อยืนยันการเลือก
6) หมุนปุ่ม “TUNE/FLD PUSH SOUND” (1) เพื่อเลือก “Confirm” และกดปุ่ม (1) เพื่อเริ่มการรีเซ็ต

หมายเหตุ:
เมื่อเลือก “Go Back” หรือกดปุ่มย้อนกลับ (4) เมนูก่อนหน้าจะปรากฏขึ้น

การเลือกโทรศัพท์ (Select Phone)

เลือกโทรศัพท์ที่ต้องการจับคู่จากรายการโทรศัพท์ที่ลงทะเบียนไว้ได้โดยปฏิบัติตามขั้นตอนด้านล่างนี้

1) กดปุ่มตั้งค่า Bluetooth® (5) หรือ (6)
   เมนูตั้งค่า Bluetooth® จะปรากฏขึ้น
2) หมุนปุ่ม “TUNE/FLD PUSH SOUND” (1) เพื่อเลือก “Setup Bluetooth” แล้วกดปุ่ม (1) เพื่อยืนยันการเลือก
3) หมุนปุ่ม “TUNE/FLD PUSH SOUND” (1) เพื่อเลือก “List Phone” และกดปุ่ม (1) เพื่อยืนยันการเลือก
4) หมุนปุ่ม “TUNE/FLD PUSH SOUND” (1) เพื่อเลือกโทรศัพท์ที่ต้องการจับคู่และกดปุ่ม (1) เพื่อยืนยันการเลือก
5) หมุนปุ่ม “TUNE/FLD PUSH SOUND” (1) เพื่อเลือก “Select” และกดปุ่ม (1) เพื่อยืนยันการเลือก

หมายเหตุ:
- *เมื่อเลือก “Go Back” หรือกดปุ่มย้อนกลับ (4) เมนูก่อนหน้าจะปรากฏขึ้น*
- *เครื่องเล่นเพลงระบบ Bluetooth® จะถูกปลดการเชื่อมต่อเมื่อเลือกโทรศัพท์*

รายการโทรศัพท์ (List Phones)

แสดงรายชื่อโทรศัพท์ที่ลงทะเบียนไว้ตามลำดับได้โดยปฏิบัติตามขั้นตอนด้านล่างนี้

1) กดปุ่มตั้งค่า Bluetooth® (5) หรือ (6)
   เมนูตั้งค่า Bluetooth® จะปรากฏขึ้น
2) หมุนปุ่ม “TUNE/FLD PUSH SOUND” (1) เพื่อเลือก “Setup Bluetooth” แล้วกดปุ่ม (1) เพื่อยืนยันการเลือก
3) หมุนปุ่ม “TUNE/FLD PUSH SOUND” (1) เพื่อเลือก “List Phone” และกดปุ่ม (1) เพื่อยืนยันการเลือก
   รายชื่อโทรศัพท์ที่ลงทะเบียนไว้จะแสดงขึ้นตามลำดับ

หมายเหตุ:
เมื่อเลือก “Go Back” หรือกดปุ่มย้อนกลับ (4) เมนูก่อนหน้าจะปรากฏขึ้น

การตั้งรหัสผ่าน (Set Passkey)

ตั้งหมายเลขรหัสผ่าน (Passkey) ได้โดยปฏิบัติตามขั้นตอนด้านล่างนี้

1) กดปุ่มตั้งค่า Bluetooth® (5) หรือ (6)
   เมนูตั้งค่า Bluetooth® จะปรากฏขึ้น
2) หมุนปุ่ม “TUNE/FLD PUSH SOUND” (1) เพื่อเลือก “Setup Bluetooth” แล้วกดปุ่ม (1) เพื่อยืนยันการเลือก

3) หมุนปุ่ม “TUNE/FLD PUSH SOUND” (1) เพื่อเลือก “Passkey” และกดปุ่ม (1) เพื่อยืนยันการเลือก
4) หมุนปุ่ม “TUNE/FLD PUSH SOUND” (1) เพื่อเลือก “Enter New Passkey” และกดปุ่ม (1) เพื่อยืนยันการเลือก
5) หมุนหรือกดปุ่ม “TUNE/FLD PUSH SOUND” (1) เพื่อเลือก “Confirm”
6) หมุนปุ่ม “TUNE/FLD PUSH SOUND” (1) เพื่อเลือกหมายเลขหลักแรก และกดปุ่ม (1) เพื่อยืนยันการเลือก เลือกและตั้งหมายเลขหลักที่สอง สาม และสี่ตามลำดับ โดยใช้วิธีเดียวกันนี้ เมื่อตั้งหมายเลขไม่ถึงแปดหลัก ให้ป้อนช่องว่างในหลักที่เหลือ
7) กดปุ่ม “TUNE/FLD PUSH SOUND” (1) เพื่อยืนยันการตั้งรหัสผ่าน

หมายเหตุ:
เมื่อเลือก “Go Back” หรือกดปุ่มย้อนกลับ (4) เมนูก่อนหน้าจะปรากฏขึ้น

การลบข้อมูลโทรศัพท์ (Delete Phone)

ลบข้อมูลโทรศัพท์ที่ลงทะเบียนไว้ได้โดยปฏิบัติตามขั้นตอนด้านล่างนี้

1) กดปุ่มตั้งค่า Bluetooth® (5) หรือ (6) เมนูตั้งค่า Bluetooth® จะปรากฏขึ้น
2) หมุนปุ่ม “TUNE/FLD PUSH SOUND” (1) เพื่อเลือก “Setup Bluetooth” แล้วกดปุ่ม (1) เพื่อยืนยันการเลือก
3) หมุนปุ่ม “TUNE/FLD PUSH SOUND” (1) เพื่อเลือก “List Phone” และกดปุ่ม (1) เพื่อยืนยันการเลือก
4) หมุนปุ่ม “TUNE/FLD PUSH SOUND” (1) เพื่อเลือกโทรศัพท์ที่ต้องการลบและกดปุ่ม (1) เพื่อยืนยันการเลือก
5) หมุนปุ่ม “TUNE/FLD PUSH SOUND” (1) เพื่อเลือก “Delete” และกดปุ่ม (1) เพื่อยืนยันการเลือก
6) หมุนปุ่ม “TUNE/FLD PUSH SOUND” (1) เพื่อเลือก “Delete?” และกดปุ่ม (1) เพื่อยืนยันการเลือก
7) หมุนปุ่ม “TUNE/FLD PUSH SOUND” (1) เพื่อเลือก “Confirm” และกดปุ่ม (1) เพื่อยืนยันการเลือก

หมายเหตุ:
เมื่อเลือก “Go Back” หรือกดปุ่มย้อนกลับ (4) เมนูก่อนหน้าจะปรากฏขึ้น

การเปิด/ปิดฟังก์ชั่นบลูทูธ (BT Power)

เปิด/ปิดฟังก์ชั่น Bluetooth® ได้โดยปฏิบัติตามขั้นตอนด้านล่างนี้

1) กดปุ่มตั้งค่า Bluetooth® (5) หรือ (6) เมนูตั้งค่า Bluetooth® จะปรากฏขึ้น
2) หมุนปุ่ม “TUNE/FLD PUSH SOUND” (1) เพื่อเลือก “Setup Bluetooth” แล้วกดปุ่ม (1) เพื่อยืนยันการเลือก
3) หมุนปุ่ม “TUNE/FLD PUSH SOUND” (1) เพื่อเลือก “BT Power” และกดปุ่ม (1) เพื่อยืนยันการเลือก
4) กดปุ่ม “TUNE/FLD PUSH SOUND” (1) เพื่อเลือก “BT Power On” หรือ “BT Power Off”

หมายเหตุ:

- *เมื่อปิดฟังก์ชั่นบลูทูธ การเชื่อมต่อระหว่างอุปกรณ์ของรถคันนี้กับโทรศัพท์ที่ลงทะเบียนไว้ที่กำลังใช้งานจะถูกยกเลิก*
- *เมื่อเลือก “Go Back” หรือกดปุ่มย้อนกลับ (4) เมนูก่อนหน้าจะปรากฏขึ้น*

เครื่องเสียง Bluetooth® (ในรถบางรุ่น)

ตัวอย่าง

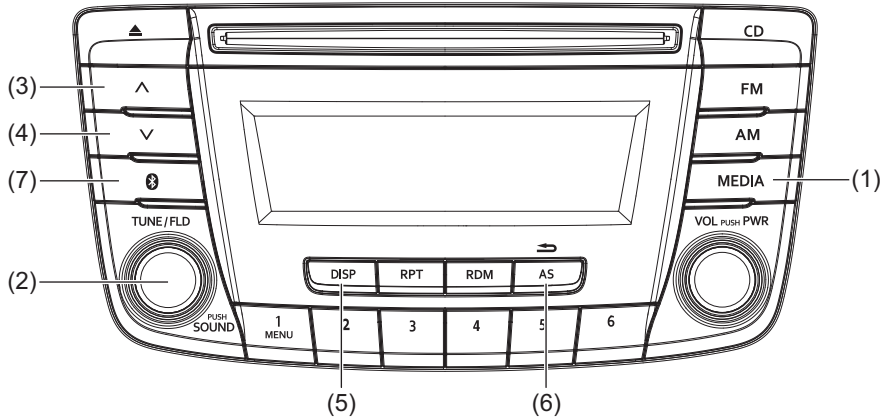

57RK099

สวิตช์ควบคุมที่พวงมาลัย

ตัวอย่าง

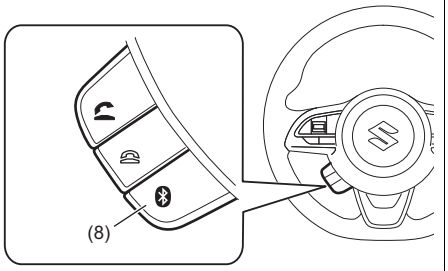

จอแสดงผล

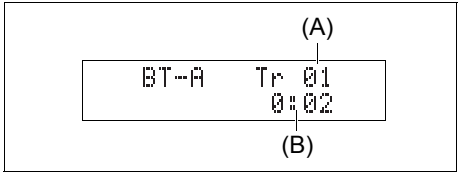

(1) ปุ่ม “MEDIA”
(2) ปุ่ม “TUNE/FLD PUSH SOUND”
(3) ปุ่มเลื่อนขึ้น
(4) ปุ่มเลื่อนลง
(5) ปุ่ม “DISP” (แสดงผล)
(6) ปุ่มข้อนกลับ
(7) ปุ่มตั้งค่า Bluetooth® (ที่แผงควบคุม)
(8) ปุ่มตั้งค่า Bluetooth® (ที่พวงมาลัย)

(A) หมายเลขแทร็ค
(B) เวลาเล่น

การลงทะเบียนเครื่องเล่นเพลง

ท่านต้องลงทะเบียนเครื่องเล่นเพลงระบบ Bluetooth® ก่อน จึงจะสามารถใช้งานเครื่องเล่นเพลงร่วมกับอุปกรณ์ของรถได้

หมายเหตุ:

- *ปลดการเชื่อมต่อโทรศัพท์ออกจากอุปกรณ์ของรถ เพื่อตั้งค่าเพิ่มเครื่องเล่นเพลง ถ้าจำเป็น ให้เชื่อมต่อโทรศัพท์อีกครั้งหลังจากตั้งค่าเครื่องเล่นเพลงเรียบร้อยแล้ว*
- *ถ้าการพยายามจับคู่ไม่สำเร็จภายใน 60 วินาที การเชื่อมต่อจะถูกยกเลิก ลองจับคู่ใหม่อีกครั้งหรือดูวิธีการจับคู่อุปกรณ์จากคู่มือการใช้งานของเครื่องเล่นเพลง*

1) กดปุ่มตั้งค่า Bluetooth® (7) หรือ (8)
   เมนูตั้งค่า Bluetooth® จะปรากฏขึ้น
2) หมุนปุ่ม “TUNE/FLD PUSH SOUND” (2) เพื่อเลือก “Setup Bluetooth” แล้วกดปุ่ม (2) เพื่อยืนยันการเลือก
3) หมุนปุ่ม “TUNE/FLD PUSH SOUND” (2) เพื่อเลือก “Pairing” แล้วกดปุ่ม (2) เพื่อยืนยันการเลือก
4) เลือก “CAR AUDIO” จากเมนู Bluetooth® ในเครื่องเล่นเพลงและเริ่มการจับคู่อุปกรณ์
   ดูรายละเอียดเพิ่มเติมที่คู่มือการใช้งานของเครื่องเล่นเพลงที่เชื่อมต่อ
5) ป้อนรหัสผ่านที่แสดงบนอุปกรณ์ของรถลงในเครื่องเล่นเพลง

หมายเหตุ:

- *เมื่อเลือก “Go Back” หรือกดปุ่มย้อนกลับ (6) เมนูก่อนหน้าจะปรากฏขึ้น*
- *เมื่อต้องการบันทึกเครื่องเล่นเพลงเครื่องอื่นเพิ่ม ให้ทำซ้ำตั้งแต่ขั้นตอน 1)*

การเลือกโหมดเครื่องเสียง Bluetooth®

กดปุ่ม “MEDIA” (1)
การกดปุ่มแต่ละครั้งจะเป็นการเปลี่ยนโหมดดังนี้:

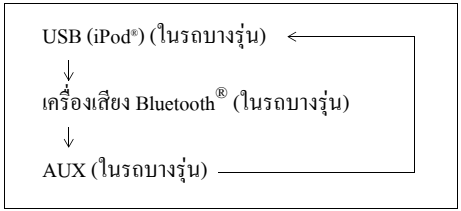

การเลือกกลุ่ม (เฉพาะรุ่นที่รองรับ)

หมุนปุ่ม “TUNE/FLD PUSH SOUND” (2) เพื่อเลือกกลุ่ม

การเลือกแทร็ค

- *กดปุ่มเลื่อนขึ้น (3) เพื่อฟังแทร็คถัดไป*
- *กดปุ่มเลื่อนลง (4) สองครั้งเพื่อฟังแทร็คก่อนหน้า เมื่อกดปุ่มเลื่อนลง (4) หนึ่งครั้ง แทร็คที่เล่นอยู่ในขณะนั้นจะเริ่มเล่นใหม่ตั้งแต่ต้น*

การกรอแทร็คเดินหน้า/ถอยหลัง

- กดปุ่มเลื่อนขึ้น (3) ค้างไว้เพื่อกรอแทร็คไปข้างหน้าอย่างรวดเร็ว
- กดปุ่มเลื่อนลง (4) ค้างไว้เพื่อกรอแทร็คถอยหลัง

หมายเหตุ:
ฟังก์ชั่นบางฟังก์ชั่นอาจใช้งานไม่ได้ ทั้งนี้ขึ้นอยู่กับรุ่นของเครื่องเล่นเพลงระบบ Bluetooth®

การเปลี่ยนการแสดงผล

กดปุ่ม “DISP” (5)
การกดปุ่มแต่ละครั้งจะเป็นการเปลี่ยนการแสดงผลดังนี้:

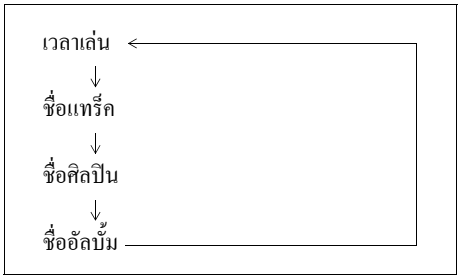

หมายเหตุ:
ถ้าข้อมูลตัวอักษรมีมากกว่า 16 ตัว เครื่องหมาย “>” จะปรากฏขึ้นที่ท้ายตัวอักษรด้านขวา การกดปุ่ม “DISP” (5) ค้างไว้เป็นเวลา 1 วินาทีหรือนานกว่าจะสามารถแสดงหน้าถัดไปได้

การเลือกเครื่องเล่นเพลง (Select Audio)

เลือกเครื่องเล่นเพลงที่ต้องการจับคู่จากรายการเครื่องเล่นเพลงที่ลงทะเบียนไว้ได้โดยปฏิบัติตามขั้นตอนด้านล่างนี้

1) กดปุ่มตั้งค่า Bluetooth® (7) หรือ (8) เมนูตั้งค่า Bluetooth® จะปรากฏขึ้น
2) หมุนปุ่ม “TUNE/FLD PUSH SOUND” (2) เพื่อเลือก “Setup Bluetooth” แล้วกดปุ่ม (2) เพื่อยืนยันการเลือก
3) หมุนปุ่ม “TUNE/FLD PUSH SOUND” (2) เพื่อเลือก “List Audio” และกดปุ่ม (2) เพื่อยืนยันการเลือก
4) หมุนปุ่ม “TUNE/FLD PUSH SOUND” (2) เพื่อเลือกเครื่องเล่นเพลงที่ต้องการใช้งาน และกดปุ่ม (2) เพื่อยืนยันการเลือก
5) หมุนปุ่ม “TUNE/FLD PUSH SOUND” (2) เพื่อเลือก “Select” และกดปุ่ม (2) เพื่อยืนยันการเลือก

หมายเหตุ:

- *เมื่อเลือก “Go Back” หรือกดปุ่มย้อนกลับ (6) เมนูก่อนหน้าจะปรากฏขึ้น*
- *โทรศัพท์จะถูกปลดการเชื่อมต่อเมื่อเลือกเครื่องเล่นเพลงระบบ Bluetooth®*

รายการเครื่องเล่นเพลง (List Audio)

แสดงรายชื่อเครื่องเล่นเพลงที่ลงทะเบียนไว้ตามลำดับได้โดยปฏิบัติตามขั้นตอนด้านล่างนี้

1) กดปุ่มตั้งค่า Bluetooth® (7) หรือ (8) เมนูตั้งค่า Bluetooth® จะปรากฏขึ้น
2) หมุนปุ่ม “TUNE/FLD PUSH SOUND” (2) เพื่อเลือก “Setup Bluetooth” แล้วกดปุ่ม (2) เพื่อยืนยันการเลือก
3) หมุนปุ่ม “TUNE/FLD PUSH SOUND” (2) เพื่อเลือก “List Audio” และกดปุ่ม (2) เพื่อยืนยันการเลือก รายชื่อเครื่องเล่นเพลงที่บันทึกไว้จะแสดงตามลำดับ

หมายเหตุ:

เมื่อเลือก “Go Back” หรือกดปุ่มย้อนกลับ (6) เมนูก่อนหน้าจะปรากฏขึ้น

การตั้งรหัสผ่าน (Set Passkey)

ตั้งหมายเลขรหัสผ่าน (Passkey) ได้โดยปฏิบัติตามขั้นตอนด้านล่างนี้

1) กดปุ่มตั้งค่า Bluetooth® (7) หรือ (8) เมนูตั้งค่า Bluetooth® จะปรากฏขึ้น
2) หมุนปุ่ม “TUNE/FLD PUSH SOUND” (2) เพื่อเลือก “Setup Bluetooth” แล้วกดปุ่ม (2) เพื่อยืนยันการเลือก
3) หมุนปุ่ม “TUNE/FLD PUSH SOUND” (2) เพื่อเลือก “Passkey” และกดปุ่ม (2) เพื่อยืนยันการเลือก
4) หมุนปุ่ม “TUNE/FLD PUSH SOUND” (2) เพื่อเลือก “Enter New Passkey” และกดปุ่ม (2) เพื่อยืนยันการเลือก
5) หมุนหรือกดปุ่ม “TUNE/FLD PUSH SOUND” (2) เพื่อเลือก “Confirm”
6) หมุนปุ่ม “TUNE/FLD PUSH SOUND” (2) เพื่อเลือกหมายเลขหลักแรก และกดปุ่ม (2) เพื่อยืนยันการเลือก เลือกและตั้งหมายเลขหลักที่สอง สาม และสี่ตามลำดับโดยใช้วิธีเดียวกันนี้ เมื่อตั้งหมายเลขไม่ถึงแปดหลักให้ป้อนช่องว่างในหลักที่เหลือ
7) กดปุ่ม “TUNE/FLD PUSH SOUND” (2) เพื่อยืนยันการตั้งรหัสผ่าน

หมายเหตุ:

เมื่อเลือก “Go Back” หรือกดปุ่มย้อนกลับ (6) เมนูก่อนหน้าจะปรากฏขึ้น

การลบข้อมูลเครื่องเล่นเพลง (Delete Audio)

ลบข้อมูลเครื่องเล่นเพลงที่ลงทะเบียนไว้ได้โดยปฏิบัติตามขั้นตอนด้านล่างนี้

1) กดปุ่มตั้งค่า Bluetooth® (7) หรือ (8) เมนูตั้งค่า Bluetooth® จะปรากฏขึ้น
2) หมุนปุ่ม “TUNE/FLD PUSH SOUND” (2) เพื่อเลือก “Setup Bluetooth” แล้วกดปุ่ม (2) เพื่อยืนยันการเลือก
3) หมุนปุ่ม “TUNE/FLD PUSH SOUND” (2) เพื่อเลือก “List Audio” และกดปุ่ม (2) เพื่อยืนยันการเลือก
4) หมุนปุ่ม “TUNE/FLD PUSH SOUND” (2) เพื่อเลือกเครื่องเล่นเพลงที่ต้องการลบ และกดปุ่ม (2) เพื่อยืนยันการเลือก
5) หมุนปุ่ม “TUNE/FLD PUSH SOUND” (2) เพื่อเลือก “Delete” และกดปุ่ม (2) เพื่อยืนยันการเลือก
6) หมุนปุ่ม “TUNE/FLD PUSH SOUND” (2) เพื่อเลือก “Delete?” และกดปุ่ม (2) เพื่อยืนยันการเลือก
7) หมุนปุ่ม “TUNE/FLD PUSH SOUND” (2) เพื่อเลือก “Confirm” และกดปุ่ม (2) เพื่อให้การลบเสร็จสิ้น

หมายเหตุ:
เมื่อเลือก “Go Back” หรือกดปุ่มย้อนกลับ (6) เมนูก่อนหน้าจะปรากฏขึ้น

คำจำกัดสิทธิ์ความรับผิดชอบต่อฟังก์ชั่น Bluetooth®

- อาจไม่สามารถใช้ฟังก์ชั่น Bluetooth® ได้เลยหรืออาจมีการจำกัดฟังก์ชั่นบางอย่างของ Bluetooth® ไว้ทั้งนี้ขึ้นอยู่กับความเข้ากันได้ของโทรศัพท์รุ่นนั้นๆ
- ประสิทธิภาพการเชื่อมต่อหรือคุณภาพเสียงอาจลดลงได้ทั้งนี้ขึ้นอยู่กับสภาวะต่างๆ
- หลังจากกดสวิตช์สตาร์ทเครื่องยนต์เพื่อเปลี่ยนโหมดสตาร์ทไปที่ ON ระบบเครื่องเสียงจะใช้เวลาประมาณ 2-3 วินาทีเพื่อค้นหาและเชื่อมต่ออุปกรณ์ Bluetooth® (ถ้ามีการจับคู่อุปกรณ์แล้ว)

สวิตช์ควบคุมเครื่องเสียงที่พวงมาลัย (ในรถบางรุ่น)

ท่านสามารถควบคุมการทำงานพื้นฐานของระบบเครื่องเสียงได้โดยใช้สวิตช์ที่พวงมาลัย

ตัวอย่าง

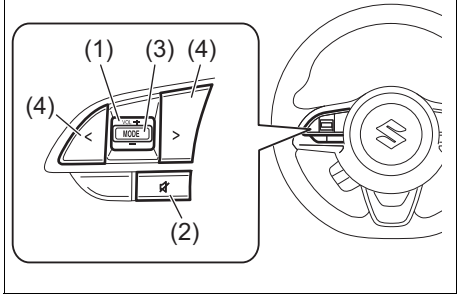

56RH00552

การปรับระดับเสียง

- การเพิ่มระดับเสียง ให้กดด้าน “+” ของปุ่ม VOLUME (1) ค้างไว้ ระดับเสียงจะเพิ่มขึ้นอย่างต่อเนื่องจนกว่าจะปล่อยสวิตช์
- การลดระดับเสียง ให้กดด้าน “-” ของปุ่ม VOLUME (1) ค้างไว้ ระดับเสียงจะลดลงอย่างต่อเนื่องจนกว่าจะปล่อยสวิตช์
- การปิดเสียง ให้กดสวิตช์ (2)

การเลือกโหมด

กดสวิตช์ “MODE” (3)
การกดสวิตช์แต่ละครั้งจะเป็นการเปลี่ยนโหมดดังนี้:

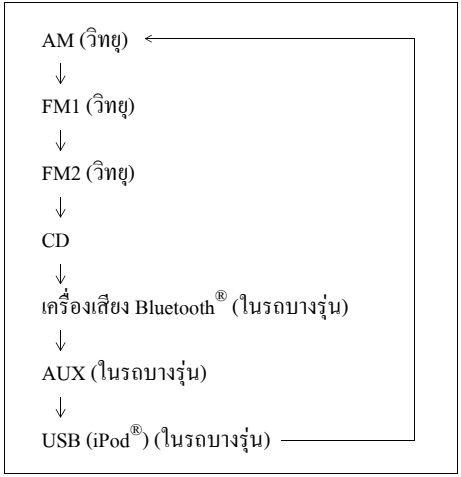

สามารถเปิดระบบเครื่องเสียงได้โดยการกดสวิตช์ (3)

การเลือกสถานีวิทยุ (โหมด AM, FM1, FM2, DAB1, DAB2)

- การเลือกสถานีวิทยุที่ตั้งไว้ถัดไป ให้กด “>” ของสวิตช์ (4) แล้วปล่อยทันที
- การเลือกสถานีวิทยุที่ตั้งไว้ก่อนหน้านี้ ให้กด “<” ของสวิตช์ (4) แล้วปล่อยทันที
- การค้นหาสถานีวิทยุที่มีคลื่นความถี่สูงขึ้น ให้กด “>” ของสวิตช์ (4) เป็นเวลา 1 วินาทีหรือนานกว่า
- การค้นหาสถานีวิทยุที่มีคลื่นความถี่ต่ำลง ให้กด “<” ของสวิตช์ (4) เป็นเวลา 1 วินาทีหรือนานกว่า

การเลือกแทร็ค (โหมด CD, USB (iPod®), เครื่องเสียง Bluetooth®)

- การข้ามไปยังแทร็คถัดไป ให้กด “>” ของสวิตช์ (4) แล้วปล่อยทันที
- การข้ามไปยังแทร็คก่อนหน้านี้ ให้กด “<” ของสวิตช์ (4) สองครั้งแล้วปล่อยทันที
  เมื่อกดสวิตช์ (4) หนึ่งครั้งแล้วปล่อยทันที แทร็คที่เล่นอยู่ในขณะนั้นจะเริ่มเล่นใหม่ตั้งแต่ต้น

การกรอแทร็คเดินหน้า/ถอยหลัง

- การกรอแทร็คเดินหน้า ให้กด “>” ของสวิตช์ (4) เป็นเวลา 1 วินาทีหรือนานกว่า
- การกรอแทร็คถอยหลัง ให้กด “<” ของสวิตช์ (4) เป็นเวลา 1 วินาทีหรือนานกว่า

ระบบป้องกันการโจรกรรม

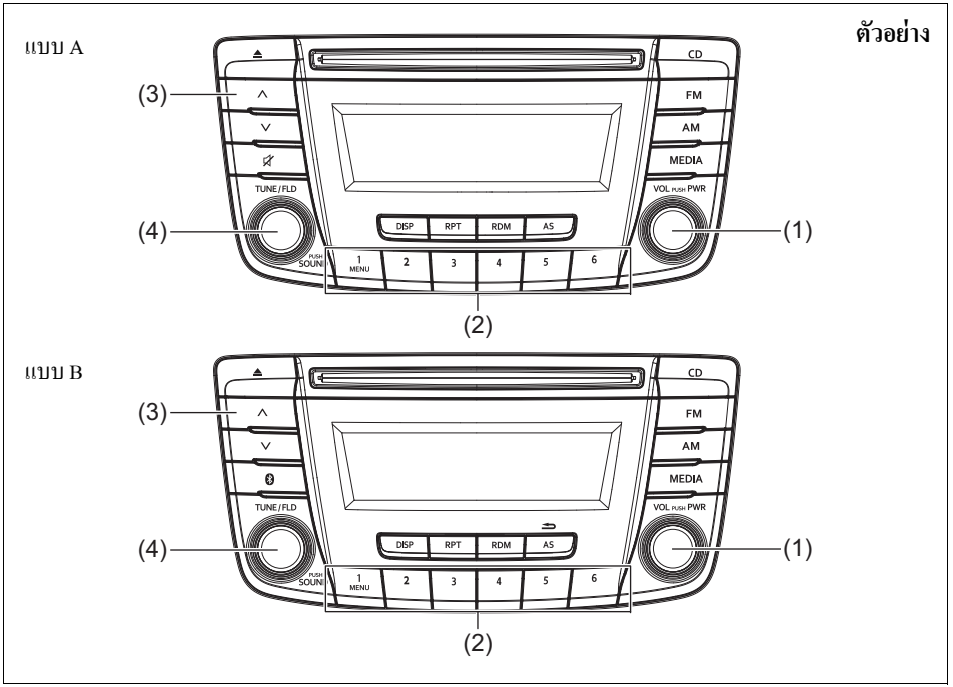

57RK100

(1) ปุ่ม “VOL PUSH PWR”
(2) ปุ่มตั้งค่าล่วงหน้า ([1] ถึง [6])
(3) ปุ่มเลื่อนขึ้น
(4) ปุ่ม “TUNE/FLD PUSH SOUND”

ฟังก์ชั่นป้องกันการโจรกรรมมีวัตถุประสงค์เพื่อกันขโมย เช่น เมื่อนำเครื่องเสียงไปติดตั้งในรถคันอื่น เครื่องเสียงจะไม่ทำงาน

ฟังก์ชั่นนี้จะทำงานโดยให้ท่านป้อนรหัสประจำตัว (PIN) เมื่อระบบเครื่องเสียงถูกตัดการเชื่อมต่อจากแหล่งจ่ายไฟ เช่น ขณะที่ระบบเครื่องเสียงถูกถอดออกหรือมีการปลดขั้วแบตเตอรี่ ระบบจะไม่ทำงานจนกว่าจะมีการป้อนรหัส PIN อีกครั้ง

การตั้งค่าฟังก์ชั่นป้องกันการโจรกรรม

1) กดปุ่ม “VOL PUSH PWR” (1) เพื่อปิดเครื่อง
2) กดปุ่มหมายเลข [1] และ [6] ของปุ่มตั้งค่าล่วงหน้า (2) ค้างไว้และกดปุ่ม “VOL PUSH PWR” (1)
   ข้อความ “SECURITY” จะปรากฏขึ้น
3) กดปุ่มเลื่อนขึ้น (3) และปุ่มหมายเลข [1] ของปุ่มตั้งค่าล่วงหน้า (2) พร้อมกัน
4) ป้อนตัวเลข 4 หลักเพื่อตั้งเป็นรหัส PIN โดยใช้ตัวเลขจากปุ่มหมายเลข [1] - [4] ของปุ่มตั้งค่าล่วงหน้า (2)
5) กดปุ่ม “TUNE/FLD PUSH SOUND” (4) ค้างไว้เป็นเวลา 1 วินาทีหรือนานกว่าเพื่อตั้งค่าฟังก์ชั่นป้องกันการโจรกรรม

หมายเหตุ:
โปรดจดบันทึกรหัส PIN ที่ได้ตั้งไว้ แล้วเก็บไว้ใช้ในครั้งต่อไป

การยกเลิกระบบป้องกันการโจรกรรม

การยกเลิกระบบป้องกันการโจรกรรม ให้ลบรหัส PIN ที่ตั้งไว้

1) กดปุ่ม “VOL PUSH PWR” (1) เพื่อปิดเครื่อง
2) กดปุ่มหมายเลข [1] และ [6] ของปุ่มตั้งค่าล่วงหน้า (2) ค้างไว้และกดปุ่ม “VOL PUSH PWR” (1)
   ข้อความ “PIN ENTRY” จะปรากฏ
3) กดปุ่มเลื่อนขึ้น (3) และปุ่มหมายเลข [1] ของปุ่มตั้งค่าล่วงหน้า (2) พร้อมกัน
4) ป้อนตัวเลข 4 หลักเพื่อตั้งเป็นรหัส PIN โดยใช้ตัวเลขจากปุ่มหมายเลข [1] - [4] ของปุ่มตั้งค่าล่วงหน้า (2)
5) กดปุ่ม “TUNE/FLD PUSH SOUND” (4) ค้างไว้เป็นเวลา 1 วินาทีหรือนานกว่าเพื่อลบรหัส PIN ที่ตั้งไว้ เครื่องหมาย “----” จะปรากฏขึ้นและระบบป้องกันการโจรกรรมจะถูกยกเลิก

หมายเหตุ:
การเปลี่ยนรหัส PIN ต้องลบรหัส PIN ปัจจุบันของท่านออกก่อน แล้วจึงตั้งรหัสใหม่

การยืนยันรหัสประจำตัว (PIN)

เมื่อแหล่งจ่ายไฟหลักถูกตัดการเชื่อมต่อ เช่น ขณะเปลี่ยนแบตเตอรี่ ฯลฯ ท่านจะต้องป้อนรหัส PIN เพื่อให้สามารถใช้ระบบเครื่องเสียงได้อีกครั้ง

1) บิดสวิตช์สตาร์ทไปที่ตำแหน่ง “ACC” หรือโหมดสตาร์ทไปที่ “ON”
   ข้อความ “SECURITY” จะปรากฏขึ้น
2) กดปุ่มเลื่อนขึ้น (3) และปุ่มหมายเลข [1] ของปุ่มตั้งค่าล่วงหน้า (2) พร้อมกัน
3) ป้อนตัวเลข 4 หลักเพื่อตั้งเป็นรหัส PIN โดยใช้ตัวเลขจากปุ่มหมายเลข [1] - [4] ของปุ่มตั้งค่าล่วงหน้า (2)
4) กดปุ่ม “TUNE/FLD PUSH SOUND” (4) ค้างไว้ 1 วินาที หรือนานกว่า
   เมื่อป้อนรหัส PIN เดียวกันกับรหัสที่ตั้งไว้ ระบบเครื่องเสียงจะปิดการทำงานโดยอัตโนมัติ และท่านจะสามารถใช้งานระบบเครื่องเสียงได้

หมายเหตุ:
ถ้าท่านป้อนรหัส PIN ผิด ข้อความ “ERROR” และจำนวนครั้งที่ท่านสามารถป้อนรหัสผิดได้อีกจะปรากฏ
ถ้าป้อนรหัส PIN ผิด 10 ครั้ง ข้อความ “HELP” จะปรากฏและระบบเครื่องเสียงจะไม่ทำงาน

การแก้ไขปัญหา

เมื่อเกิดปัญหาขึ้น ให้ตรวจเช็คและปฏิบัติตามวิธีการด้านล่าง
ถ้าคำแนะนำที่ได้อธิบายไว้ไม่สามารถแก้ไขปัญหาได้ ขอแนะนำให้ท่านนำเครื่องเสียงเข้ารับการบริการที่ศูนย์บริการซูซูกิ

ปัญหา	สาเหตุที่เป็นไปได้	วิธีแก้ไข
ข้อมูลทั่วไป		
ไม่สามารถใช้งานได้	ฟังก์ชั่นความปลอดภัยทำงาน	เมื่อข้อความ “SECURITY” ปรากฏ ให้ป้อนรหัส PIN เมื่อข้อความ “HELP” ปรากฏ ให้ติดต่อศูนย์บริการซูซูกิ
ไม่สามารถเปิดเครื่องเสียงได้ (ไม่มีเสียง)	ฟิวส์ขาด	ติดต่อศูนย์บริการซูซูกิ
วิทยุ		
เสียงรบกวนดังเกินไป	อาจปรับไม่ตรงตามคลื่นความถี่ของสถานี	ปรับให้ตรงตามคลื่นความถี่ของสถานี
ไม่สามารถรับสัญญาณวิทยุได้โดยการปรับตั้งคลื่นอัตโนมัติ	อาจไม่มีสถานีที่มีคลื่นวิทยุที่แรงมากพอ	เลือกสถานีโดยการปรับหาคลื่นเอง
CD		
เสียงสะดุดหรือมีเสียงรบกวน	แผ่นดิสก์สกปรก	ใช้ผ้านุ่มเช็ดแผ่นดิสก์
	แผ่นดิสก์มีรอยขีดข่วนหรือบิดงออย่างมาก	เปลี่ยนแผ่นดิสก์เป็นแผ่นที่ไม่มีรอยขีดข่วนและไม่บิดงอ

ปัญหา	สาเหตุที่เป็นไปได้	วิธีแก้ไข
MP3/WMA/AAC		
ไม่มีการเล่น	แผ่นดิสก์บรรจุข้อมูลในรูปแบบที่ไม่รองรับ	ตรวจเช็ครูปแบบไฟล์
เสียงสะดุดหรือมีเสียงรบกวน	เสียงสะดุดอาจเกิดขึ้นเมื่อเล่นไฟล์ VBR (อัตราบิตแปรผันได้)	ไม่แนะนำให้เล่นไฟล์ VBR (อัตราบิตแปรผันได้)
USB		
การเล่นไม่เริ่มต้นเมื่อเชื่อมต่ออุปกรณ์ USB	ไม่มีไฟล์รูปแบบที่รองรับที่สามารถเล่นได้กับเครื่องเสียงนี้	ตรวจเช็ครูปแบบไฟล์
	การใช้กระแสไฟสำหรับอุปกรณ์ USB เกิน 1.0 A	ใช้อุปกรณ์ USB ที่ใช้กระแสไฟฟ้าต่ำกว่า 1.0 A
Bluetooth®		
การจับคู่อุปกรณ์ไม่สำเร็จ	อุปกรณ์ของรถคันนี้และอุปกรณ์ Bluetooth® อยู่ไกลกันเกินไป หรือมีวัตถุโลหะอยู่ระหว่างอุปกรณ์ Bluetooth® กับอุปกรณ์ของรถ	ย้ายตำแหน่งอุปกรณ์ Bluetooth®
	ฟังก์ชั่น Bluetooth® ของอุปกรณ์ Bluetooth® ปิดอยู่	ดูรายละเอียดที่คู่มือการใช้งานของอุปกรณ์ Bluetooth® เครื่องนั้นๆ (อุปกรณ์บางรุ่นมีฟังก์ชั่นประหยัดพลังงานซึ่งจะทำงานโดยอัตโนมัติหลังจากเวลาผ่านไปครู่หนึ่ง)
ไม่สามารถรับสายได้	พื้นที่ที่ท่านอยู่ในขณะนั้นอาจอยู่นอกเขตพื้นที่การให้บริการเครือข่าย	ขับรถไปยังพื้นที่ภายในเขตการให้บริการเครือข่ายของโทรศัพท์ที่ใช้
คุณภาพเสียงต่ำเมื่อใช้งานระบบแฮนด์ฟรี (เสียงแตก มีเสียงรบกวน ฯลฯ)	อาจมีอุปกรณ์ระบบไร้สายอีกเครื่องอยู่ในบริเวณใกล้เคียง	ปิดอุปกรณ์ระบบไร้สายนั้น หรือเก็บให้ห่างจากอุปกรณ์ของรถ

ข้อความแสดงความผิดพลาด

จอแสดงผล	สาเหตุที่เป็นไปได้	วิธีแก้ไข
CD		
“ERROR 1”	ไม่สามารถอ่านแผ่นดิสก์ได้	ใส่แผ่นดิสก์โดยหงายด้านที่มีเครื่องหมายขึ้น ตรวจเช็คแผ่นดิสก์ว่าไม่บิดงอหรือไม่มีจุดบกพร่อง เมื่อ “ERROR 1” ไม่หายไปแม้ว่าจะใส่แผ่นดิสก์ที่เป็นปกติแล้ว ให้ติดต่อศูนย์บริการซูซูกิ
“ERROR 3”	เครื่องเล่นเกิดความผิดพลาดจากสาเหตุที่ระบุไม่ได้	เมื่อแผ่น CD อยู่ในเครื่องเล่น ให้กดปุ่มนำแผ่น CD ออก เพื่อนำแผ่น CD ออกมา เมื่อไม่สามารถนำแผ่นดิสก์ออกมาได้ ให้ติดต่อศูนย์บริการซูซูกิ
USB/iPod®		
“ERROR 1”	อุปกรณ์ USB ไม่ได้เชื่อมต่อ	ตรวจเช็คการเชื่อมต่ออุปกรณ์ USB
“ERROR 2”	ไม่สามารถสื่อสารกับอุปกรณ์ USB ได้อย่างถูกต้อง	ปลดอุปกรณ์ USB ออกแล้วเสียบเข้าไปใหม่อีกครั้ง ตรวจเช็คอุปกรณ์ USB
“ERROR 3”	ไม่ทำงานเนื่องจากสาเหตุที่ระบุไม่ได้	ปลดอุปกรณ์ USB ออกแล้วเสียบเข้าไปใหม่อีกครั้ง เมื่อข้อความ “ERROR 3” ไม่หายไป ให้ติดต่อศูนย์บริการซูซูกิ
“ERROR 4”	การใช้กระแสไฟสำหรับอุปกรณ์ USB เกิน 1.0 A	ตรวจเช็คอุปกรณ์ USB

จอแสดงผล	สาเหตุที่เป็นไปได้	วิธีแก้ไข

Bluetooth®

“ERROR 1”	เครื่องเล่นเกิดความผิดพลาดจากสาเหตุที่ระบุไม่ได้	ปลดการเชื่อมต่ออุปกรณ์ Bluetooth® และเชื่อมต่อใหม่อีกครั้ง เมื่อข้อความ ERROR 1 ไม่หายไป ให้ติดต่อศูนย์บริการซูซูกิ
“CONNECTION FAILED”	จับคู่อุปกรณ์หรือเชื่อมต่อไม่สำเร็จ	ลองจับคู่อุปกรณ์หรือเชื่อมต่อใหม่อีกครั้ง
“MEMORY FULL”	ข้อมูลที่โอนมายังสมุดโทรศัพท์ถึงจำนวนสูงสุดที่กำหนด	ลบหมายเลขโทรศัพท์ที่ไม่จำเป็นออกจากสมุดโทรศัพท์ และลองโอนหมายเลขในโทรศัพท์ที่ลงทะเบียนไว้ลงในสมุดโทรศัพท์อีกครั้ง
“NOT AVAILABLE”	ไม่สามารถใช้งานได้ขณะขับขี่	ใช้งานระบบหลังจากจอดรถแล้ว

บันทึก

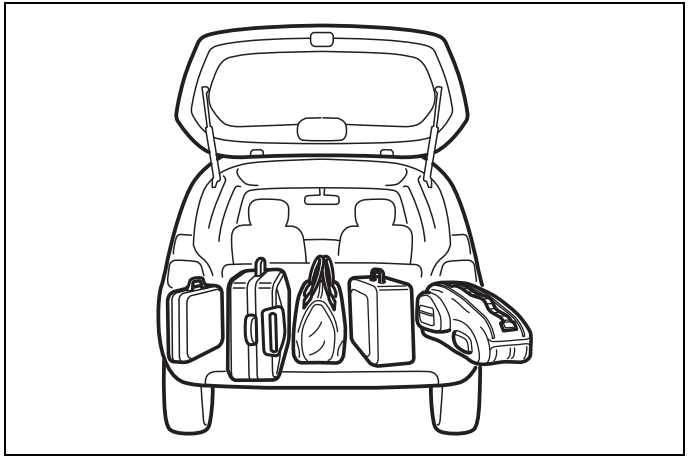

54G215

การบรรทุกสัมภาระและการลากจูง

การบรรทุกสัมภาระ 6-1
การลากจูงรถพ่วง 6-1

การบรรทุกสัมภาระ

รถของท่านได้รับการออกแบบมาให้สามารถรับน้ำหนักบรรทุกได้ตามที่กำหนดไว้ ความสามารถในการรับน้ำหนักบรรทุกของรถจะถูกกำหนดโดยน้ำหนักรถโดยรวมสุทธิ (GVWR) น้ำหนักลงเพลาสูงสุด (PAW, หน้าและหลัง) รายการของ GVWR และ PAW (หน้าและหลัง) จะถูกระบุไว้ในหมวด “ค่ากำหนด”

GVWR – น้ำหนักรถโดยรวมสุทธิ (รวมทั้งผู้โดยสารทุกท่าน อุปกรณ์เสริม สัมภาระ และน้ำหนักหัวต่อพ่วงถ้าลากจูงรถพ่วง)
PAW (หน้าและหลัง) – น้ำหนักรถเปล่าสุทธิที่เพลาแต่ละเพลา

การระบุน้ำหนักจริงของรถพร้อมน้ำหนักบรรทุก และน้ำหนักบรรทุกจริงที่เพลาหน้าและหลังจะทำได้โดยการชั่งน้ำหนักรถเท่านั้น ให้เปรียบเทียบน้ำหนักที่ชั่งได้เหล่านี้กับ GVWR และ PAW (หน้าและหลัง) ถ้าน้ำหนักรถโดยรวมหรือน้ำหนักบรรทุกที่เพลาหน้าหรือหลังเกินกว่าอัตราเหล่านี้ ท่านต้องนำสัมภาระออกให้มากพอ เพื่อให้น้ำหนักลดลงจนอยู่ภายในขีดจำกัดที่กำหนดไว้

⚠ คำเตือน

ห้ามบรรทุกน้ำหนักเกิน น้ำหนักรถโดยรวม (ผลรวมของน้ำหนักรถ ผู้โดยสารทุกท่าน อุปกรณ์เสริม สัมภาระ และน้ำหนักหัวต่อพ่วงถ้าลากจูงรถพ่วง) ต้องไม่เกินน้ำหนักรถโดยรวมสุทธิ (GVWR) นอกจากนี้ อย่าทำให้น้ำหนักบรรทุกกระจายไปที่เพลาหน้าหรือหลังเพียงด้านเดียวจนเกินขีดจำกัดน้ำหนักลงเพลาสูงสุด (PAW)

⚠ คำเตือน

พยายามจัดวางสัมภาระเพื่อกระจายน้ำหนักให้เท่ากัน เพื่อหลีกเลี่ยงไม่ให้เกิดการบาดเจ็บทางร่างกายหรือความเสียหายกับตัวรถ ให้ยึดสัมภาระให้แน่นหนาเพื่อป้องกันสัมภาระเคลื่อนที่ไปมาในกรณีที่รถเคลื่อนตัวกะทันหัน ให้จัดวางสัมภาระที่มีน้ำหนักมากไว้บนพื้นห้องเก็บสัมภาระ และให้วางเข้าไปด้านในให้มากที่สุดเท่าที่จะทำได้ ห้ามวางสัมภาระซ้อนกันจนสูงกว่าขอบด้านบนของพนักพิง

การลากจูงรถพ่วง

รถซูซูกิของท่านได้รับการออกแบบมาเพื่อบรรทุกผู้โดยสารและสัมภาระทั่วไป มิได้มีจุดประสงค์เพื่อใช้ลากจูงรถพ่วง

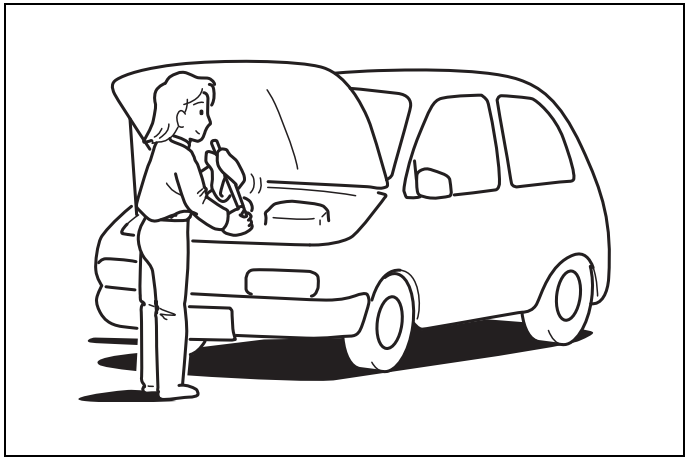

60G410

การตรวจสอบและการบำรุงรักษา

ตารางการบำรุงรักษา 7-2
ตารางการบำรุงรักษาตามระยะ 7-2
ข้อแนะนำในการบำรุงรักษาภายใต้สภาวะการใช้งานหนัก 7-5
สายพานขับ 7-7
น้ำมันเครื่องและไส้กรอง 7-7
น้ำหล่อเย็นเครื่องยนต์ 7-11
กรองอากาศ 7-13
หัวเทียน 7-13
น้ำมันเกียร์อัตราทดแปรผันต่อเนื่อง (CVT) 7-14
เบรก 7-15
พวงมาลัย 7-18
ยาง 7-18
แบตเตอรี่ 7-20
ฟิวส์ 7-22
การปรับลำแสงไฟหน้า 7-26
การเปลี่ยนหลอดไฟ 7-26
ใบปัดน้ำฝน 7-32
น้ำฉีดล้างกระจกบังลมหน้า 7-36
ระบบปรับอากาศ 7-36



60B128S

⚠ คำเตือน

โปรดใช้ความระมัดระวังเป็นพิเศษเมื่อปฏิบัติงานกับรถ เพื่อป้องกันการบาดเจ็บที่อาจเกิดขึ้นได้ ปฏิบัติตามข้อควรระมัดระวังต่อไปนี้อย่างเคร่งครัด:

- เพื่อป้องกันไม่ให้ระบบถุงลมระเบิดพองตัวโดยไม่ได้ตั้งใจหรือเพื่อป้องกันความเสียหาย โปรดตรวจสอบว่าได้ปลดแบตเตอรี่ออกและสวิตช์สตาร์ทอยู่ที่ตำแหน่ง "LOCK" หรือโหมดสตาร์ทอยู่ที่ LOCK (OFF) แล้ว เป็นเวลาอย่างน้อย ๑๐ วินาทีก่อนเริ่มปฏิบัติงานทางไฟฟ้าใดๆ กับรถซูซูกิของท่าน อย่าสัมผัสชิ้นส่วนประกอบหรือสายไฟของระบบถุงลมหรือระบบรั้งกลับเข็มขัดนิรภัย
  สายไฟจะถูกพันด้วยเทปพันสายไฟสีเหลืองหรือหุ้มด้วยฉนวนสีเหลือง และขั้วต่อก็เป็นสีเหลืองเพื่อให้สามารถจำแนกได้ง่าย
- อย่าสตาร์ทเครื่องยนต์ทิ้งไว้ในโรงรถหรือในพื้นที่แคบที่อากาศถ่ายเทไม่สะดวก

(ต่อ)

⚠ คำเตือน

(ต่อ)

- ขณะเครื่องยนต์ทำงาน ระวังอย่าให้มือ เสื้อผ้า เครื่องมือ และสิ่งของอื่นๆ เข้าใกล้พัดลมและสายพานขับ แม้ว่าพัดลมจะไม่หมุนก็ตาม แต่พัดลมอาจทำงานอัตโนมัติได้โดยไม่มีสัญญาณเตือน
- เมื่อจำเป็นต้องปฏิบัติงานโดยที่เครื่องยนต์ทำงานอยู่ ให้ตรวจสอบว่าได้ใส่เบรกมือจนสุดและคันเกียร์อยู่ในตำแหน่งเกียร์ว่าง (สำหรับรุ่นเกียร์ธรรมดา) หรือตำแหน่งเกียร์จอด (P) (สำหรับรุ่นเกียร์ CVT)
- ห้ามสัมผัสสายไฟหรือชิ้นส่วนประกอบอื่นๆ ของระบบจุดระเบิดขณะสตาร์ทเครื่องยนต์หรือขณะที่เครื่องยนต์กำลังทำงาน มิฉะนั้น ท่านอาจถูกไฟฟ้าช็อตได้
- ระมัดระวังอย่าสัมผัสถูกเครื่องยนต์ ท่อร่วมไอเสีย และท่อไอเสีย หม้อพักไอเสีย หม้อน้ำ และท่อยางน้ำที่ร้อน
- ห้ามสูบบุหรี่ ทำให้เกิดประกายไฟหรือเปลวไฟรอบๆ บริเวณที่มีน้ำมันเชื้อเพลิงหรือแบตเตอรี่ เนื่องจากบริเวณดังกล่าวจะติดไฟได้
- ห้ามเข้าไปใต้ท้องรถถ้ารองรับรถของท่านไว้โดยใช้เพียงแค่แม่แรงแบบพกพาที่ติดมากับรถเท่านั้น
- ระมัดระวังอย่าให้เกิดการลัดวงจรโดยไม่คาดคิดระหว่างขั้วบวกและขั้วลบของแบตเตอรี่

(ต่อ)

⚠ คำเตือน

(ต่อ)

- เก็บน้ำมันเครื่องที่ใช้แล้ว น้ำหล่อเย็น และของเหลวอื่นๆ ให้พ้นมือเด็กและห่างจากสัตว์เลี้ยง กำจัดของเหลวที่ใช้แล้วอย่างถูกต้อง ห้ามเทลงพื้นดิน หรือลงท่อระบายน้ำ ฯลฯ

ตารางการบำรุงรักษา

ตารางต่อไปนี้จะแสดงช่วงเวลาที่ท่านควรทำการบำรุงรักษารถของท่านตามปกติ ตารางนี้จะแสดงข้อมูลเป็นกิโลเมตรและเดือน ซึ่งท่านควรทำการตรวจสอบ ปรับตั้ง หล่อลื่น และงานซ่อมบำรุงอื่นๆ การบำรุงรักษาตามระยะดังกล่าวจะถี่ขึ้นถ้าขับขี่ภายใต้สภาวะการใช้งานหนักเป็นประจำ (ให้ดูที่ “การบำรุงรักษาที่แนะนำภายใต้สภาวะการใช้งานหนัก”)

⚠ คำเตือน

ซูซูกิขอแนะนำให้ท่านนำรถเข้ารับการบำรุงรักษาที่ศูนย์บริการซูซูกิเท่านั้น โดยเฉพาะอย่างยิ่งรายการที่มีเครื่องหมายดอกจัน (*) กำกับอยู่ ท่านอาจทำการบำรุงรักษารายการที่ไม่มีเครื่องหมายกำกับได้โดยปฏิบัติตามคำแนะนำที่ให้ไว้ในหมวดนี้ ถ้าท่านไม่มั่นใจว่าจะทำการบำรุงรักษารายการดังกล่าวได้ ให้นำรถเข้ารับบริการบำรุงรักษาที่ศูนย์บริการซูซูกิ

ข้อพึงระวัง

เมื่อจำเป็นต้องเปลี่ยนอะไหล่ของรถท่าน ขอแนะนำให้ใช้อะไหล่แท้จากซูซูกิเท่านั้น

ตารางการบำรุงรักษาตามระยะ

“R” : เปลี่ยนหรือถ่าย

“I” : ตรวจสอบ ทำความสะอาด ปรับตั้ง หล่อลื่น หรือเปลี่ยนใหม่ตามความจำเป็น

หมายเหตุ:

ตารางนี้แสดงรายการการบำรุงรักษาตามระยะจนถึงระยะทาง 100,000 กม. ถ้าเกิน 100,000 กม. ให้ทำการบำรุงรักษาแบบเดียวกันตามช่วงเวลาที่ระบุในตาราง

*ช่วงระยะเวลา: ช่วงเวลาให้พิจารณาจากมาตรวัดระยะทางที่อ่านได้ หรือจำนวนเดือน แล้วแต่ว่ากรณีใดถึงก่อน	กม. (x1,000)	1	10	20	30	40	50	60	70	80	90	100
	เดือน	1	6	12	18	24	30	36	42	48	54	60
เครื่องยนต์												
1.1 สายพานหน้าเครื่องยนต์		I	I	I	I	I	I	I	I	I	I	R
ตรวจสอบความตึงสายพาน, *ปรับตั้ง, *เปลี่ยน		I	I	I	I	I	I	I	I	I	I	R
*1.2 ระยะห่างวาล์ว		–	–	–	I	–	–	I	–	–	I	–
1.3 น้ำมันเครื่องและไส้กรองน้ำมันเครื่อง		I	R	R	R	R	R	R	R	R	R	R
1.4 น้ำหล่อเย็นเครื่องยนต์ Suzuki S-LLC: Super long life coolant (Blue)		–	–	–	–	–	–	R	–	–	–	–
ระบบจุดระเบิด												
2.1 หัวเทียนแบบอิริเดียม (ให้เปลี่ยนทุก 100,000 กม. หรือทุก 60 เดือน)		–	–	–	–	–	–	–	–	–	–	R
น้ำมันเชื้อเพลิง												
3.1 ไส้กรองอากาศ	ทางปกติ	I	I	I	I	R	I	I	I	R	I	I
	สภาพถนนที่เต็มไปด้วยฝุ่น	โปรดดูที่ตาราง “สภาพการขับขี่ที่ใช้งานหนัก”										
*3.2 ท่อทางเดินท่อน้ำมันเชื้อเพลิง		–	–	–	I	–	–	I	–	–	I	–
*3.3 ถังน้ำมันเชื้อเพลิง		–	–	–	–	I	–	–	–	I	–	–
ถังน้ำมันเชื้อเพลิง												
*4.1 วาล์ว PCV		–	–	–	–	–	–	–	–	–	I	–
*4.2 ระบบควบคุมการระบายไอน้ำมันเชื้อเพลิง		–	–	–	–	–	–	–	–	–	I	–

#1 ต้องแน่ใจว่ามีการตรวจเช็คระดับของน้ำยาหล่อเย็นในการตรวจสอบประจำวัน รายละเอียดระบุอยู่ในคู่มือการใช้รถ หัวข้อรายการตรวจสอบประจำวัน

*ช่วงระยะเวลา: ช่วงเวลาให้พิจารณาจากมาตรวัดระยะทางที่อ่านได้ หรือจำนวนเดือน แล้วแต่ว่ากรณีใดถึงก่อน	กม. (x1,000)	1	10	20	30	40	50	60	70	80	90	100
	เดือน	1	6	12	18	24	30	36	42	48	54	60
เบรก												
*5.1 ดิสก์เบรกและผ้าเบรก (ล้อหน้า, ล้อหลัง)		I	I	I	I	I	I	I	I	I	I	I
ดรัมเบรกและผ้าเบรก (ล้อหลัง)		I	I	I	I	I	I	I	I	I	I	I
*5.2 ท่อทางและแป๊ปเบรก		–	–	–	I	–	–	I	–	–	I	–
5.3 น้ำมันเบรก ตรวจสอบ, *เปลี่ยน		–	–	–	–	R	–	–	–	R	–	–
5.4 คันดึงเบรกและสายเคเบิ้ล ตรวจสอบ, *ปรับตั้ง (ครั้งแรก 20,000 ก.ม. เท่านั้น)		–	–	I	–	–	–	–	–	–	–	–
แชสซีหรือตัวถัง												
6.1 ยาง, ล้อ		I	I	I	I	I	I	I	I	I	I	I
*6.2 ยางหุ้มเพลาขับ		–	–	–	–	I	–	–	–	I	–	–
*6.3 ระบบรองรับน้ำหนัก		–	–	I	–	I	–	I	–	I	–	I
*6.4 ระบบพวงมาลัย		–	–	I	–	I	–	I	–	I	–	I
6.5 น้ำมันเกียร์อัตโนมัติ ระดับของเหลว		–	–	–	I	–	–	I	–	–	I	–
* ท่อน้ำมัน		–	–	–	–	–	I	–	–	–	–	I
6.6 กลอน, บานพับและล็อคทั้งหมด		–	–	I	–	I	–	I	–	I	–	I
*6.7 ตัวกรองระบบปรับอากาศ		–	–	I	–	R	–	I	I	R	–	I

⚠ คำเตือน

โช้คอัพ (ระบบช่วงล่าง) บรรจุด้วยแก๊สแรงดันสูง ห้ามถอดแยกชิ้นส่วนหรือเผาไฟ หลีกเลี่ยงการเก็บใกล้แหล่งความร้อนหรืออุปกรณ์ที่มีความร้อน เมื่อจะทิ้งโช้คอัพต้องปล่อยแก๊สออกให้หมดจนปลอดภัย ให้สอบถามผู้จัดจำหน่ายของท่านสำหรับความช่วยเหลือ

ข้อแนะนำในการบำรุงรักษาภายใต้สภาวะการใช้งานหนัก

ถ้าใช้งานรถยนต์ภายใต้สภาพที่ตรงกับรหัสการใช้งานหนักใดๆ ที่ให้ไว้ด้านล่างเป็นประจำ ขอแนะนำให้ทำการบำรุงรักษาตามระยะที่กำหนดไว้ ดังแสดงในตารางด้านล่าง

รหัสสภาพการใช้งานที่หนัก

A – ขับขี่ระยะทางสั้นๆ เป็นประจำ

B – ขับขี่บนถนนขรุขระและ/หรือถนนที่เป็นโคลน

C – ขับขี่บนถนนที่มีฝุ่นมาก

D – ขับขี่ในสภาพอากาศหนาวจัดและ/หรือบนถนนที่มีไอเค็ม

E – ขับขี่ระยะทางสั้นๆ ในสภาพที่หนาวจัดเป็นประจำ

F – ใช้น้ำมันเชื้อเพลิงที่มีส่วนผสมของสารตะกั่ว

G – ใช้ความเร็วสูงประจำหรืออุณหภูมิเครื่องยนต์เปลี่ยนแปลงอย่างรวดเร็ว

H – ลากจูง รถพ่วง (ถ้าได้รับอนุญาต)

รหัสสภาวะการใช้งานหนัก	การบำรุงรักษา		การบำรุงรักษา	ระยะเวลาการบำรุงรักษา
– B C D – – – –	สายพานหน้าเครื่อง		I	ทุก 20,000 กม. หรือ 12 เดือน
			R	ทุก 60,000 กม. หรือ 36 เดือน
A – C D E F – H	น้ำมันเครื่องและไส้กรองน้ำมันเครื่อง		R	ทุก 5,000 กม.
				หรือทุก 3 เดือน
A B C D E F – H	หัวเทียน	หัวเทียนแบบอิริเดียม	R	ทุก 60,000 กม. หรือทุก 36 เดือน
– – C – – – – –	ตัวกรองระบบปรับอากาศ *1		I	ทุก 2,500 กม.
			R	ทุก 10,000 กม. หรือทุก 6 เดือน

รหัสสภาวะการใช้งานหนัก								การบำรุงรักษา	การบำรุงรักษา	ระยะเวลาการบำรุงรักษา
–	–	–	–	–	–	G	–	ตรวจสอบระดับน้ำมันเกียร์ CVT บ่อยขึ้น	I	ทุก 30,000 กม.หรือ 18 เดือน
–	B	C	D	–	–	–	H	ลูกปืนล้อ	I	ทุก 20,000 กม. หรือ 12 เดือน
–	B	–	D	E	–	–	H	ยางหุ้มเพลาขับ	I	ทุก 20,000 กม. หรือ 12 เดือน
–	–	C	D	–	–	–	–	ไส้กรองอากาศของระบบปรับอากาศ	I	ทุก 10,000 กม. หรือทุก 6 เดือน
									R	ทุก 20,000 กม. หรือ 12 เดือน

หมายเหตุ:

I – ตรวจสอบ ทำความสะอาด ปรับตั้ง หล่อลื่นหรือเปลี่ยนถ้าจำเป็น

R – เปลี่ยน

T – ขันให้แน่นตามค่าแรงขันที่กำหนด

*** ตรวจสอบหรือเปลี่ยนบ่อยขึ้น ถ้าจำเป็น**

สายพานขับ

⚠ คำเตือน

ขณะเครื่องยนต์ทำงาน ระวังอย่าให้มือ เส้นผม เสื้อผ้า เครื่องมือ และสิ่งของอื่นๆ เข้าใกล้พัดลมและสายพานขับ

หลังจากดับเครื่องยนต์ ตรวจสอบว่าความตึงของสายพานขับถูกต้อง ถ้าสายพานหลวมเกินไป อาจเป็นเหตุให้การชาร์จไฟแบตเตอรี่ไม่เพียงพอ เครื่องยนต์ร้อนจัด ระบบปรับอากาศทำงานไม่สมบูรณ์ หรือสายพานสึกหรอมากผิดปกติ เมื่อใช้นิ้วหัวแม่มือกดที่กึ่งกลางสายพานระหว่างพูลเลย์ ควรมีระยะหย่อนสายพานตามที่แสดงในภาพประกอบ

นอกจากนี้ ท่านควรตรวจสอบสายพานเพื่อให้แน่ใจว่าสายพานไม่ชำรุดเสียหายด้วย

ถ้าท่านจำเป็นต้องเปลี่ยนหรือปรับตั้งสายพาน ให้นำรถเข้ารับการปรับตั้งหรือเปลี่ยนสายพานที่ศูนย์บริการซูซูกิ

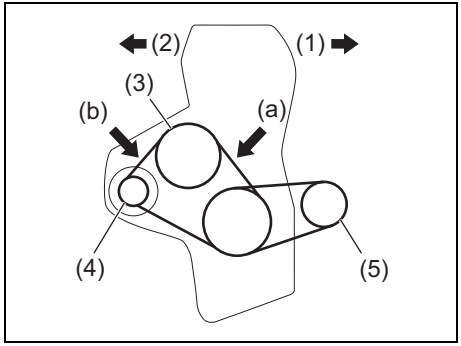

57RK119

(1) ด้านหน้ารถ (2) ด้านหลังรถ

(3) ปั๊มน้ำ (4) ไดชาร์จ

(5) คอมเพรสเซอร์เครื่องปรับอากาศ

ระยะหย่อนสายพาน (100 นิวตัน (10 กก., 22 ปอนด์) เมื่อกด)

(a) เปลี่ยนสายพานใหม่:

4.8 - 5.9 มม. (0.19 - 0.23 นิ้ว)

ปรับตั้งสายพานใหม่:

7.1 - 8.2 มม. (0.28 - 0.32 นิ้ว)

(b) เปลี่ยนสายพานใหม่:

3.4 - 4.3 มม. (0.13 - 0.17 นิ้ว)

ปรับตั้งสายพานใหม่:

5.3 - 6.0 มม. (0.21 - 0.24 นิ้ว)

น้ำมันเครื่องและไส้กรอง

น้ำมันเครื่องที่กำหนดให้ใช้

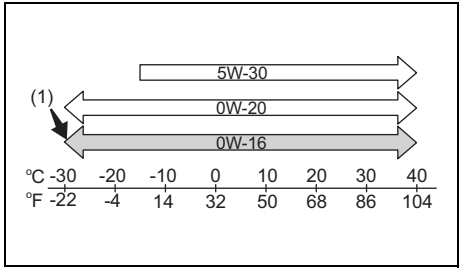

57RK120

(1) แนะนำให้ใช้

ตรวจสอบว่าน้ำมันเครื่องที่ท่านใช้มีคุณภาพตามเกรดที่ระบุไว้ด้านล่าง:

- API SL, SM หรือ SN

เลือกความหนืดน้ำมันเครื่องที่เหมาะสมตามที่แสดงไว้ในแผนภูมิด้านบน

น้ำมันเครื่องเกรด SAE 0W-16 (1) คือตัวเลือกที่ดีที่สุดสำหรับการประหยัดน้ำมันเชื้อเพลิงและการสตาร์ทเครื่องยนต์ในสภาพอากาศเย็น

หมายเหตุ:
ขอแนะนำให้ท่านใช้น้ำมันเครื่องแท้ของซูซูกิ ท่านสามารถหาซื้อได้ที่ศูนย์บริการซูซูกิ

การตรวจเช็คระดับน้ำมันเครื่อง

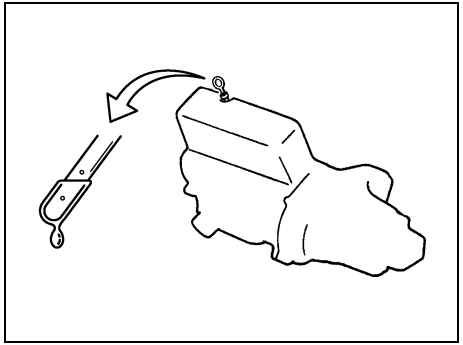

80G064

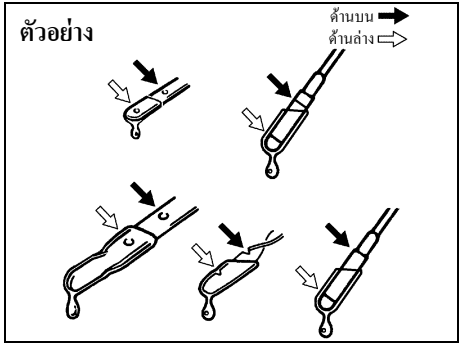

52D084

การรักษาระดับน้ำมันเครื่องให้อยู่ในระดับที่ถูกต้องเพื่อหล่อลื่นเครื่องยนต์นั้นเป็นสิ่งสำคัญ ให้ตรวจเช็คระดับน้ำมันเครื่องขณะที่รถจอดบนพื้นราบได้ระดับ เนื่องจากการอ่านระดับน้ำมันเครื่องอาจไม่ถูกต้องถ้ารถจอดอยู่บนทางลาดชัน นอกจากนี้ ท่านควรตรวจเช็คระดับน้ำมันเครื่องก่อนสตาร์ทเครื่องยนต์ หรือหลังจากดับเครื่องแล้วอย่างน้อย 5 นาที

เพื่อให้จำแนกได้ง่าย ด้ามจับของก้านวัดระดับน้ำมันเครื่องจะเป็นสีเหลือง

ดึงก้านวัดระดับน้ำมันเครื่องออก ใช้ผ้าสะอาดเช็ดน้ำมันออก จากนั้น เสียบก้านวัดลงไปในเครื่องยนต์จนสุด แล้วดึงออกอีกครั้ง น้ำมันเครื่องบนก้านวัดควรอยู่ระหว่างขีดบนและขีดล่างตามที่แสดงไว้บนก้านวัด ถ้าระดับน้ำมันเครื่องอยู่ใกล้กับขีดล่าง ให้เติมน้ำมันเครื่องลงไปจนระดับน้ำมันเครื่องอยู่ที่ขีดบน

ข้อพึงระวัง
ถ้าไม่ตรวจเช็คระดับน้ำมันเครื่องเป็นประจำ เครื่องยนต์อาจเสียหายรุนแรงได้เนื่องจากมีน้ำมันเครื่องไม่เพียงพอ

การเติมน้ำมันเครื่อง

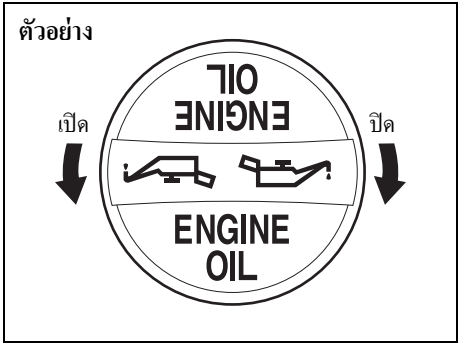

52RM60020

เปิดฝาน้ำมันเครื่องออก แล้วเทน้ำมันผ่านลงไปในช่องเติมช้าๆ จนระดับน้ำมันเครื่องเพิ่มถึงขีดบนของก้านวัดระดับน้ำมันเครื่อง ระมัดระวังอย่าเติมจนล้น น้ำมันเครื่องที่มากเกินไปจะส่งผลเสียได้ใกล้เคียงกับปริมาณน้ำมันเครื่องที่น้อยเกินไป หลังจากเติมน้ำมันเครื่องแล้ว ให้สตาร์ทเครื่องยนต์และปล่อยให้เครื่องยนต์เดินเบาเป็นเวลาประมาณหนึ่งนาที ดับเครื่องยนต์ แล้วรอประมาณ 5 นาที จากนั้น ให้ตรวจเช็คระดับน้ำมันเครื่องอีกครั้ง

การเปลี่ยนน้ำมันเครื่องและไส้กรอง

ถ่ายน้ำมันเครื่องขณะที่เครื่องยนต์ยังอุ่นอยู่

ตัวอย่าง

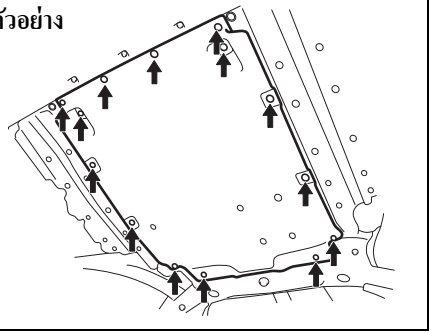

52RM70010

1) ถอดโบลท์และสกรูออก และถอดฝาครอบใต้เครื่องยนต์ออก

ตัวอย่าง

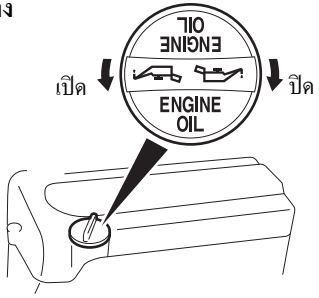

52RM60030

2) เปิดฝาน้ำมันเครื่อง
3) วางอ่างถ่ายน้ำมันเครื่องไว้ใต้ปลั๊กถ่าย
4) ใช้ประแจถอดปลั๊กถ่าย แล้วถ่ายน้ำมันเครื่องออก

⚠ ข้อควรระวัง

อุณหภูมิน้ำมันเครื่องอาจสูงมากพอที่จะทำให้นิ้วของท่านพองได้ขณะที่คลายปลั๊กถ่ายออก ดังนั้น ให้รอจนกว่าปลั๊กถ่ายจะเย็นลงพอที่จะสัมผัสได้ด้วยมือเปล่า

ตัวอย่าง

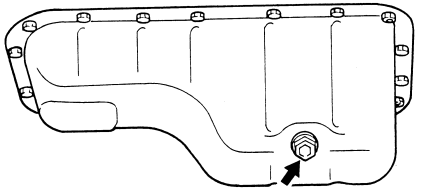

60G306

ค่าแรงขันที่กำหนดสำหรับปลั๊กถ่าย:
35 นิวตัน-เมตร (3.6 กก.-เมตร, 25.8 ปอนด์-ฟุต)

⚠ คำเตือน

น้ำมันเครื่องเป็นอันตราย เด็กและสัตว์เลี้ยงอาจได้รับอันตรายจากการกลืนน้ำมันเครื่องใหม่และน้ำมันเครื่องที่ใช้แล้ว ดังนั้น ให้เก็บน้ำมันเครื่องใหม่และน้ำมันเครื่องที่ใช้แล้ว และไส้กรองน้ำมันเครื่องที่ใช้แล้วให้พ้นมือเด็กและห่างจากสัตว์เลี้ยง
การสัมผัสกับน้ำมันเครื่องที่ใช้แล้วบ่อยครั้งและเป็นเวลานานอาจเป็นสาเหตุให้เกิดโรคมะเร็งผิวหนังได้ อย่างไรก็ตาม การสัมผัสกับน้ำมันเครื่องที่ใช้แล้วในระยะเวลาสั้นๆ ก็อาจทำให้ผิวหนังระคายเคืองได้เช่นกัน

(ต่อ)

⚠ คำเตือน

(ต่อ)

เพื่อหลีกเลี่ยงการสัมผัสกับน้ำมันเครื่องที่ใช้แล้วให้มากที่สุด ให้สวมเสื้อแขนยาวและถุงมือกันความชื้น (เช่น ถุงมือสำหรับล้างจาน) เมื่อเปลี่ยนถ่ายน้ำมันเครื่อง ถ้าน้ำมันเครื่องสัมผัสถูกผิวหนัง ให้ล้างออกให้ทั่วด้วยสบู่และน้ำสะอาด

ทำความสะอาดเสื้อผ้าหรือผ้าต่างๆ ถ้าเปื้อนน้ำมัน จากนั้น ให้รีไซเคิลหรือกำจัดน้ำมันเครื่องและไส้กรองน้ำมันเครื่องที่ใช้แล้วอย่างถูกต้อง

5) ติดตั้งปลั๊กถ่ายและปะเก็นตัวใหม่กลับเข้าที่ ใช้ประแจขันปลั๊กถ่ายให้แน่นตามค่าแรงขันที่ระบุไว้

การเปลี่ยนไส้กรองน้ำมันเครื่อง

1) ใช้ประแจขันกรองน้ำมันเครื่องขันไส้กรองน้ำมันเครื่องทวนเข็มนาฬิกา แล้วถอดออก
2) ใช้ผ้าสะอาดเช็ดหน้าสัมผัสการติดตั้งที่เครื่องยนต์ซึ่งจะใช้ติดตั้งไส้กรองน้ำมันเครื่องใหม่
3) เกลี่ยน้ำมันเครื่องเล็กน้อยรอบๆ ปะเก็นกรองน้ำมันเครื่องใหม่
4) ใช้มือหมุนไส้กรองใหม่จนกระทั่งปะเก็นกรองน้ำมันเครื่องสัมผัสกับหน้าสัมผัสการติดตั้ง

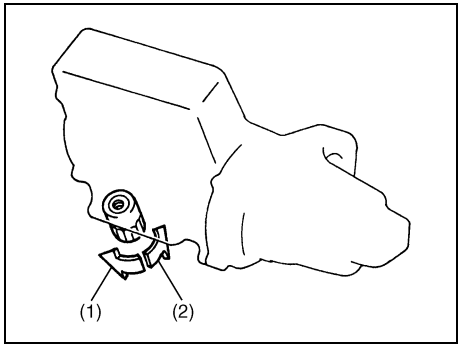

54G092

(1) คลาย
(2) ขันแน่น

การขันแน่น (ภาพจากด้านบนของไส้กรองน้ำมันเครื่อง)

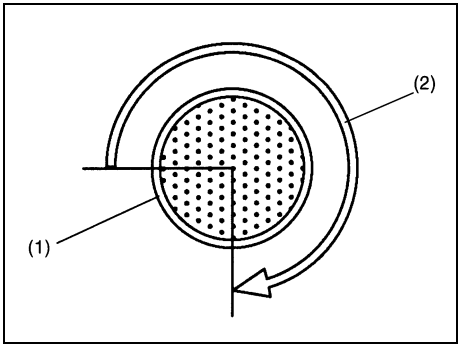

54G093

(1) ไส้กรองน้ำมันเครื่อง
(2) 3/4 รอบ

ข้อพึงระวัง

การระบุตำแหน่งที่ปะเก็นกรองน้ำมันเครื่องสัมผัสกับหน้าสัมผัสการติดตั้งครั้งแรกอย่างแม่นยำเป็นสิ่งสำคัญในการขันไส้กรองน้ำมันเครื่องอย่างถูกต้อง

5) ขันไส้กรองตามรอบที่ระบุไว้ด้านล่างจากจุดที่สัมผัสกับหน้าสัมผัสการติดตั้ง (หรือตามค่าแรงขันที่กำหนดไว้) โดยใช้ประแจขันกรองน้ำมันเครื่อง

ค่าแรงขันที่กำหนดสำหรับไส้กรองน้ำมันเครื่อง:
3/4 รอบหรือ
14 นิวตัน-เมตร (1.4 กก.-เมตร, 10.3 ปอนด์-ฟุต)

ข้อพึงระวัง
เพื่อป้องกันไม่ให้น้ำมันเครื่องรั่วไหล ให้ตรวจสอบว่าได้ขันไส้กรองน้ำมันเครื่องจนแน่นแล้ว แต่ระวังอย่าให้แน่นจนเกินไป

การเติมน้ำมันเครื่องและการตรวจเช็ครอยรั่วของน้ำมันเครื่อง

1) เทน้ำมันเครื่องผ่านช่องเติม และปิดฝาน้ำมันเครื่องกลับเข้าที่
สำหรับความจุโดยประมาณของน้ำมันเครื่อง ให้ดูที่หัวข้อ "น้ำมันเชื้อเพลิง/น้ำมันหล่อลื่นและความจุ (โดยประมาณ)" ในหมวด "ค่ากำหนด"
2) สตาร์ทเครื่องยนต์และตรวจสอบไส้กรองน้ำมันเครื่องและปลั๊กถ่ายหารอยรั่ว ให้เครื่องยนต์ทำงานที่ความเร็วรอบต่างๆ อย่างน้อย 5 นาที
3) ดับเครื่องและรอประมาณ 5 นาที จากนั้น ตรวจเช็คระดับน้ำมันเครื่องอีกครั้ง และเติมน้ำมันเครื่องตามความจำเป็น ตรวจเช็ครอยรั่วอีกครั้ง

ข้อพึงระวัง
• **เมื่อเปลี่ยนไส้กรองน้ำมันเครื่อง ขอแนะนำให้ท่านใช้ไส้กรองน้ำมันเครื่องแท้จากซูซูกิเท่านั้น ถ้าท่านใช้ไส้กรองที่เป็นผลิตภัณฑ์ทดแทน ตรวจสอบว่ามีคุณภาพเทียบเท่าของแท้และปฏิบัติตามคำแนะนำของบริษัทผู้ผลิต**
• **ถ้ามีน้ำมันรั่วไหลออกมารอบๆ ผิวรอบนอกไส้กรองน้ำมันเครื่องหรือปลั๊กถ่าย แสดงว่าการติดตั้งไม่ถูกต้องหรือปะเก็นชำรุดเสียหาย ถ้าท่านพบรอยรั่วใดๆ หรือไม่แน่ใจว่าได้ขันไส้กรองน้ำมันเครื่องอย่างแน่นหนา ให้นำรถเข้ารับการตรวจสอบที่ศูนย์บริการซูซูกิ**

น้ำหล่อเย็นเครื่องยนต์

การเลือกใช้น้ำหล่อเย็น

ข้อพึงระวัง
SUZUKI LLC: น้ำหล่อเย็น Super (สีน้ำเงิน); น้ำหล่อเย็นได้รับการเจือจางให้มีค่าเปอร์เซ็นต์ที่เหมาะสมแล้ว ห้ามเจือจางด้วยน้ำกลั่นอีก มิฉะนั้น อาจทำให้น้ำหล่อเย็นแข็งตัวและ/หรือร้อนจัดได้

เพื่อยืดอายุการใช้งานและให้เครื่องยนต์มีประสิทธิภาพสูงสุด ขอแนะนำให้ใช้น้ำหล่อเย็นเครื่องยนต์แท้จากซูซูกิเท่านั้น

หมายเหตุ:
ถ้าท่านใช้น้ำหล่อเย็นเครื่องยนต์โดยใช้น้ำหล่อเย็นอื่นนอกเหนือจาก SUZUKI LLC: Super (สีน้ำเงิน) ในการเปลี่ยนถ่ายให้ปฏิบัติตามตารางของ SUZUKI LLC: Standard (สีเขียว) การดูรายละเอียดเกี่ยวกับตารางการบำรุงรักษา ให้ดูที่ "ตารางการบำรุงรักษาตามระยะ" ในหมวดนี้

น้ำหล่อเย็นชนิดนี้เหมาะสำหรับระบบหล่อเย็นมากที่สุด เนื่องจาก:
- น้ำหล่อเย็นจะช่วยรักษาอุณหภูมิเครื่องยนต์ให้ถูกต้องเหมาะสม
- น้ำหล่อเย็นจะให้การป้องกันการเดือดและการแข็งตัวได้อย่างเหมาะสม
- น้ำหล่อเย็นจะให้การป้องกันการสึกกร่อนและการเกิดสนิมอย่างเหมาะสม

การใช้น้ำหล่อเย็นที่ไม่ถูกต้องจะทำให้ระบบหล่อเย็นเสียหายได้ ศูนย์บริการซูซูกิสามารถช่วยให้ท่านเลือกใช้น้ำหล่อเย็นที่เหมาะสมได้

ข้อพึงระวัง

การหลีกเลี่ยงไม่ให้ระบบหล่อเย็นเสียหาย:

- **ใช้น้ำหล่อเย็นคุณภาพสูงชนิดที่มีส่วนผสมของเอทิลีนไกลคอล แต่ปราศจากสารประกอบซิลิกา ซึ่งเจือจางด้วยน้ำกลั่นที่มีความเข้มข้นในการผสมที่ถูกต้อง**
- **ตรวจสอบว่าอัตราส่วนน้ำหล่อเย็นต่อน้ำกลั่นอยู่ที่ 50/50 ซึ่งเป็นอัตราส่วนที่ถูกต้อง และไม่ว่ากรณีใดๆ ทั้งสิ้นต้องไม่สูงกว่า 70/30 เพราะความเข้มข้นของน้ำหล่อเย็นต่อน้ำกลั่นที่สูงกว่า 70/30 จะเป็นเหตุให้เกิดสภาวะเครื่องยนต์ร้อนจัดได้**
- **ห้ามใช้น้ำหล่อเย็นหรือน้ำเปล่าเพียงอย่างเดียว (ยกเว้น "SUZUKI LLC: Super (สีน้ำเงิน)")**
- **ห้ามเติมสารยับยั้งหรือสารเติมแต่งพิเศษ เนื่องจากสารเหล่านี้อาจเข้ากันไม่ได้กับระบบหล่อเย็นของท่าน**
- **ห้ามผสมน้ำหล่อเย็นที่มีส่วนผสมหลักต่างชนิดกัน มิฉะนั้น อาจเป็นผลให้เกิดการเร่งการสึกหรอของซีลและ/หรือเกิดสภาวะร้อนจัดอย่างรุนแรง รวมถึงทำให้เครื่องยนต์/เกียร์ CVT เสียหายรุนแรงได้**

การตรวจเช็คระดับน้ำหล่อเย็น

ตรวจเช็คระดับน้ำหล่อเย็นที่ถังพัก ไม่ใช่ที่หม้อน้ำ ขณะที่เครื่องยนต์เย็น ระดับน้ำหล่อเย็นควรอยู่ระหว่างเส้นระดับ "FULL" และ "LOW"

การเติมน้ำหล่อเย็น

⚠ คำเตือน

การกลืนน้ำหล่อเย็นอาจก่อให้เกิดการบาดเจ็บรุนแรงหรือทำให้เสียชีวิตได้ การสูดละอองหรือไอระเหยของน้ำหล่อเย็นเข้าสู่ร่างกายหรือปล่อยให้น้ำหล่อเย็นกระเด็นเข้าตาอาจทำให้เกิดการบาดเจ็บรุนแรงได้

- **ห้ามดื่มส่วนผสมของสารป้องกันการแข็งตัวหรือน้ำหล่อเย็นโดยเด็ดขาด ถ้ากลืนเข้าไป อย่าทำให้อาเจียน ให้ติดต่อศูนย์ควบคุมสารพิษหรือพบแพทย์ทันที**
- **หลีกเลี่ยงการสูดละอองหรือไอร้อนของน้ำหล่อเย็นเข้าสู่ร่างกาย ถ้าสูดหายใจเข้าไปให้ย้ายไปอยู่ในพื้นที่ที่มีอากาศบริสุทธิ์**
- **ถ้าน้ำหล่อเย็นเข้าตา ให้ล้างตาด้วยน้ำสะอาดปริมาณมากและไปพบแพทย์ทันที**
- **ทำความสะอาดร่างกายหลังจากใช้งานน้ำหล่อเย็น**
- **เก็บน้ำหล่อเย็นเครื่องยนต์ให้พ้นมือเด็กและห่างจากสัตว์เลี้ยง**

ข้อพึงระวัง

SUZUKI LLC: น้ำหล่อเย็น Super (สีน้ำเงิน);
น้ำหล่อเย็นได้รับการเจือจางให้มีค่าเปอร์เซ็นต์ที่เหมาะสมแล้ว ห้ามเจือจางด้วยน้ำกลั่นอีก มิฉะนั้น อาจทำให้น้ำหล่อเย็นแข็งตัวและ/หรือร้อนจัดได้

ข้อพึงระวัง

SUZUKI LLC: น้ำหล่อเย็น Standard (สีเขียว);

- **ส่วนผสมที่ท่านใช้ควรมีความเข้มข้นของสารป้องกันการแข็งตัว 50%**
- **ถ้าอุณหภูมิภายนอกต่ำสุดในบริเวณที่ท่านอยู่ถูกคาดการณ์ไว้ที่ –35°C (–31°F) หรือต่ำกว่า ให้ใช้ความเข้มข้นสูงขึ้นไปที่ 60% ตามคำแนะนำบนภาชนะบรรจุสารป้องกันการแข็งตัว**

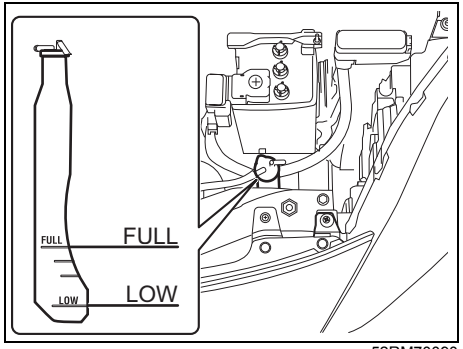

52RM70090

ถ้าระดับน้ำหล่อเย็นอยู่ต่ำกว่าเส้นระดับ “LOW” ควรเติมน้ำหล่อเย็น ขณะที่เครื่องยนต์เย็น ให้เปิดฝาปิดถังพักน้ำหล่อเย็นและเติมน้ำหล่อเย็นลงไปจนกระทั่งระดับน้ำหล่อเย็นในถังพักถึงเส้นระดับ “FULL” ห้ามเติมน้ำหล่อเย็นในถังพักสูงกว่าเส้นระดับ “FULL”

ข้อพึงระวัง
เมื่อปิดฝาถังพัก ให้จัดตำแหน่งเครื่องหมายบนฝาปิดกับเครื่องหมายบนถังพักให้ตรงกัน มิฉะนั้นอาจทำให้น้ำหล่อเย็นรั่วไหลได้

การเปลี่ยนถ่ายน้ำหล่อเย็น

เนื่องจากต้องใช้ขั้นตอนพิเศษในการปฏิบัติงาน โปรดให้ศูนย์บริการซูซูกิเป็นผู้ดำเนินงานดังกล่าว

กรองอากาศ

ถ้ากรองอากาศอุดตันจากฝุ่น จะทำให้เกิดการปิดกั้นการไหลของอากาศเข้ามากขึ้น เป็นผลให้กำลังเครื่องลดลงและสิ้นเปลืองน้ำมันเชื้อเพลิงเพิ่มขึ้น

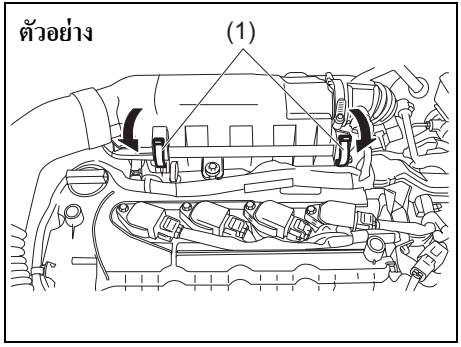

52RS70040

1) ปลดแคล้มป์ยึดด้านข้าง (1)
2) จับกรองอากาศแล้วดึงเสื้อกรองอากาศด้านบนเข้าหาตัว
3) ถอดไส้กรองออกจากเสื้อกรองอากาศ ถ้าพบว่าสกปรกให้ทำความสะอาดหรือเปลี่ยนใหม่
4) ติดตั้งแคล้มป์ยึดด้านข้างให้แน่นหนา

หัวเทียน

การเปลี่ยนและการตรวจสอบหัวเทียน

เนื่องจากต้องใช้ขั้นตอน วัสดุ และเครื่องมือพิเศษในการดำเนินการ ขอแนะนำให้นำรถเข้ารับบริการที่ศูนย์บริการซูซูกิ

น้ำมันเกียร์อัตราทดแปรผันต่อเนื่อง (CVT)

น้ำมันเกียร์ที่กำหนด

ใช้น้ำมันเกียร์ CVT “SUZUKI CVT FLUID GREEN-2”

การตรวจเช็คระดับน้ำมันเกียร์

ข้อพึงระวัง
การขับขี่โดยที่มีน้ำมันเกียร์มากหรือน้อยเกินไปจะทำให้เกียร์เสียหายได้

ท่านต้องตรวจเช็คระดับน้ำมันเกียร์ CVT ที่อุณหภูมิการทำงานปกติ

การตรวจเช็คระดับน้ำมันเกียร์:

1) การอุ่นน้ำมันเกียร์ CVT ให้ขับรถให้ไกลกว่า 5 กม.
2) จากนั้น ให้ขับรถต่อไปอีกเป็นเวลาสิบนาทีขึ้นไป

ข้อพึงระวัง
ให้แน่ใจว่าได้ใช้น้ำมันเกียร์ CVT ตามที่กำหนดไว้ การใช้น้ำมันเกียร์ CVT นอกเหนือจาก SUZUKI CVT FLUID GREEN-2 อาจทำให้เกียร์ CVT สำหรับรถยนต์ของท่านเสียหายได้

หมายเหตุ:
อย่าตรวจเช็คระดับน้ำมันหลังจากการขับขี่ด้วยความเร็วสูงเป็นเวลานานหรือหลังจากขับขี่ที่สภาพการจราจรในเมืองที่มีสภาวะอากาศร้อน ให้รอจนกว่าน้ำมันจะเย็นลง (ประมาณ 30 นาที) มิฉะนั้น จะไม่สามารถอ่านระดับน้ำมันได้ถูกต้อง

3) จอดรถบนพื้นราบได้ระดับ
4) ดึงเบรกมือและสตาร์ทเครื่องยนต์โดยที่คันเกียร์อยู่ในตำแหน่ง “P” (เกียร์จอด) ปล่อยให้เครื่องเดินเบาเป็นเวลาสองนาที และให้เครื่องยนต์ทำงานในระหว่างการตรวจเช็คระดับน้ำมัน
5) เหยียบแป้นเบรกด้วยเท้าของท่าน แล้วเลื่อนคันเกียร์ไปทีละตำแหน่ง โดยให้หยุดประมาณสามวินาทีในแต่ละตำแหน่ง จากนั้น ให้เลื่อนกลับไปที่ตำแหน่ง “P” (เกียร์จอด)

⚠ คำเตือน
ให้แน่ใจว่าได้เหยียบแป้นเบรกขณะที่เลื่อนคันเกียร์ มิฉะนั้น รถจะเคลื่อนที่อย่างฉับพลันได้

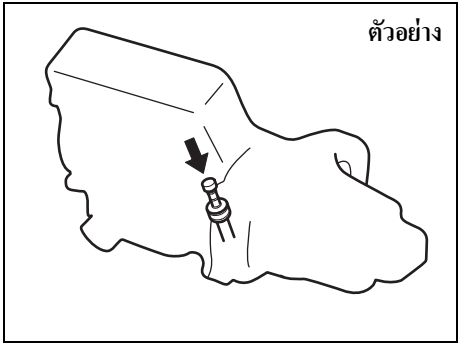

52RM70300

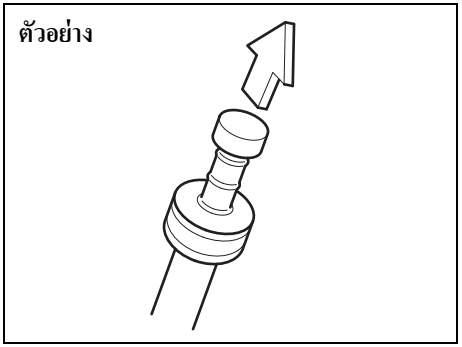

81PN159

ตัวอย่าง

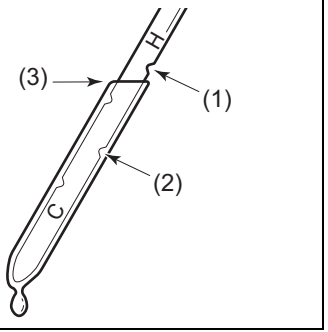

57RK073

(1) FULL HOT
(2) LOW HOT
(3) จุดต่ำสุด = ระดับน้ำมัน

6) เพื่อให้จำแนกได้ง่าย ด้ามจับของก้านวัดระดับน้ำมันเกียร์ CVT จะเป็นสีส้ม
ดึงก้านวัดออก เช็ดน้ำมันด้วยผ้าสะอาด และเสียบกลับเข้าไปจนฝาปิดแนบ จากนั้น ดึงก้านวัดออกมาอีกครั้ง
7) ตรวจเช็คก้านวัดระดับน้ำมันทั้งสองด้าน และอ่านค่าระดับต่ำสุด ระดับน้ำมันควรอยู่ระหว่างเครื่องหมายสองตำแหน่งในช่วง “H” (ร้อนจัด) บนก้านวัดระดับน้ำมัน

ข้อพึงระวัง
หลังจากการตรวจเช็คหรือเติมน้ำมัน ให้แน่ใจว่าได้เสียบก้านวัดระดับน้ำมันลงไปอย่างแน่นหนา

การตรวจสอบการเสื่อมสภาพหรือการเปลี่ยนถ่ายน้ำมัน

เนื่องจากต้องใช้ขั้นตอนพิเศษในการตรวจเช็คการเสื่อมสภาพของน้ำมันเกียร์ CVT หรือการเปลี่ยนถ่ายน้ำมัน โปรดให้ศูนย์บริการซูซูกิเป็นผู้ดำเนินงานดังกล่าว

เบรก

น้ำมันเบรก

ตัวอย่าง

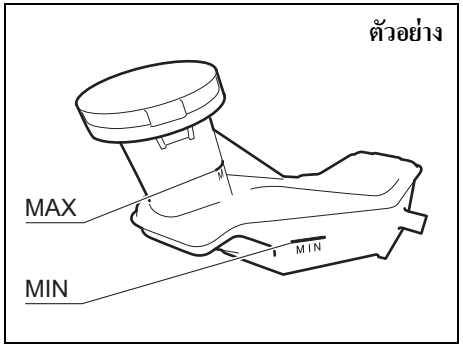

57RK086

ตรวจเช็คระดับน้ำมันเบรกโดยดูที่กระปุกน้ำมันเบรกในห้องเครื่องยนต์ ตรวจเช็คระดับน้ำมันว่าอยู่ระหว่างเส้น “MAX” และ “MIN” หรือไม่

ข้อพึงระวัง
ถ้าระดับน้ำมันเบรกอยู่ใกล้เส้น “MIN” อาจทำให้ผ้าเบรกและ/หรือฝักเบรกสึกหรือน้ำมันเบรกรั่วได้ ก่อนเติมน้ำมันเบรก โปรดติดต่อศูนย์บริการซูซูกิเพื่อตรวจสอบสภาวะดังกล่าว

⚠ คำเตือน

การไม่ปฏิบัติตามคำแนะนำที่ระบุไว้ด้านล่างจะทำให้ได้รับบาดเจ็บทางร่างกาย หรือทำให้ระบบเบรกเสียหายรุนแรงได้

- **ถ้าน้ำมันเบรกในกระปุกน้ำมันลดลงต่ำกว่าระดับหนึ่ง ไฟเตือนระบบเบรกบนแผงหน้าปัดจะติดสว่างขึ้น (เครื่องยนต์ต้องทำงานโดยที่ปลดเบรกมือจนสุดแล้ว) ถ้าไฟเตือนติดสว่างขึ้น ให้นำรถเข้ารับการตรวจสอบระบบเบรกที่ศูนย์บริการซูซูกิทันที**
- **ถ้าน้ำมันเบรกลดลงอย่างรวดเร็ว แสดงว่าเกิดการรั่วซึมในระบบเบรก ให้นำรถเข้ารับการตรวจสอบที่ศูนย์บริการซูซูกิทันที**
- **ห้ามใช้น้ำมันเบรกอื่นๆ นอกเหนือจาก SAE J1703 หรือ DOT3 ห้ามนำน้ำมันเบรกกลับมาใช้ใหม่ และห้ามใช้น้ำมันเบรกที่เก็บไว้ในภาชนะเก่าหรือเปิดแล้ว อย่าให้สิ่งแปลกปลอมและของเหลวชนิดอื่นเข้าไปในกระปุกน้ำมันเบรกโดยเด็ดขาด**

⚠ ข้อควรระวัง

น้ำมันเบรกเป็นอันตรายต่อดวงตาและทำให้สีรถเสียหายได้ โปรดระมัดระวังเมื่อเติมน้ำมันลงในกระปุกน้ำมันเบรก

⚠ คำเตือน

ถ้ากลืนน้ำมันเบรกเข้าไปจะเป็นอันตรายหรือถึงแก่ชีวิตได้ และจะเป็นอันตรายถ้าสัมผัสกับผิวหนังหรือดวงตา ถ้ากลืนเข้าไป อย่าทำให้อาเจียน ให้ติดต่อศูนย์ควบคุมสารพิษหรือพบแพทย์ทันที ถ้าน้ำมันเบรกเข้าตา ให้ล้างตาด้วยน้ำสะอาดปริมาณมากและไปพบแพทย์ทันที ทำความสะอาดร่างกายหลังจากการปฏิบัติงานสารทำละลายอาจเป็นพิษต่อสัตว์ ดังนั้น จึงต้องเก็บให้พ้นมือเด็กและห่างจากสัตว์

หมายเหตุ:

- *ระดับน้ำมันเบรกอาจจะค่อยๆ ลดลงตามการสึกของผ้าเบรกและ/หรือฝักเบรก*
- *น้ำมันเบรกจะดูดซึมน้ำเมื่อเวลาผ่านไป ถ้ามีน้ำในน้ำมันเบรกมาก จะทำให้เกิดปัญหาไอน้ำมัน (Vapor lock) หรือระบบเบรกบกพร่อง*
  เปลี่ยนน้ำมันเบรกตามตารางการบำรุงรักษาในคู่มือประจำรถ

แป้นเบรก

ตรวจสอบระยะกดแป้นเบรก ถ้าระยะกดกว้างเกินไป ให้นำรถเข้ารับการตรวจเช็คระบบที่ศูนย์บริการซูซูกิ ถ้าท่านไม่แน่ใจเกี่ยวกับระดับความสูงปกติของแป้นเบรก ให้ตรวจเช็คดังนี้:

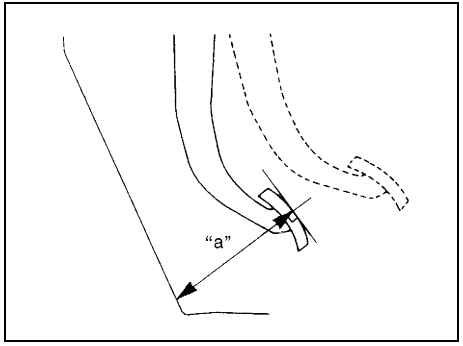

54G108

ระยะห่างต่ำสุดจากแป้นเบรกถึงพรมปูพื้น "a":
53 มม. (2.1 นิ้ว)

ขณะเครื่องยนต์ทำงาน ให้วัดระยะห่างระหว่างแป้นเบรกกับพื้นรถโดยเหยียบแป้นเบรกด้วยแรงประมาณ 30 กก. (66 ปอนด์) ระยะห่างต่ำสุดจะต้องเป็นไปตามที่กำหนดไว้ เนื่องจากระบบเบรกของรถท่านเป็นแบบปรับด้วยตัวเอง จึงไม่จำเป็นต้องปรับแป้นเบรก
ถ้าระยะห่างระหว่างแป้นเบรกจนถึงพื้นรถที่วัดได้ข้างต้นต่ำกว่าระยะห่างต่ำสุดที่กำหนดไว้ ให้นำรถเข้ารับการตรวจสอบที่ศูนย์บริการซูซูกิ

หมายเหตุ:

- *เมื่อวัดระยะห่างระหว่างแป้นเบรกกับพื้นรถ ให้แน่ใจว่าไม่ได้รวมพรมปูพื้นหรือแผ่นยางปูพื้นไว้ในการวัดด้วย*
- *วัดระยะห่างจากด้านของแป้นเบรกที่หันไปทางประตูคนขับ*

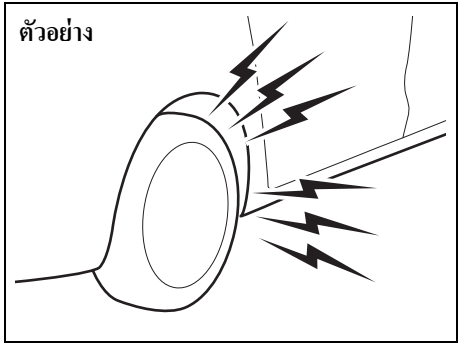

52RM70500

⚠ คำเตือน

ถ้าเกิดปัญหาใดๆ ต่อไปนี้กับระบบเบรกในรถของท่าน ให้นำรถเข้ารับการตรวจสอบที่ศูนย์บริการซูซูกิทันที

- **ประสิทธิภาพของเบรกไม่ดี**
- **แรงเบรกแต่ละล้อไม่เท่ากัน (เบรกแต่ละล้อทำงานด้วยแรงเบรกไม่เท่ากัน)**
- **ระยะเหยียบแป้นเบรกมากเกินไป**
- **เบรกติด**
- **เสียงดังผิดปกติ**

เบรกมือ

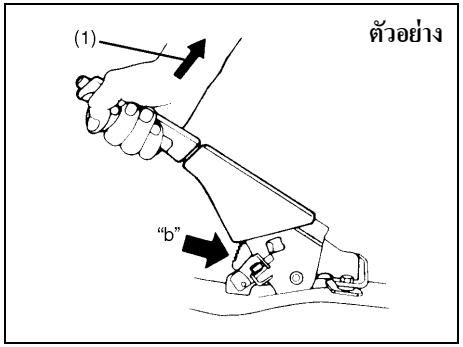

54G109

ค่ากำหนดของซี่เฟือง "b":
ซี่ที่ 4 - ซี่ที่ 9
แรงดึงคันเบรกมือ (1):
200 นิวตัน (20 กก., 45 ปอนด์)

ตรวจเช็คว่ามีการปรับเบรกมืออย่างถูกต้องแล้วโดยการนับจำนวนคลิกของซี่ฟันขณะที่ท่านค่อยๆ ดึงคันเบรกมือขึ้นจนสุด คันเบรกมือควรหยุดระหว่างซี่ฟันที่ระบุไว้ และล้อหลังควรล็อคอย่างแน่นหนา ถ้าปรับเบรกมือไม่ถูกต้องหรือสงสัยว่าเบรกติดหลังจากปลดเบรกมือจนสุดแล้ว ให้นำรถเข้ารับการตรวจสอบและ/หรือปรับเบรกมือที่ศูนย์บริการซูซูกิ

ดิสก์เบรกและดรัมเบรก

ดิสก์เบรก

ตำแหน่งเบรก	ความหนาต่ำสุด
ล้อหน้า (ในรถบางรุ่นที่มีดิสก์เบรกหลัง)	18.0 มม. (0.7 นิ้ว)
ล้อหน้า (ในรถบางรุ่นที่มีดรัมเบรกหลัง)	15.0 มม. (0.6 นิ้ว)
ล้อหลัง (ในรถบางรุ่น)	8.0 มม. (0.3 นิ้ว)

ดรัมเบรก

ตำแหน่งเบรก	เส้นผ่าศูนย์กลางภายในสูงสุด
ล้อหลัง (ในรถบางรุ่น)	181 มม. (7.13 นิ้ว)

ถ้าความหนาหรือเส้นผ่าศูนย์กลางภายในที่วัดได้จากส่วนที่สึกมากที่สุดต่ำกว่าหรือเกินค่าที่ระบุไว้ข้างต้น ให้เปลี่ยนดรัมเบรกใหม่ การวัดค่ารวมถึงการถอดแยกเบรกแต่ละจุด และต้องใช้ไมโครมิเตอร์หรือคาลิเปอร์ในการวัด โดยต้องดำเนินการให้เสร็จตามคำแนะนำที่อธิบายไว้ในคู่มือซ่อมบำรุงที่เกี่ยวข้องหรือดูข้อมูลได้จากเว็บไซต์ข้อมูลซ่อมบำรุงที่เกี่ยวข้อง

พวงมาลัย

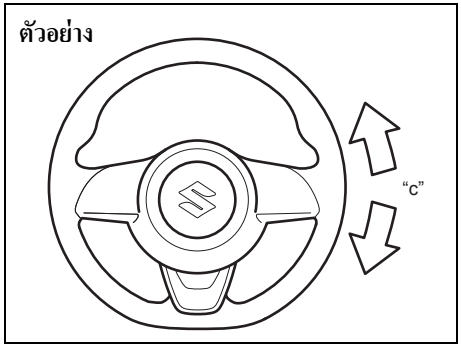

52RM70030

ระยะฟรีพวงมาลัย "c":
0 - 30 มม. (0.0 - 1.2 นิ้ว)

ตรวจเช็คระยะฟรีพวงมาลัยโดยค่อยๆ หมุนพวงมาลัยจากซ้ายไปขวา และวัดระยะที่พวงมาลัยเคลื่อนที่ก่อนที่จะรู้สึกถึงแรงต้านเล็กน้อย ระยะฟรีควรอยู่ระหว่างค่าที่กำหนดไว้

ตรวจเช็คว่าพวงมาลัยหมุนได้ง่าย ราบรื่น และไม่สั่นรัว โดยหมุนพวงมาลัยไปทางขวาและทางซ้ายจนสุดขณะขับขี่ด้วยความเร็วต่ำในพื้นที่เปิดกว้าง ถ้าระยะฟรีไม่อยู่ภายในช่วงที่กำหนดไว้ หรือพบว่ามีความผิดปกติใดๆ เกิดขึ้น ให้นำรถเข้ารับการตรวจสอบที่ศูนย์บริการซูซูกิ

ยาง

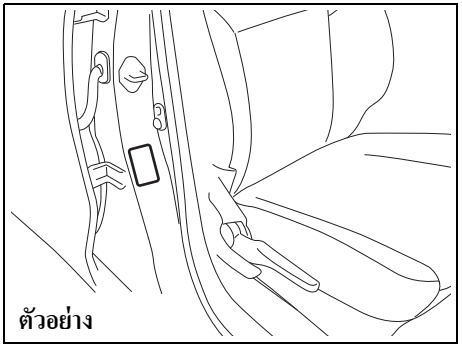

57RK074

ค่ากำหนดแรงดันลมยางของล้อหน้าและล้อหลังจะระบุไว้ที่ป้ายข้อมูลยาง ทั้งยางล้อหน้าและยางล้อหลังควรมีแรงดันลมยางตามที่กำหนดไว้

การตรวจสอบยาง

ตรวจสอบยางรถอย่างน้อยเดือนละครั้งหรือก่อนเดินทางไกล โดยตรวจเช็ครายการต่อไปนี้:

1) วัดแรงดันลมยางด้วยเกจวัดแรงดันลมยาง ปรับแรงดันลมยางตามความจำเป็น

⚠ คำเตือน

- **ให้ตรวจเช็คแรงดันลมยางขณะที่ยางเย็น มิฉะนั้นค่าที่อ่านได้อาจไม่ถูกต้อง**
- **ในขณะที่เติมแรงดันลมยาง ให้คอยตรวจเช็คแรงดันลมยางไปด้วยจนกระทั่งได้แรงดันลมยางตามที่กำหนดไว้**
- **อย่าเติมลมยางมากเกินไปหรือน้อยเกินไป**
  การเติมลมยางน้อยเกินไปจะทำให้ลักษณะการควบคุมรถผิดปกติ หรือจะทำให้กระทะล้อบดกับขอบยางเป็นผลให้เกิดอุบัติเหตุหรือทำให้ยางหรือกระทะล้อชำรุดเสียหายได้
  การเติมลมยางมากเกินไปจะทำให้ยางระเบิดได้เป็นผลให้ได้รับบาดเจ็บทางร่างกาย อีกทั้ง การเติมลมยางมากเกินไปยังจะทำให้ลักษณะการควบคุมรถผิดปกติจนเป็นเหตุให้เกิดอุบัติเหตุได้

ตัวอย่าง

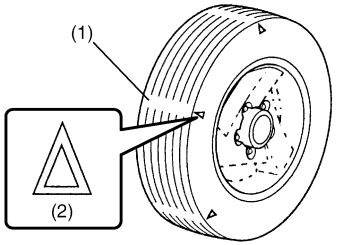

54G136

(1) ตัวแสดงดอกยางสึก
(2) เครื่องหมายบอกตำแหน่งตัวแสดง

2) ตรวจเช็คว่าความลึกของร่องดอกยางนั้นมากกว่า 1.6 มม. (0.06 นิ้ว) หรือไม่ เพื่อช่วยให้ท่านตรวจเช็คได้ ที่ยางรถจะมีตัวแสดงดอกยางสึกซึ่งหล่อไว้ภายในร่องดอกยาง เมื่อตัวแสดงปรากฏขึ้นบนพื้นผิวดอกยาง ความลึกที่เหลืออยู่ของดอกยางจะอยู่ที่ 1.6 มม. (0.06 นิ้ว) หรือน้อยกว่า และจำเป็นต้องเปลี่ยนยางใหม่
3) ตรวจเช็คการสึกหรอที่ผิดปกติ รอยแตกร้าว และความเสียหาย ท่านควรเปลี่ยนยางที่มีรอยแตกร้าวหรือความเสียหายอื่นๆ ถ้ายางสึกหรอผิดปกติ ให้นำรถเข้ารับการตรวจสอบยางที่ศูนย์บริการซูซูกิ

⚠ ข้อควรระวัง

การชนขอบทางและการวิ่งบนทางที่เต็มไปด้วยก้อนหินจะทำให้ยางเสียหายและมีผลต่อศูนย์ล้อ นำรถเข้ารับการตรวจเช็คยางและศูนย์ล้อเป็นระยะๆ ที่ศูนย์บริการซูซูกิ

4) ตรวจเช็คการหลุดหลวมของนัตล้อ
5) ตรวจเช็คว่ามีตะปู ก้อนหิน หรือวัตถุอื่นๆ ติดอยู่ในยางหรือไม่

⚠ คำเตือน

- **ยางที่ติดตั้งมากับรถซูซูกิของท่านเป็นยางที่มีประเภทและขนาดเดียวกันทั้งหมด ยางทั้งหมดนี้เป็นสิ่งสำคัญในการบังคับเลี้ยวและการควบคุมรถ ห้ามใช้ยางที่มีประเภทหรือขนาดต่างกันกับล้อทั้งสี่ของรถคันเดียวกัน ขนาดและประเภทของยางที่ใช้ควรได้รับการรับรองจากซูซูกิว่าเป็นอุปกรณ์มาตรฐานหรืออุปกรณ์เสริมสำหรับรถของท่านเท่านั้น**
- **การเปลี่ยนล้อและยางด้วยอะไหล่ทดแทนที่มีจำหน่ายทั่วไปจะทำให้การบังคับเลี้ยวและการควบคุมรถเปลี่ยนไปอย่างมาก**
- **ดังนั้น ให้ใช้เฉพาะล้อและยางที่ได้รับการรับรองจากซูซูกิว่าเป็นอุปกรณ์มาตรฐานหรืออุปกรณ์เสริมสำหรับรถของท่านเท่านั้น**

ข้อพึงระวัง

การเปลี่ยนยางที่มีขนาดต่างกันกับยางเดิมที่ติดมากับรถอาจทำให้มาตรวัดความเร็วหรือมาตรบันทึกระยะทางแสดงค่าไม่ถูกต้องได้ ดังนั้น ให้ตรวจเช็คกับทางศูนย์บริการซูซูกิก่อนซื้อว่ายางที่นำมาเปลี่ยนนั้นมีขนาดต่างจากยางเดิมหรือไม่

การสลับยาง

การสลับยาง 4 เส้น

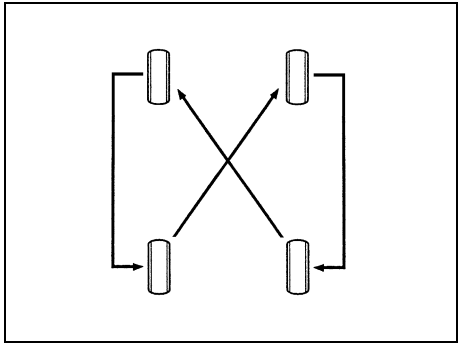

54G114

เพื่อหลีกเลี่ยงการสึกหรอที่ไม่เท่ากันของยางและเพื่อยืดอายุการใช้งาน ให้สลับยางตามที่แสดงไว้ในภาพ ควรสลับยางทุกๆ 10,000 กม. หลังจากสลับยางแล้ว ให้ปรับแรงดันลมยางล้อหน้าและหลังตามค่ากำหนดซึ่งระบุไว้ในป้ายข้อมูลยาง

แบตเตอรี่

⚠ คำเตือน

- **แบตเตอรี่จะคายก๊าซไฮโดรเจนไวไฟออกมา ควรเก็บแบตเตอรี่ให้ห่างจากเปลวไฟและประกายไฟ เนื่องจากอาจทำให้เกิดการระเบิดได้ ห้ามสูบบุหรี่เมื่อทำงานใกล้กับแบตเตอรี่**
- **เมื่อตรวจเช็คหรือซ่อมบำรุงแบตเตอรี่ ต้องปลดสายขั้วลบแบตเตอรี่ออกก่อน ระมัดระวังอย่าให้เกิดการลัดวงจรโดยปล่อยให้วัตถุโลหะสัมผัสกับขั้วแบตเตอรี่และรถพร้อมกัน**
- **เพื่อหลีกเลี่ยงอันตรายที่อาจเกิดขึ้นกับตัวท่านหรือความเสียหายต่อตัวรถหรือแบตเตอรี่ ให้ปฏิบัติตามคำแนะนำในการพ่วงแบตเตอรี่เพื่อสตาร์ทในหมวด "การปฏิบัติในกรณีฉุกเฉิน" ถ้าจำเป็นต้องพ่วงแบตเตอรี่เพื่อสตาร์ทรถของท่าน**
- **กรดซัลฟูริกเจือจางที่กระเด็นออกจากแบตเตอรี่สามารถทำให้ตาบอดหรือการไหม้อย่างรุนแรงได้ ดังนั้น โปรดสวมแว่นตาป้องกันและถุงมือที่เหมาะสม ถ้ามีอาการบาดเจ็บ ให้ล้างทำความสะอาดดวงตาหรือร่างกายด้วยน้ำปริมาณมากและนำส่งโรงพยาบาลทันที เก็บแบตเตอรี่ให้พ้นมือเด็ก**

ข้อพึงระวัง
ถ้ารถของท่านมีระบบ ENG A-STOP ให้ใช้แบตเตอรี่รถยนต์ตามประเภทที่ผ่านการรับรองจากผู้ผลิตรถซูซูกิ มิฉะนั้น รถของท่านอาจเกิดความเสียหายและระบบ ENG A-STOP อาจใช้งานไม่ได้ ถ้าต้องเปลี่ยนแบตเตอรี่รถยนต์ โปรดติดต่อศูนย์บริการซูซูกิ

ตัวอย่าง

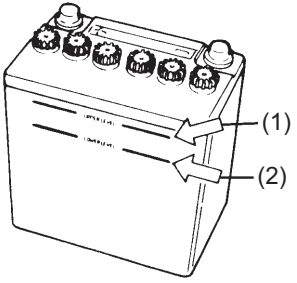

76MS006

สำหรับแบตเตอรี่ที่ไม่ต้องบำรุงรักษา (แบบไม่มีฝาปิด) ท่านไม่จำเป็นต้องเติมน้ำกลั่น สำหรับแบตเตอรี่แบบทั่วไปซึ่งมีฝาปิดช่องเติมน้ำกลั่น ระดับของน้ำกรดแบตเตอรี่ต้องอยู่ระหว่างเส้นระดับด้านบน (1) และเส้นระดับด้านล่าง (2) ตลอดเวลา ถ้าพบว่าระดับน้ำกรดอยู่ต่ำกว่าเส้นระดับด้านล่าง (2) ให้เติมน้ำกลั่นจนถึงเส้นระดับด้านบน (1) ท่านควรตรวจเช็คแบตเตอรี่ ขั้วแบตเตอรี่และขายึดแบตเตอรี่เป็นระยะๆ เพื่อดูว่ามีสนิมเกิดขึ้นหรือไม่ กำจัดสนิมออกโดยใช้แปรงแบบลวดแข็งและแอมโมเนียผสมกับน้ำ หรือเบกกิ้งโซดาผสมกับน้ำ หลังจากกำจัดสนิมแล้ว ให้ล้างออกด้วยน้ำสะอาด

ถ้าท่านไม่ใช้รถตั้งแต่หนึ่งเดือนขึ้นไป ให้ปลดสายขั้วลบแบตเตอรี่เพื่อป้องกันการหมดประจุ

การเปลี่ยนแบตเตอรี่

ตัวอย่าง

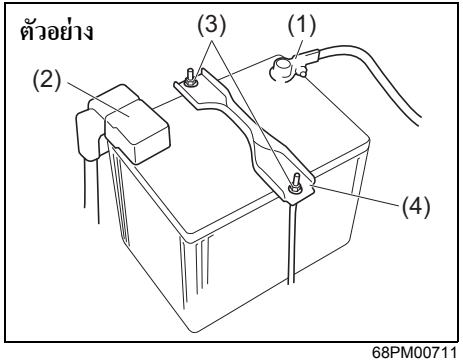

68PM00711

การถอดแบตเตอรี่:

1) ปลดสายขั้วลบ (-) (1)
2) ปลดสายขั้วบวก (+) (2)
3) ถอดนัตยึดประกับ (3) แล้วถอดประกับ (4) ออก

การติดตั้งแบตเตอรี่:

1) ติดตั้งแบตเตอรี่ โดยทำย้อนขั้นตอนการถอด
2) ขันโบลท์ยึดขายึดและสายแบตเตอรี่ให้แน่น

หมายเหตุ:

- *เมื่อแบตเตอรี่ถูกปลดออก บางฟังก์ชั่นของรถยนต์จะถูกตั้งค่าเริ่มต้นใหม่และ/หรือบางฟังก์ชั่นจะไม่ทำงาน ต้องทำการรีเซ็ตฟังก์ชั่นเหล่านี้หลังจากต่อแบตเตอรี่กลับเข้าที่*

- *หลังจากปิดสวิตช์สตาร์ทหรือกดสวิตช์สตาร์ทเครื่องยนต์ เพื่อเปลี่ยนโหมดสตาร์ทไปที่ LOCK (OFF) อย่าปลดขั้วแบตเตอรี่อย่างน้อยหนึ่งนาที*

⚠ คำเตือน

แบตเตอรี่ประกอบด้วยสารพิษ ได้แก่ กรดซัลฟิวริก และตะกั่ว ซึ่งสารพิษดังกล่าวส่งผลกระทบด้านลบต่อสิ่งแวดล้อมและสุขภาพของมนุษย์ กำจัดแบตเตอรี่ที่ใช้แล้วหรือนำไปรีไซเคิลอย่างถูกต้องตามกฎหรือข้อบังคับที่บังคับใช้ และต้องไม่ทิ้งลงถังขยะในครัวเรือนทั่วไป เมื่อถอดแบตเตอรี่ออกจากรถ อย่าคว่ำแบตเตอรี่ มิฉะนั้น กรดซัลฟิวริกอาจไหลออกมาทำให้ท่านได้รับบาดเจ็บ

ข้อพึงระวัง

หลังจากดับเครื่องยนต์ รีโมทคอนโทรลและระบบจะทำงานต่ออีกครู่หนึ่ง ดังนั้น ก่อนถอดแบตเตอรี่ ให้รออย่างน้อยหนึ่งนาทีหลังจากบิดสวิตช์สตาร์ทไปที่ "OFF" หรือเปลี่ยนโหมดสตาร์ทไปที่ LOCK (OFF)

(ป้ายฉลากแบตเตอรี่)

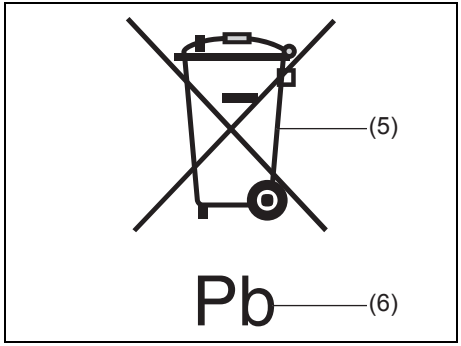

51KM042

(5) สัญลักษณ์ถังขยะมีล้อทับด้วยเครื่องหมายกากบาท
(6) สัญลักษณ์ทางเคมี "Pb"

สัญลักษณ์ถังขยะมีล้อทับด้วยเครื่องหมายกากบาท (5) ที่ติดไว้บนฉลากแบตเตอรี่บ่งชี้ว่าให้เก็บรวบรวมแบตเตอรี่ที่ใช้แล้วแยกจากขยะทั่วไป สัญลักษณ์ทางเคมี "Pb" (6) บ่งชี้ว่าแบตเตอรี่ประกอบด้วยตะกั่วมากกว่า 0.004%

การทิ้งแบตเตอรี่ที่ใช้แล้วหรือนำไปรีไซเคิลอย่างถูกต้องจะช่วยป้องกันผลกระทบด้านลบต่อสิ่งแวดล้อมและสุขภาพของมนุษย์ ซึ่งจะเกิดขึ้นถ้าทิ้งแบตเตอรี่ไม่ถูกวิธี การรีไซเคิลวัสดุจะช่วยอนุรักษ์ทรัพยากรธรรมชาติ ท่านสามารถสอบถามข้อมูลโดยละเอียดเกี่ยวกับการกำจัดหรือการรีไซเคิลแบตเตอรี่ที่ใช้แล้วได้ที่ศูนย์บริการซูซูกิ

ฟิวส์

รถของท่านมีฟิวส์สามประเภทตามที่อธิบายไว้ด้านล่างนี้:

ฟิวส์หลัก
ฟิวส์หลักจะรับกระแสไฟฟ้าโดยตรงจากแบตเตอรี่

ฟิวส์รอง
ฟิวส์เหล่านี้จะอยู่ระหว่างฟิวส์หลักกับฟิวส์แยก และมีไว้สำหรับกลุ่มภาระทางไฟฟ้า

ฟิวส์แยก
ฟิวส์เหล่านี้มีไว้สำหรับวงจรไฟฟ้าแต่ละวงจร

การถอดฟิวส์ ให้ใช้เครื่องมือถอดฟิวส์ที่อยู่ในฝาครอบกล่องฟิวส์

ตัวอย่าง

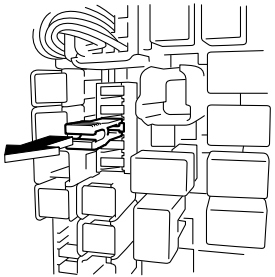

63J095

ฟิวส์ในห้องเครื่องยนต์

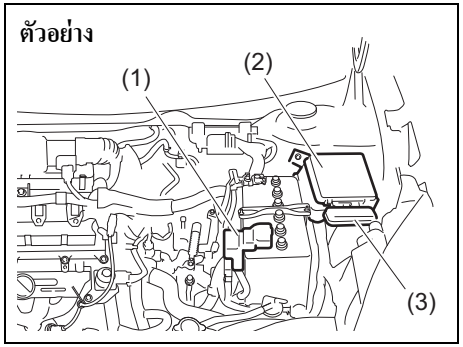

52RM70310

(1) กล่องฟิวส์หลัก
(2) กล่องรีเลย์
(3) กล่องรีเลย์ย่อย (ในรถบางรุ่น)

กล่องฟิวส์หลัก

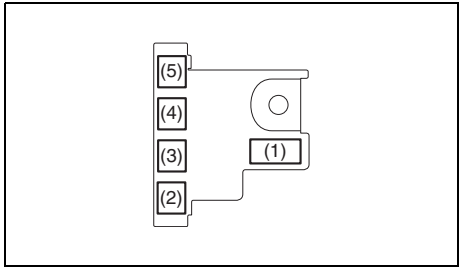

52RS70020

กล่องรีเลย์

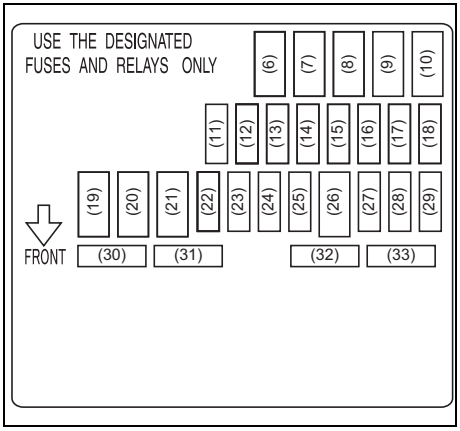

52RM70050

กล่องรีเลย์ย่อย (ในรถบางรุ่น)

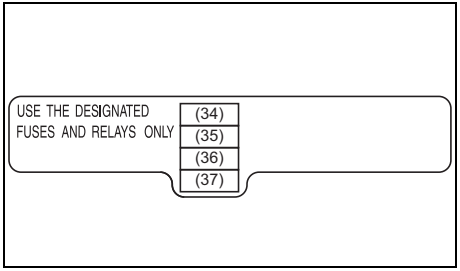

52RM70060

ฟิวส์หลัก/ฟิวส์รอง		
(1)	120 A	FL1
(2)	100 A	FL2
(3)	80 A	FL3
(4)	100 A	FL4
(5)	50 A	FL5
(6)	30 A	มอเตอร์สตาร์ท
(7)	30 A	พัดลมโบล์วเวอร์
(8)	40 A	แบตเตอรี่*1
(9)	40 A	มอเตอร์ ABS
(10)	40 A	สวิตช์สตาร์ท
(11)	30 A	B/U
(12)	30 A	การควบคุมการดับเครื่องอัตโนมัติ
(13)	–	ว่าง
(14)	–	ว่าง
(15)	25 A	ชุดควบคุม ABS
(16)	15 A	ไฟหน้า (ด้านซ้าย)
(17)	15 A	ไฟหน้า (ด้านขวา)
(18)	30 A	DCDC
(19)	30 A	พัดลมหม้อน้ำ
(20)	–	ว่าง

(21)	60 A	พวงมาลัยเพาเวอร์
(22)	–	ว่าง
(23)	–	ว่าง
(24)	20 A	ไฟตัดหมอกหน้า
(25)	10 A	เครื่องปั๊มลม
(26)	50 A	สวิตช์สตาร์ท 2
(27)	–	ว่าง
(28)	15 A	FI*2
(29)	–	ว่าง
(30)	15 A	CVT CON*2
(31)	15 A	ปั๊ม T/M*2
(32)	5 A	สัญญาณสตาร์ท
(33)	–	ว่าง
(34)	–	ว่าง
(35)	25 A	ไฟสูง*1
(36)	15 A	ไฟสูง (ด้านขวา)*1
(37)	15 A	ไฟสูง (ด้านซ้าย)*1

*1: รุ่นที่มีไฟหน้า LED

*2: รุ่นที่มีเกียร์ CVT

ฟิวส์หลัก ฟิวส์รอง และฟิวส์แยกบางตัวจะอยู่ในห้องเครื่องยนต์ ถ้าฟิวส์หลักขาด อุปกรณ์ไฟฟ้าทั้งหมดจะไม่ทำงาน ถ้าฟิวส์รองขาด อุปกรณ์ไฟฟ้าในกลุ่มภาระทางไฟฟ้าที่เกี่ยวข้องจะไม่ทำงาน เมื่อเปลี่ยนฟิวส์หลัก ฟิวส์รอง หรือฟิวส์แยก ให้ใช้อะไหล่ที่เป็นของแท้จากซูซูกิเท่านั้น หรือเทียบเท่าสำหรับฟิวส์แยก

การถอดฟิวส์ ให้ใช้เครื่องมือถอดฟิวส์ที่อยู่ในกล่องฟิวส์ ค่ากระแสไฟฟ้าของฟิวส์แต่ละตัวจะแสดงอยู่ที่ด้านหลังของฝาปิดกล่องฟิวส์

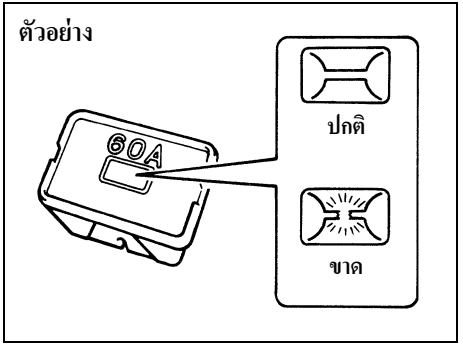

60G111

⚠ คำเตือน

ถ้าฟิวส์หลักหรือฟิวส์รองขาด ให้นำรถเข้ารับการตรวจสอบที่ศูนย์บริการซูซูกิ ใช้อะไหล่ที่เป็นของแท้จากซูซูกิทุกครั้ง ห้ามใช้อะไหล่อื่นทดแทน เช่น สายไฟ ถึงแม้ว่าจะใช้เพียงชั่วคราวก็ตาม มิฉะนั้นจะเกิดความเสียหายกับระบบไฟฟ้าอย่างรุนแรง และเกิดไฟไหม้ได้

หมายเหตุ:

ตรวจสอบว่ากล่องฟิวส์มีฟิวส์สำรองพร้อมใช้งานอยู่เสมอ

ฟิวส์ใต้แผงคอนโซล

ตัวอย่าง

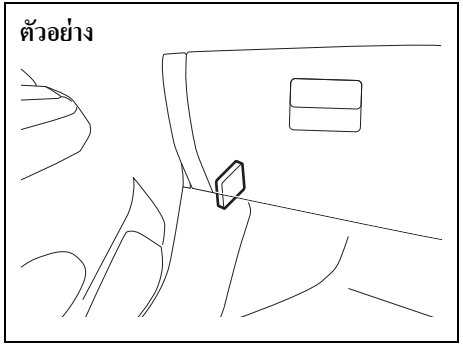

57RK075

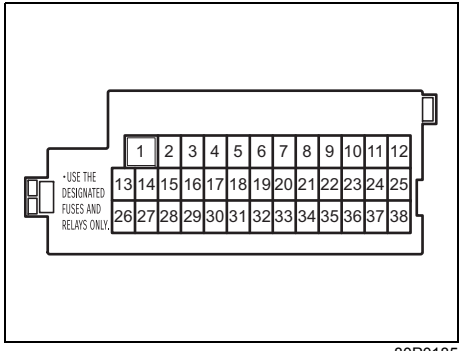

80P0185

ฟิวส์รอง		
(1)	30 A	กระจกไฟฟ้า
(2)	10 A	มาตรวัด
(3)	15 A	คอยล์จุดระเบิด
(4)	5 A	สัญญาณจุดระเบิด-1 2
(5)	20 A	คันเกียร์
(6)	–	ว่าง
(7)	–	ว่าง
(8)	20 A	ล็อคประตู
(9)	15 A	ล็อคพวงมาลัย
(10)	10 A	ไฟฉุกเฉิน
(11)	5 A	การควบคุมการดับเครื่องอัตโนมัติ
(12)	–	ว่าง
(13)	5 A	โมดูลควบคุม ABS/ESP®
(14)	15 A	ตัวทำความร้อนเบาะนั่ง
(15)	5 A	สัญญาณจุดระเบิด-1 3
(16)	10 A	ไฟส่องสว่างห้องโดยสาร-2
(17)	5 A	ไฟส่องสว่างห้องโดยสาร
(18)	15 A	วิทยุ
(19)	5 A	CONT
(20)	5 A	กุญแจ 2
(21)	20 A	ไทม์เมอร์กระจกไฟฟ้า
(22)	5 A	กุญแจ
(23)	15 A	แตร
(24)	5 A	ไฟหรี่ (ด้านซ้าย)
(25)	10 A	ไฟหรี่
(26)	10 A	ถุงลม
(27)	10 A	สัญญาณจุดระเบิด-1
(28)	10 A	ไฟถอย
(29)	5 A	ACC-3
(30)	20 A	ไล่ฝ้ากระจกบังลมหลัง
(31)	10 A	กระจกแบบมีตัวทำความร้อน
(32)	15 A	ACC-2
(33)	5 A	ACC
(34)	10 A	ที่ปัดน้ำฝนกระจกประตูท้าย
(35)	5 A	สัญญาณจุดระเบิด-2
(36)	15 A	ที่ฉีดน้ำล้างกระจก
(37)	25 A	ที่ปัดน้ำฝนกระจกบังลมหน้า
(38)	10 A	ไฟเบรก

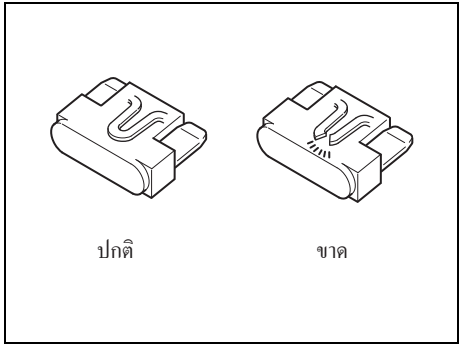

81A283

⚠ คำเตือน

เปลี่ยนฟิวส์ขาดด้วยฟิวส์ใหม่ที่มีค่ากระแสไฟฟ้าถูกต้องเสมอ ห้ามใช้อะไหล่ทดแทน เช่น อะลูมิเนียมฟอยล์ หรือสายไฟ เปลี่ยนแทนฟิวส์ที่ขาด ถ้าท่านเปลี่ยนฟิวส์แล้วฟิวส์ใหม่ขาดในระยะเวลาอันสั้น แสดงว่าระบบไฟฟ้าอาจมีปัญหารุนแรง ให้นำรถเข้ารับการตรวจสอบที่ศูนย์บริการซูซูกิทันที

การปรับลำแสงไฟหน้า

เนื่องจากต้องใช้ขั้นตอนพิเศษในการปฏิบัติงาน โปรดให้ศูนย์บริการซูซูกิเป็นผู้ดำเนินงานดังกล่าว

การเปลี่ยนหลอดไฟ

⚠ ข้อควรระวัง

- **หลอดไฟมีความร้อนมากพอที่จะทำให้นิ้วมือของท่านพองได้หลังจากที่ปิดไฟ โดยเฉพาะอย่างยิ่งหลอดไฟหน้าฮาโลเจน ดังนั้น ให้เปลี่ยนหลอดไฟหลังจากที่หลอดไฟเย็นลงแล้ว**
- **หลอดไฟของไฟหน้าจะมีก๊าซฮาโลเจนที่มีแรงดันอยู่ภายใน ซึ่งสามารถระเบิดและทำให้ท่านได้รับบาดเจ็บได้ในกรณีที่แตกหรือหล่นกระแทก ดังนั้นให้ถืออย่างระมัดระวัง**
- **ให้สวมถุงมือและเสื้อแขนยาวเมื่อเปลี่ยนหลอดไฟเพื่อป้องกันไม่ให้ถูกชิ้นส่วนที่มีคมบาด**

ข้อพึงระวัง

น้ำมันจากผิวหนังของท่านอาจทำให้หลอดฮาโลเจนร้อนจัดและระเบิดได้เมื่อไฟดวงนั้นเปิดอยู่ ให้จับหลอดไฟใหม่โดยใช้ผ้าสะอาด

ข้อพึงระวัง

การเปลี่ยนหลอดไฟบ่อยๆ แสดงว่าท่านต้องตรวจสอบระบบไฟฟ้า ซึ่งควรให้ศูนย์บริการซูซูกิเป็นผู้ดำเนินการ

ไฟหน้า

ชนิด LED

เนื่องจากการเปลี่ยนจำเป็นต้องใช้ขั้นตอนพิเศษ ขอแนะนำให้ท่านนำรถเข้ารับการเปลี่ยนหลอดไฟที่ศูนย์บริการซูซูกิ

ชนิดฮาโลเจน

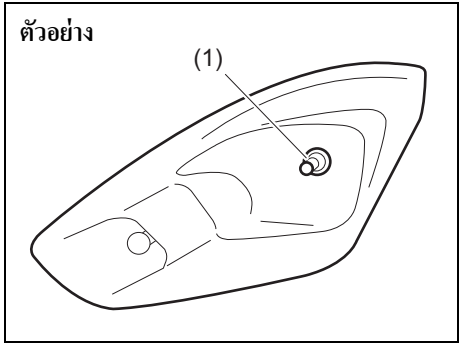

52RM70220

(1) หลอดไฟ

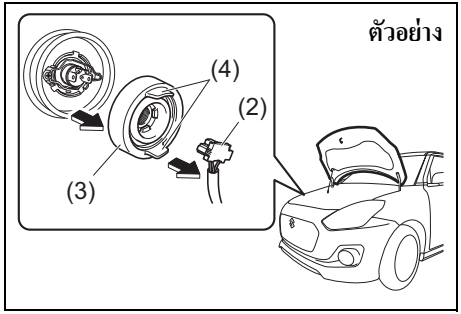

52RM70320

1) เปิดฝากระโปรงหน้าหลังจากดับเครื่องยนต์ ปลดขั้วต่อ (2) ถอดซีลยาง (3) ออกโดยดึงก้านจับ (4)

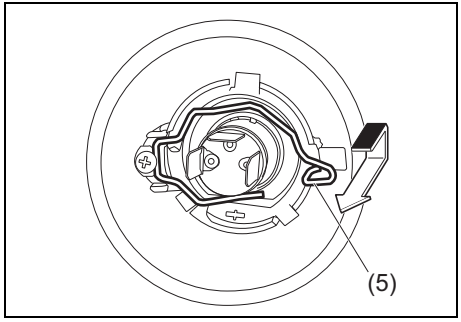

52RM70330

2) กดสปริงดัน (5) ไปทางด้านหน้า แล้วปลดออก จากนั้นถอดหลอดไฟออก ติดตั้งหลอดไฟใหม่โดยย้อนขั้นตอนการถอด

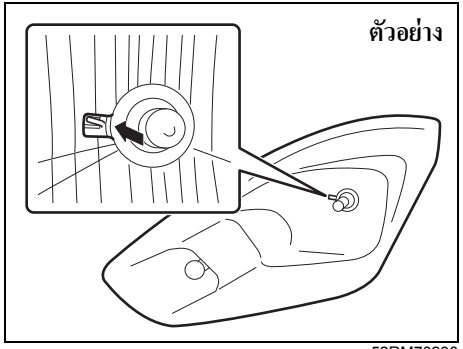

52RM70230

หมายเหตุ:
ท่านจะเห็นตำแหน่งของสปริงดันได้จากช่องไฟหน้า

ไฟเลี้ยวหน้าและไฟหรี่หน้า

สำหรับไฟหรี่ LED (ในรถบางรุ่น) เนื่องจากต้องใช้ขั้นตอนพิเศษ ขอแนะนำให้ท่านนำรถเข้ารับการเปลี่ยนหลอดไฟที่ศูนย์บริการซูซูกิ

รถที่ใช้ไฟหน้าฮาโลเจน

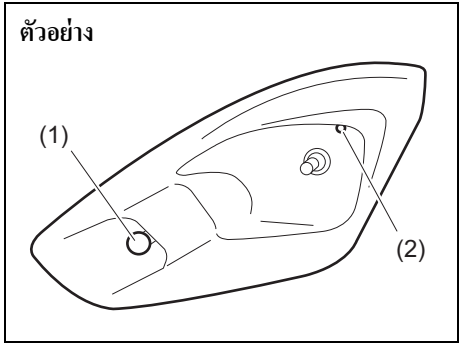

52RM70240

(1) ไฟเลี้ยวหน้า
(2) ไฟหรี่หน้า (ในรถบางรุ่น)

รถที่ใช้ไฟหน้า LED

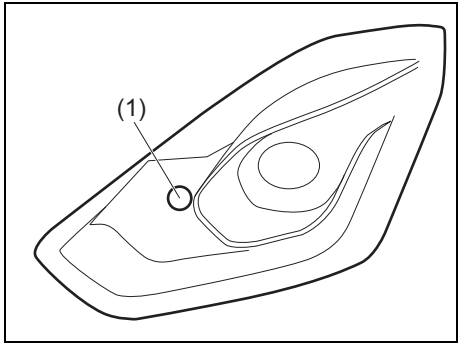

52RM70140

(1) ไฟเลี้ยวหน้า

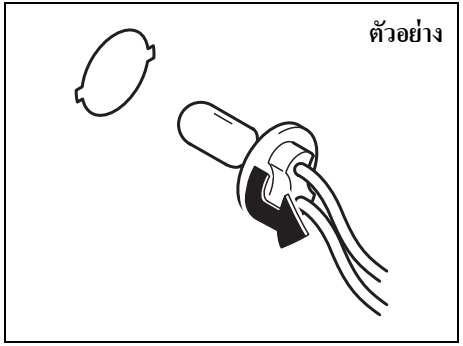

68PH00732

1) เปิดฝากระโปรงหน้าหลังจากดับเครื่องยนต์ การถอดเบ้าหลอดไฟของไฟเลี้ยวหน้าหรือไฟหรี่หน้าออกจากตัวเรือน ให้หมุนเบ้าหลอดไฟทวนเข็มนาฬิกาแล้วดึงออก

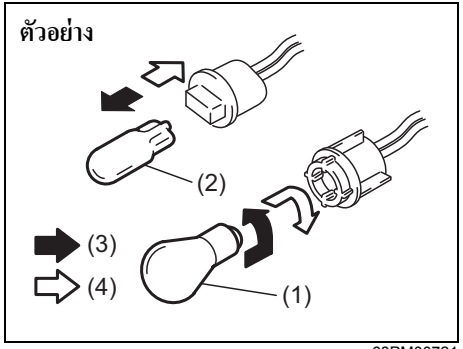

68PM00721

(3) การถอด
(4) การติดตั้ง

2) การถอดหลอดไฟของไฟเลี้ยวหน้า (1) ให้กดหลอดไฟเข้าไปแล้วหมุนทวนเข็มนาฬิกา การติดตั้งหลอดไฟใหม่ให้กดเข้าไปและหมุนตามเข็มนาฬิกา
การถอดและติดตั้งหลอดไฟของไฟหรี่หน้า (2) ให้ดึงหรือดันหลอดไฟเข้าไปง่ายๆ

ไฟเลี้ยวด้านข้าง

แบบกระจกมองข้าง
ใช้ชนิด LED เนื่องจากต้องใช้ขั้นตอนพิเศษ ขอแนะนำให้ท่านนำรถเข้ารับการเปลี่ยนหลอดไฟที่ศูนย์บริการซูซูกิ

แบบบังโคลน

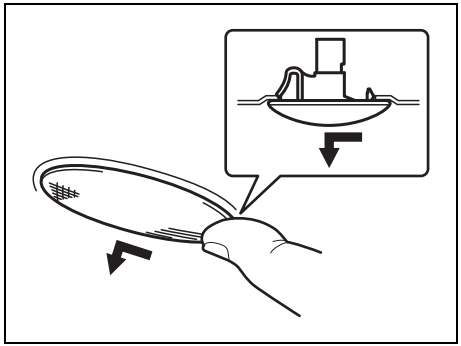
64J195

เนื่องจากหลอดไฟเป็นแบบติดตั้งในตัว ให้เปลี่ยนหลอดไฟใหม่ทั้งชุด ถอดชุดไฟออกโดยใช้นิ้วมือเลื่อนตัวเรือนไฟไปทางด้านซ้าย

ไฟตัดหมอกหน้า (ในรถบางรุ่น)

1) สตาร์ทเครื่องยนต์ หมุนพวงมาลัยไปทางด้านตรงข้ามกับไฟตัดหมอกที่ต้องการเปลี่ยนเพื่อให้เปลี่ยนหลอดไฟได้ง่าย จากนั้น ดับเครื่องยนต์

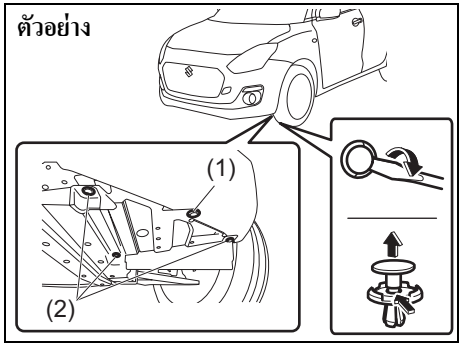

57RK076

2) ถอดคลิปยึด (1) และสกรู (2) ที่ด้านล่างกันชน
สำหรับการถอดคลิปยึด ให้ใช้ไขควงปากแบนตามที่แสดงในภาพ

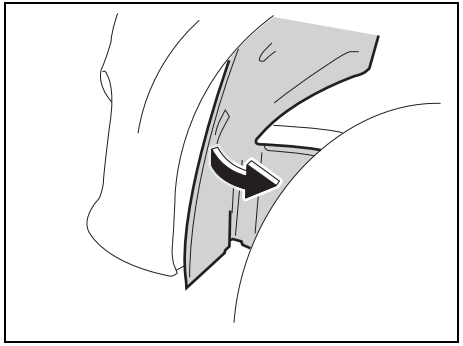

52RM70250

3) เปิดส่วนปลายของแผงครอบด้านในบังโคลนออก

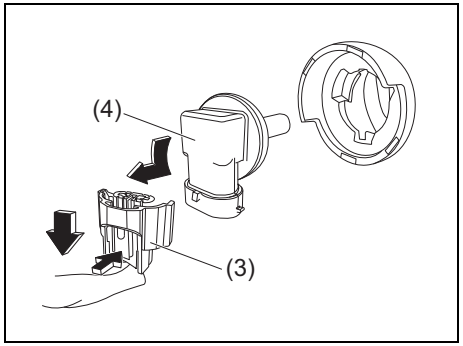

52R70140

4) ปลดขั้วต่อ (3) โดยการกดที่ตัวปลดล็อค หมุนเบ้าหลอดไฟ (4) ทวนเข็มนาฬิกาและถอดเบ้าหลอดไฟออก

ไฟส่องสว่างเวลากลางวัน (ในรถบางรุ่น)

ชนิด LED

เนื่องจากการเปลี่ยนจำเป็นต้องใช้ขั้นตอนพิเศษ ขอแนะนำให้ท่านนำรถเข้ารับการเปลี่ยนหลอดไฟที่ศูนย์บริการซูซูกิ

ไฟท้ายรวม

สำหรับไฟท้าย/ไฟเบรกชนิด LED เนื่องจากต้องใช้ขั้นตอนพิเศษ ขอแนะนำให้ท่านนำรถเข้ารับการเปลี่ยนหลอดไฟที่ศูนย์บริการซูซูกิ

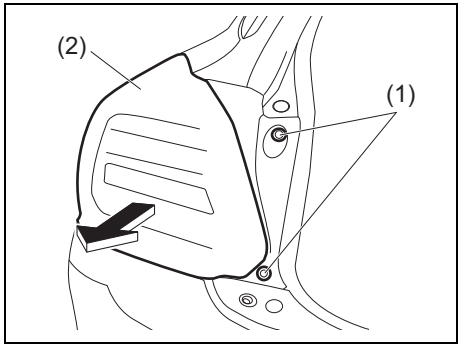

52RM70160

1) เมื่อเปิดประตูท้าย ให้ถอดโบลท์ (1) แล้วจับตัวเรือนไฟ (2) ให้แน่นเพื่อดึงไปทางด้านหลัง

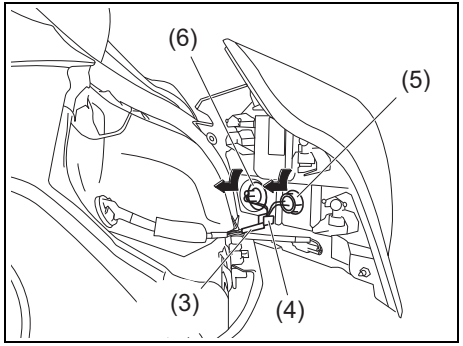

52RS70030

2) ถอดสายไฟ (3) ออกจากแคล้มป์รัด (4)
3) การถอดเบ้าหลอดไฟของไฟเลี้ยวด้านหลัง (5) หรือไฟถอย (6) ออกจากตัวเรือน ให้หมุนเบ้าหลอดไฟทวนเข็มนาฬิกาแล้วดึงออก

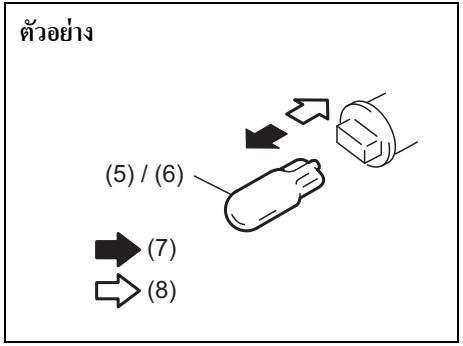

52RS70050

(7) การถอด
(8) การติดตั้ง

4) การถอดและติดตั้งหลอดไฟของไฟเลี้ยวด้านหลัง (5) หรือไฟถอย (6) ให้ดึงหรือดันหลอดไฟเข้าไปง่ายๆ

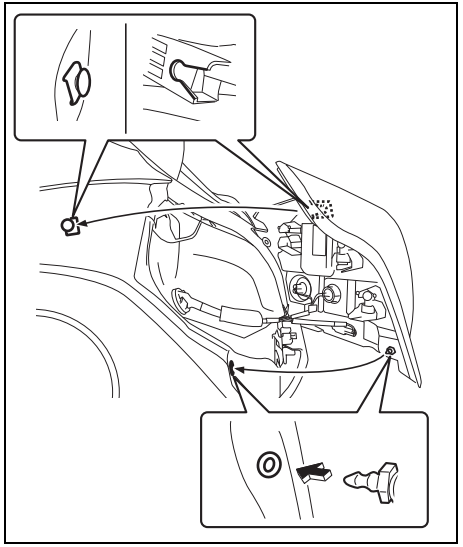

52RM70190

หมายเหตุ:
เมื่อติดตั้งตัวเรือนไฟกลับเข้าที่ ให้ตรวจสอบว่าได้ติดตั้งคลิปยึดอย่างถูกต้อง

ไฟส่องป้ายทะเบียน

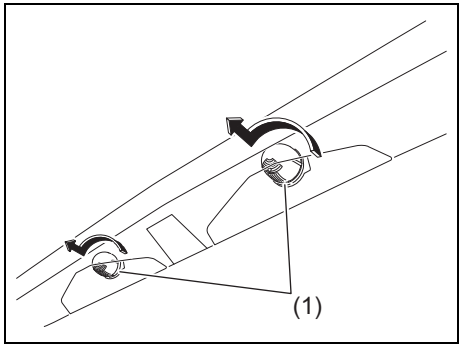

52RM70070

1) ถอดฝาครอบ (1) โดยหมุนทวนเข็มนาฬิกา

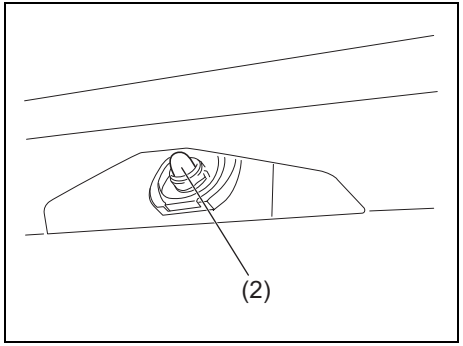

76MH0A126

2) การถอดและติดตั้งหลอดไฟของไฟส่องป้ายทะเบียน (2) ให้ดึงหรือดันหลอดไฟเข้าไปง่ายๆ

ไฟเบรกเสริมดวงที่สาม

ใช้ชนิด LED เนื่องจากต้องใช้ขั้นตอนพิเศษ ขอแนะนำให้ท่านนำรถเข้ารับการเปลี่ยนหลอดไฟที่ศูนย์บริการซูซูกิ

ไฟส่องสว่างภายในห้องโดยสาร

ถอดเลนส์ออกโดยใช้ไขควงปากแบนคลุมด้วยผ้าเนื้อนุ่ม ดังภาพ สำหรับการติดตั้ง ให้ดันกลับเข้าไป

ด้านหน้า

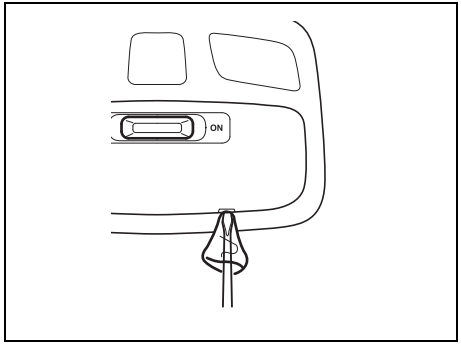

76MH0A139

ห้องเก็บสัมภาระ (ในรถบางรุ่น)

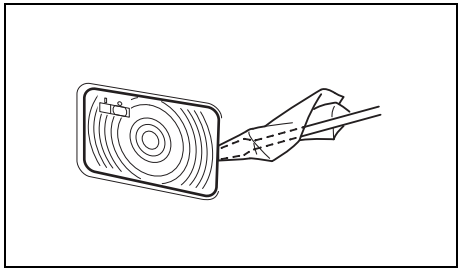

52RM70281

ใบปัดน้ำฝน

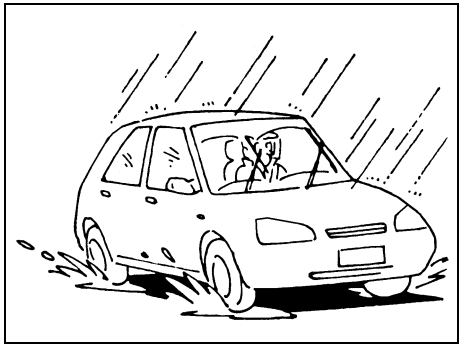

54G129

ถ้าใบปัดน้ำฝนเปราะหรือเสียหาย หรือทำให้เกิดรอยขณะปัดน้ำฝน ให้เปลี่ยนใบปัดน้ำฝน

การติดตั้งใบปัดน้ำฝนใหม่ ให้ปฏิบัติตามขั้นตอนด้านล่างนี้

ข้อพึงระวัง
เพื่อหลีกเลี่ยงไม่ให้กระจกเป็นรอยขีดข่วนหรือแตกร้าว อย่าให้ก้านปัดน้ำฝนกระแทกกับกระจกขณะเปลี่ยนใบปัดน้ำฝน

หมายเหตุ:
ใบปัดน้ำฝนบางประเภทอาจแตกต่างจากที่อธิบายไว้ในคู่มือเล่มนี้ ทั้งนี้ขึ้นอยู่กับค่ากำหนดของรถ ถ้าเป็นเช่นนั้น ให้ติดต่อขอรับคำปรึกษาเกี่ยวกับวิธีการเปลี่ยนที่ถูกต้องจากศูนย์บริการซูซูกิ

สำหรับที่ปัดน้ำฝนกระจกบังลมหน้า:

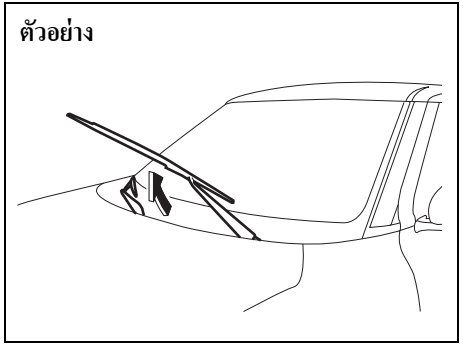

52RM70390

1) จับก้านปัดน้ำฝนให้ห่างจากกระจก

หมายเหตุ:
เมื่อยกก้านปัดน้ำฝนกระจกบังลมหน้าขึ้นทั้งสองอัน ให้ดึงก้านปัดน้ำฝนด้านคนขับขึ้นก่อน
เมื่อนำก้านปัดน้ำฝนลงกลับที่เดิม ให้นำก้านปัดน้ำฝนด้านผู้โดยสารลงก่อน
มิฉะนั้น ก้านปัดน้ำฝนอาจกีดขวางกันเอง

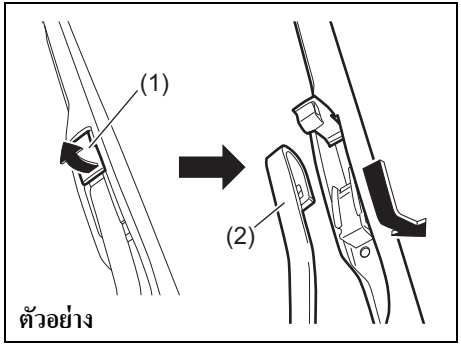

52RM70510

2) เปิดตัวล็อค (1) เลื่อนโครงที่ปัดน้ำฝนแล้วถอดออกจากก้านปัดน้ำฝน (2) ดังภาพ

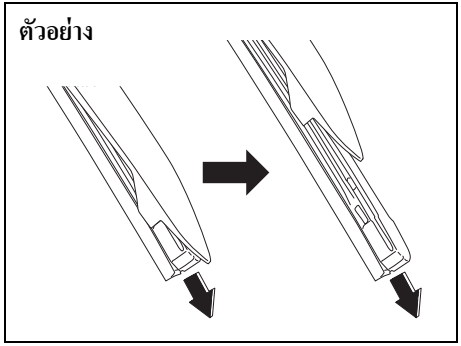

61MM0A211

3) ดึงปลายของใบปัดน้ำฝนที่ล็อคไว้ให้แน่นเพื่อปลดล็อคใบปัดน้ำฝนแล้วเลื่อนออกดังภาพ

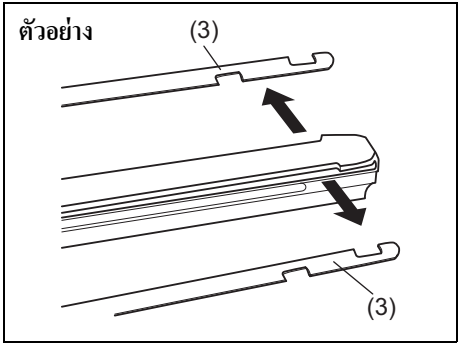

52RM70520

(3) ประกับ

4) ถ้าใบปัดน้ำฝนใหม่ไม่มีประกับโลหะ (3) สองอันให้มาด้วย ให้ถอดประกับดังกล่าวออกจากใบปัดน้ำฝนเก่าเพื่อนำมาใส่กับใบปัดน้ำฝนใหม่

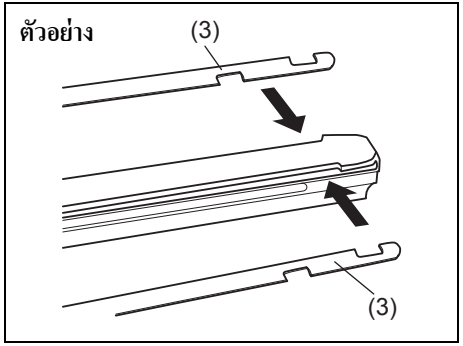

61MM0B098

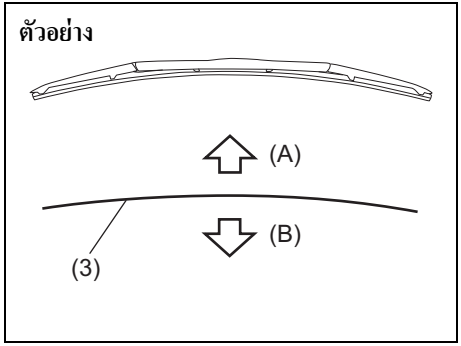

61MM0A212

(A) ขึ้น
(B) ลง

หมายเหตุ:
เมื่อทำการติดตั้งประกับโลหะ (3) ให้แน่ใจว่าทิศทางของประกับโลหะนั้นเหมือนดังที่แสดงในภาพด้านบน

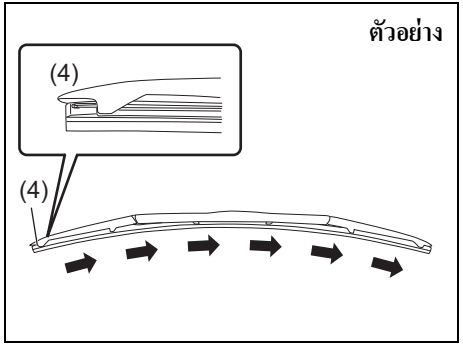

61MM0A213

(4) ปลายด้านที่ล็อค

5) ติดตั้งใบปัดน้ำฝนใหม่โดยทำย้อนขั้นตอนการถอด และจัดให้ปลายด้านที่ล็อค (4) หันไปทางก้านปัดน้ำฝน ให้แน่ใจว่าขอเกี่ยวทุกตัวยึดใบปัดน้ำฝนอย่างถูกต้องแล้ว ล็อคปลายของใบปัดน้ำฝนให้เข้าที่
6) ติดตั้งโครงที่ปัดน้ำฝนเข้ากับก้านปัดน้ำฝน ให้แน่ใจว่าคันล็อคยึดเข้ากับก้านปัดน้ำฝนอย่างแน่นหนา

สำหรับที่ปัดน้ำฝนกระจกประตูท้าย:

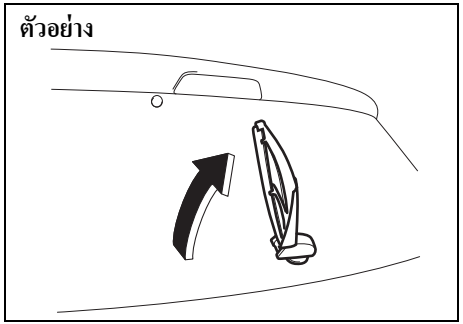

52RM70460

1) จับก้านปัดน้ำฝนให้ห่างจากกระจก

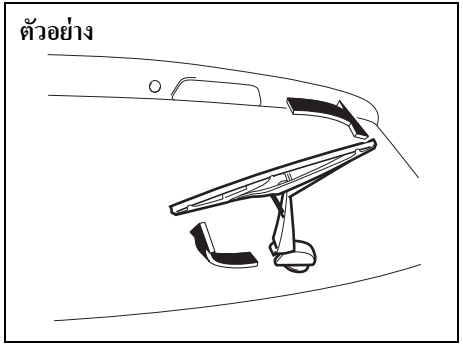

52RM70490

2) หมุนโครงที่ปัดน้ำฝนตามเข็มนาฬิกา แล้วนำโครงที่ปัดน้ำฝนออกจากก้านปัดน้ำฝน

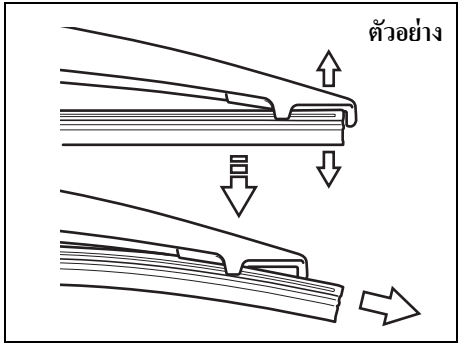

52RM70470

3) เลื่อนใบปัดน้ำฝนออกดังภาพ

หมายเหตุ:
ห้ามดัดปลายของโครงใบปัดน้ำฝนมากเกินความจำเป็น มิฉะนั้น จะแตกหักได้

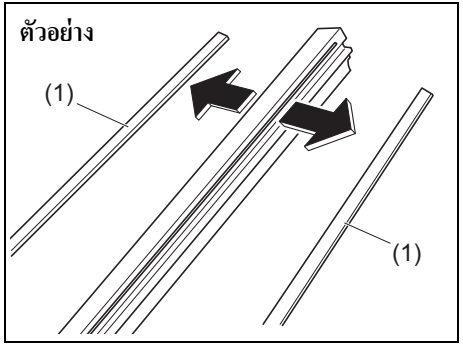

52RM70480

(1) ประกับ

4) ถ้าใบปัดน้ำฝนใหม่ไม่มีประกับโลหะสองอันให้มาด้วย ให้ถอดประกับดังกล่าวออกจากใบปัดน้ำฝนเก่าเพื่อนำมาใส่กับใบปัดน้ำฝนใหม่
5) ติดตั้งใบปัดน้ำฝนใหม่ โดยทำย้อนขั้นตอนการถอด ตรวจสอบว่าขอเกี่ยวทุกตัวยึดใบปัดน้ำฝนอย่างถูกต้องแล้ว
6) ติดตั้งโครงที่ปัดน้ำฝนเข้ากับก้านปัดน้ำฝน โดยทำย้อนขั้นตอนการถอด

น้ำฉีดล้างกระจกบังลมหน้า

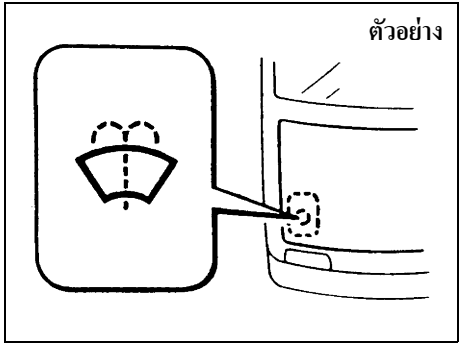

80JM078

ตรวจเช็คว่ามีน้ำฉีดล้างกระจกในถังพักหรือไม่ ให้เติมตามความจำเป็น ใช้น้ำฉีดล้างกระจกบังลมหน้าคุณภาพดี แล้วเจือจางกับน้ำตามความจำเป็น

⚠ คำเตือน

ห้ามใช้สารป้องกันการแข็งตัวสำหรับหม้อน้ำในถังพักน้ำฉีดล้างกระจกบังลมหน้า สารนี้จะทำให้ทัศนวิสัยในการขับขี่ลดลงอย่างมากเมื่อฉีดลงบนกระจกบังลมหน้า และจะทำให้สีรถได้รับความเสียหายด้วย

ข้อพึงระวัง

ถ้ามอเตอร์ที่ฉีดน้ำล้างกระจกบังลมหน้าทำงานโดยที่ไม่มีน้ำในถังพักน้ำฉีดล้างกระจก อาจเป็นเหตุให้เกิดความเสียหายได้

ระบบปรับอากาศ

ถ้าท่านไม่ได้ใช้เครื่องปรับอากาศเป็นเวลานาน เช่น ในช่วงฤดูหนาว เครื่องปรับอากาศอาจทำงานได้ไม่เต็มประสิทธิภาพ เมื่อท่านเริ่มใช้งานอีกครั้ง เพื่อเป็นการยืดอายุการใช้งานและรักษาประสิทธิภาพการทำงานสูงสุดของเครื่องปรับอากาศ จึงจำเป็นต้องเปิดใช้งานเครื่องปรับอากาศบ้างเป็นครั้งคราว เปิดใช้งานเครื่องปรับอากาศอย่างน้อยเดือนละครั้งเป็นเวลาหนึ่งนาทีขณะเครื่องยนต์เดินเบา การทำเช่นนี้จะเป็นการหมุนเวียนสารทำความเย็นและน้ำมัน รวมทั้งช่วยป้องกันชิ้นส่วนประกอบภายในด้วย

การเปลี่ยนไส้กรองเครื่องปรับอากาศ

เนื่องจากต้องใช้ขั้นตอนพิเศษในการปฏิบัติงาน โปรดให้ศูนย์บริการซูซูกิเป็นผู้ดำเนินงานดังกล่าว

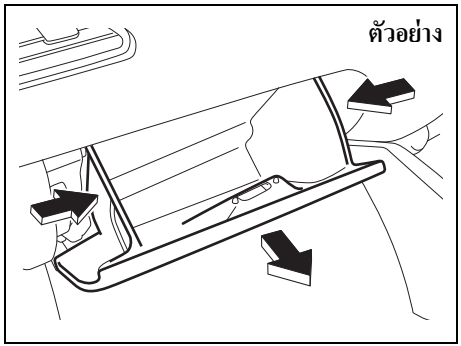

57RK077

1) การเข้าถึงตำแหน่งไส้กรองเครื่องปรับอากาศ ให้ถอดช่องเก็บของออกโดยกดที่ด้านข้างของช่องเก็บของทั้งสองด้านเข้าด้านในแล้วดึงออก

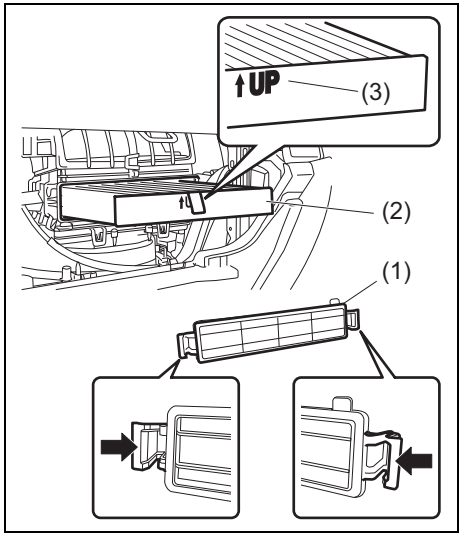

57RK078

2) ถอดฝาครอบ (1) ออกและดึงไส้กรองอากาศ (2) ออกมา

หมายเหตุ:
เมื่อท่านติดตั้งไส้กรองอากาศใหม่ ให้ตรวจสอบว่าสัญลักษณ์ UP (3) ชี้ขึ้นด้านบน

บันทึก

บริการฉุกเฉิน

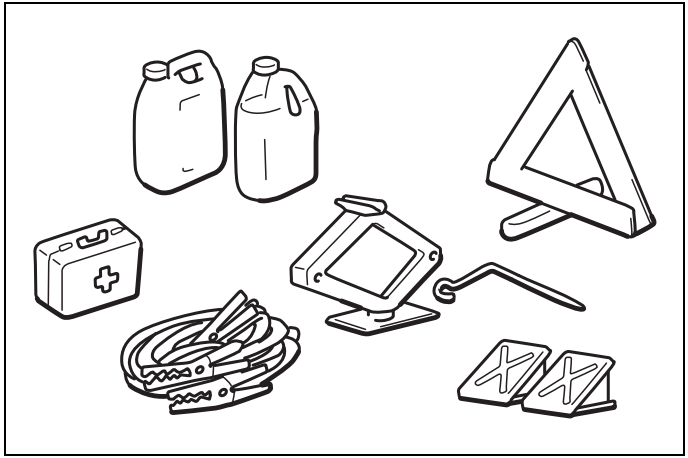

60G411

เครื่องมือสำหรับเปลี่ยนยาง 8-1
คำแนะนำในการใช้แม่แรง 8-2
ชุดซ่อมยางแบนฉุกเฉิน 8-6
คำแนะนำในการพ่วงแบตเตอรี่เพื่อสตาร์ท 8-10
การลากจูง 8-11
เครื่องยนต์เกิดปัญหา: มอเตอร์สตาร์ทไม่ทำงาน 8-12
เครื่องยนต์เกิดปัญหา: รถสตาร์ทไม่ติด 8-12
เครื่องยนต์เกิดปัญหา: เครื่องยนต์ร้อนจัด 8-12

เครื่องมือสำหรับเปลี่ยนยาง

ตัวอย่าง

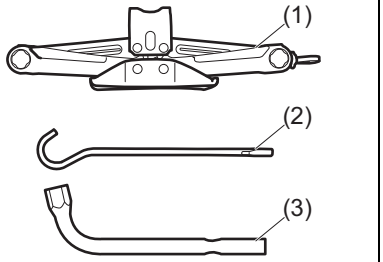

52RM80010

(1) แม่แรง
(2) ด้ามแม่แรง
(3) ประแจขันล้อ

เครื่องมือสำหรับเปลี่ยนยางจะเก็บอยู่ในห้องเก็บสัมภาระ ดูที่ “ห้องเก็บสัมภาระ” ในหมวด “ภาพประกอบสารบัญ”

ตัวอย่าง

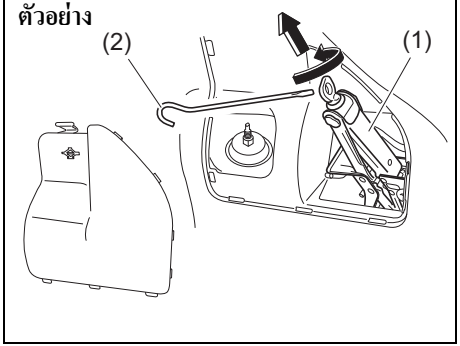

52RM80040

การถอดแม่แรง (1) ให้หมุนแกนแม่แรงทวนเข็มนาฬิกา โดยใช้ด้ามแม่แรง (2) และดึงแม่แรงออกจากที่เก็บ

ตัวอย่าง

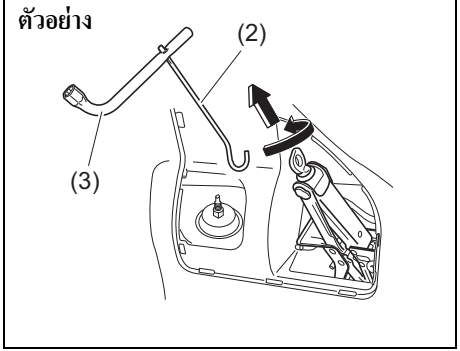

52RM80040

หมายเหตุ:
ถ้ามีปัญหาในการใช้ด้ามแม่แรง (2) ให้ใช้ด้ามแม่แรงและประแจขันล้อ (3) ตามที่แสดงในภาพ

การเก็บแม่แรง ให้วางไว้ในที่เก็บแล้วหมุนแกนแม่แรงตามเข็มนาฬิกาจนกระทั่งแม่แรงยึดเข้าที่ดี

⚠ คำเตือน

หลังจากใช้เครื่องมือสำหรับเปลี่ยนยาง ให้เก็บอุปกรณ์เข้าที่อย่างมั่นคงเนื่องจากอาจทำให้ได้รับบาดเจ็บได้ถ้าเกิดอุบัติเหตุ

⚠ ข้อควรระวัง

ควรใช้แม่แรงในการเปลี่ยนล้อเท่านั้น และควรอ่านคำแนะนำในการใช้แม่แรงในหมวดนี้ก่อนที่จะใช้แม่แรง

คำแนะนำในการใช้แม่แรง

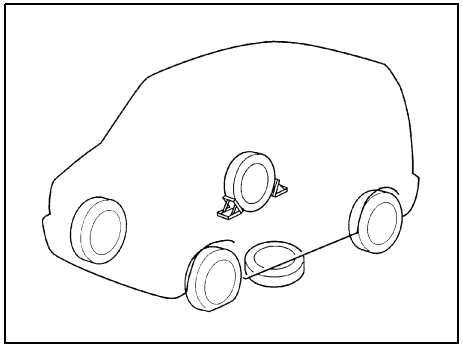

75F062

1) จอดรถยนต์บนถนนพื้นแข็งแนวราบ
2) ดึงเบรกมือจนสุดและเข้าเกียร์ตำแหน่ง “P” (เกียร์จอด) ถ้ารถของท่านเป็นรุ่นเกียร์ CVT หรือเข้าเกียร์ตำแหน่ง “R” (เกียร์ถอย) ถ้ารถของท่านเป็นรถเกียร์ธรรมดา

⚠ คำเตือน

- **เข้าเกียร์ตำแหน่ง “P” (เกียร์จอด) สำหรับรุ่นเกียร์ CVT หรือเข้าเกียร์ตำแหน่ง “R” (เกียร์ถอย) สำหรับรุ่นเกียร์ธรรมดา เมื่อขึ้นแม่แรงยกรถ**
- **อย่าขึ้นแม่แรงยกรถโดยที่เกียร์อยู่ในตำแหน่ง “N” (เกียร์ว่าง) มิฉะนั้น แม่แรงที่ไม่มั่นคงอาจทำให้เกิดอุบัติเหตุได้**

3) ให้เปิดสวิตช์ไฟฉุกเฉินถ้ารถของท่านอยู่ในบริเวณที่มีการจราจรเคลื่อนที่
4) หนุนล้อหน้าและล้อหลังด้านที่ตรงข้ามกับล้อที่จะยกในแนวทแยงมุม
5) วางยางอะไหล่ (ในรถบางรุ่น) ใกล้กับล้อที่จะยกดังที่แสดงในภาพเพื่อป้องกันกรณีที่แม่แรงเกิดเลื่อนหลุด

ตัวอย่าง

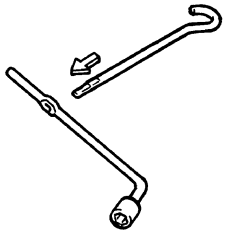

54G253

ตัวอย่าง

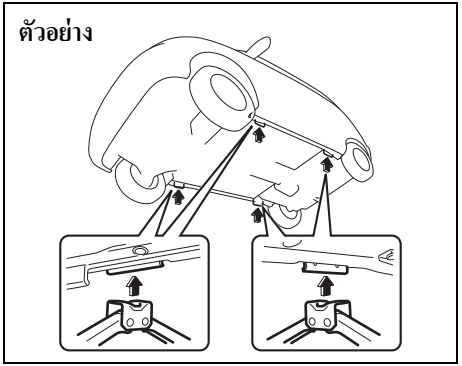

52RM80020

ตัวอย่าง

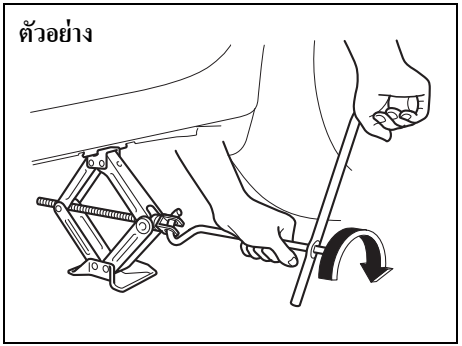

52RM80030

6) วางแม่แรงในมุมองศาดังที่แสดงในภาพและยกแม่แรงขึ้นโดยหมุนด้ามแม่แรงตามเข็มนาฬิกาจนกว่าร่องหัวแม่แรงพอดีกับจุดขึ้นแม่แรงใต้ตัวถังรถ
7) ค่อยๆ ยกแม่แรงขึ้นช้าๆ อย่างต่อเนื่องจนกว่ายางจะพ้นจากพื้น อย่ายกรถมากเกินความจำเป็น

⚠ คำเตือน

- **ใช้แม่แรงในการเปลี่ยนล้อบนพื้นราบที่มั่นคงเท่านั้น**
- **ห้ามยกรถขึ้นบนพื้นลาดเอียง**
- **อย่ายกรถโดยที่แม่แรงอยู่ในตำแหน่งอื่นนอกเหนือจากตำแหน่งขึ้นแม่แรงที่กำหนด (ดังแสดงในภาพ) ใกล้กับล้อที่จะเปลี่ยน**
- **ตรวจสอบว่าแม่แรงยกขึ้นได้อย่างน้อย 25 มม. (1 นิ้ว) ก่อนที่จะสัมผัสกับหน้าแปลนตัวถัง การใช้แม่แรงเมื่อแม่แรงพับอยู่ภายในระยะ 25 มม. (1 นิ้ว) อาจทำให้แม่แรงบกพร่องได้**
- **อย่ายื่นส่วนหนึ่งส่วนใดของร่างกายเข้าไปใต้ท้องรถขณะที่ยกรถไว้ด้วยแม่แรง**
- **อย่าเดินเครื่องยนต์ขณะที่ยกรถไว้ด้วยแม่แรงและอย่าให้ผู้โดยสารอยู่ภายในรถ**

การยกรถด้วยแม่แรงตะเข้

- ทำการขึ้นแม่แรงตะเข้ในตำแหน่งที่แสดงในภาพต่อไปนี้
- ให้รองรับรถที่ยกด้วยขาตั้งแม่แรง (มีจำหน่ายทั่วไป) ที่ตำแหน่งขึ้นแม่แรงที่แสดงในภาพต่อไปนี้เสมอ

ตัวอย่าง

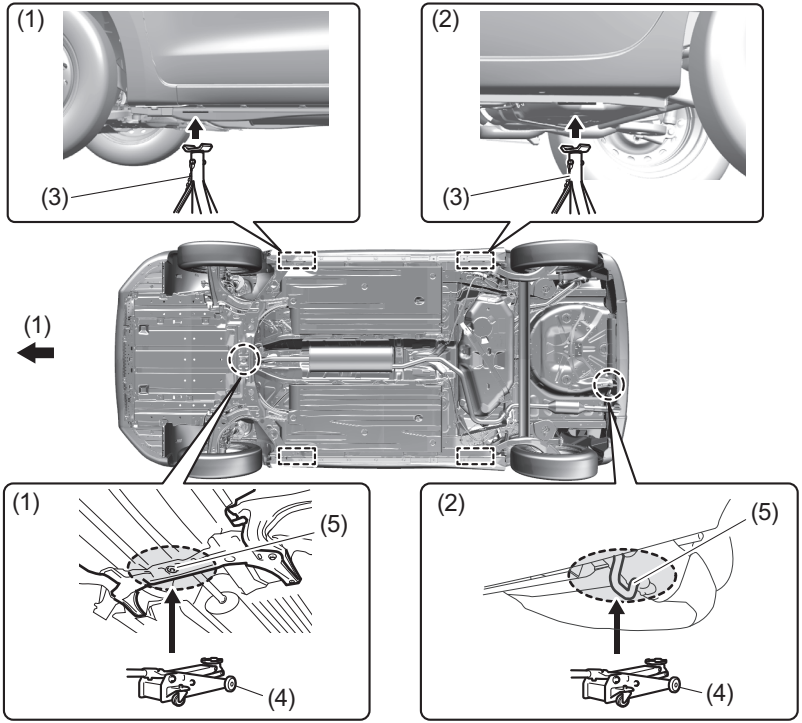

52RS80020

(1) ด้านหน้า
(2) ด้านหลัง
(3) ขาตั้งแม่แรง
(4) แม่แรงตะเข้
(5) ตำแหน่งขึ้นแม่แรงสำหรับแม่แรงตะเข้

ข้อพึงระวัง
อย่าทำการขึ้นแม่แรงตะเข้ที่ท่อไอเสีย, สเกิร์ตข้าง (ในรถบางรุ่น), ฝาครอบใต้เครื่องยนต์ หรือคานแข็งด้านหลัง

หมายเหตุ:
สำหรับรายละเอียดเพิ่มเติม โปรดติดต่อศูนย์บริการซูซูกิ

การเปลี่ยนล้อ

การเปลี่ยนล้อ ให้ปฏิบัติตามขั้นตอนต่อไปนี้:

1) เตรียมแม่แรงและเครื่องมือ
2) คลายนัตล้อให้หลวมแต่อย่าถอดออก
3) ยกรถขึ้น (ปฏิบัติตามคำแนะนำในการใช้แม่แรงในหมวดนี้)

⚠ คำเตือน

- **เข้าเกียร์ตำแหน่ง “P” (เกียร์จอด) สำหรับรุ่นเกียร์ CVT หรือเข้าเกียร์ตำแหน่ง “R” (เกียร์ถอย) สำหรับรุ่นเกียร์ธรรมดา เมื่อขึ้นแม่แรงยกรถ**
- **อย่าขึ้นแม่แรงยกรถโดยที่เกียร์อยู่ในตำแหน่ง “N” (เกียร์ว่าง) มิฉะนั้น แม่แรงที่ไม่มั่นคงอาจทำให้เกิดอุบัติเหตุได้**

4) ถอดนัตล้อและล้อออก

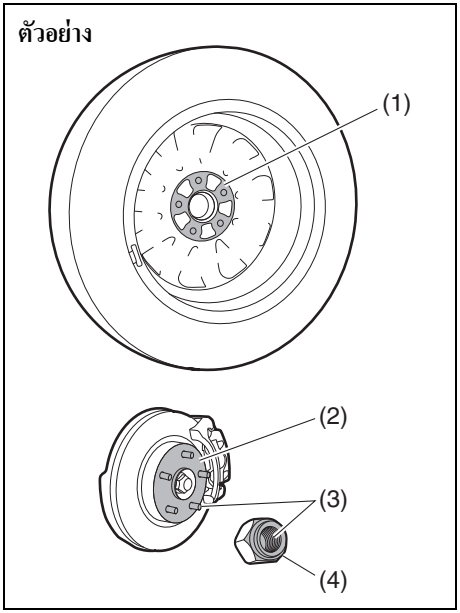

65J4033

5) เช็ดคราบโคลนและสิ่งสกปรกออกจากพื้นผิวล้อ (1) ดุมล้อ (2) ส่วนเกลียว (3) และพื้นผิวนัตล้อ (4) ด้วยผ้าสะอาด
เช็ดดุมล้อด้วยความระมัดระวัง เนื่องจากอาจเกิดความร้อนจากการขับขี่

6) ติดตั้งล้อใหม่และเปลี่ยนนัตล้อโดยให้ปลายรูปโคนหันเข้าหาล้อ ใช้มือขันนัตแต่ละข้างให้แน่น จนกระทั่งล้อยึดกับดุมล้ออย่างมั่นคง

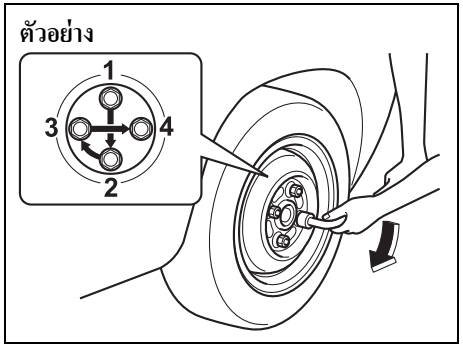

52RM80070

ค่าแรงขันสำหรับนัตล้อ
100 นิวตัน-เมตร (10.2 กก.-เมตร, 74.0 ปอนด์-ฟุต)

7) ลดแม่แรงลงแล้วขันนัตด้วยประแจขันนัตล้อให้แน่นตามลำดับตัวเลขที่แสดงในภาพ

⚠ คำเตือน

ใช้นัตล้อของแท้และขันนัตล้อตามค่าแรงขันที่กำหนด ทันทีหลังจากทำการเปลี่ยนล้อ นัตล้อที่ไม่เหมาะสมหรือการขันนัตล้อที่ไม่ถูกต้องอาจทำให้นัตล้อหลวมหรือหลุดออก ซึ่งจะทำให้เกิดอุบัติเหตุได้ ถ้าท่านไม่มีประแจปอนด์ขันนัตล้อ โปรดเข้ารับการตรวจเช็คค่าแรงขันนัตล้อที่ศูนย์บริการซูซูกิ

ฝาครอบล้อแบบเต็มวง (ในรถบางรุ่น)

ตัวอย่าง

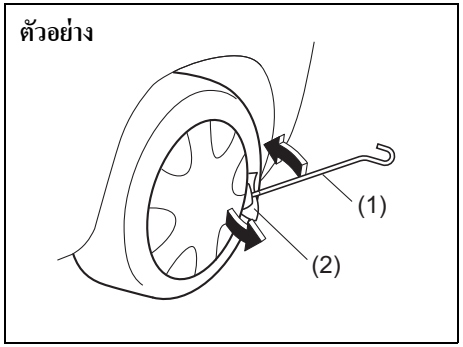

52RM80080

ถอดฝาครอบล้อแบบเต็มวงโดยใช้ด้ามแม่แรง (1) หุ้มด้วยผ้านุ่ม (2) ดังภาพ

ตัวอย่าง

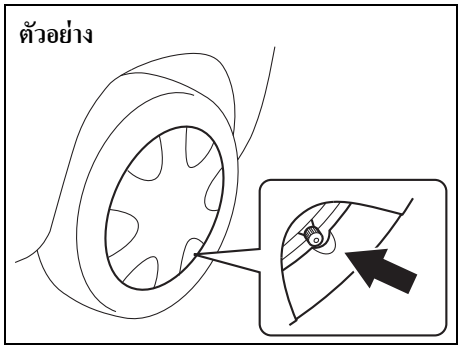

52RM80090

ติดตั้งฝาครอบล้อแบบเต็มวงโดยไม่ให้บดบังหรือขัดขวางวาล์วเติมลมยาง

ชุดซ่อมยางแบนฉุกเฉิน

ชุดซ่อมยางแบนฉุกเฉินจะเก็บไว้ในห้องเก็บสัมภาระ ดูที่ “ห้องเก็บสัมภาระ” ในหมวด “ภาพประกอบสารบัญ”

⚠ คำเตือน

การไม่ปฏิบัติตามคำแนะนำเกี่ยวกับการใช้ชุดซ่อมยางแบนฉุกเฉินในหมวดนี้อาจเพิ่มโอกาสในการสูญเสียการควบคุมรถและอุบัติเหตุ
โปรดอ่านและปฏิบัติตามคำแนะนำในหมวดนี้อย่างรอบคอบ

สิ่งสำคัญ

ชุดซ่อมยางแบนฉุกเฉินไม่สามารถใช้ได้ในกรณีต่อไปนี้ โปรดติดต่อศูนย์บริการซูซูกิหรือหน่วยบริการฉุกเฉินบนท้องถนน

- **การฉีกขาดหรือรูเจาะในดอกยางที่มีขนาดใหญ่กว่า 4 มม. โดยประมาณ**
- **ฉีกขาดถึงด้านในผนังยาง**
- **ความเสียหายของยางที่เกิดจากการขับรถโดยความดันยางลดลงอย่างมาก หรือขับรถแม้ขณะยางแบน**
- **ขอบยางหลุดออกจากขอบกระทะล้อทั้งหมด**
- **ขอบกระทะล้อเกิดความเสียหาย**

รูรั่วขนาดเล็กที่ดอกยางที่เกิดจากตะปูหรือสกรูเจาะสามารถปะด้วยชุดซ่อมยางแบนฉุกเฉิน

อย่าเอาตะปูหรือสกรูเจาะออกจากยางระหว่างการซ่อมแซมฉุกเฉินเพื่อป้องกันไม่ให้ลมยางรั่วออกจากรอยเจาะที่ใหญ่ขึ้น

ส่วนประกอบของชุดซ่อมยางแบนฉุกเฉิน

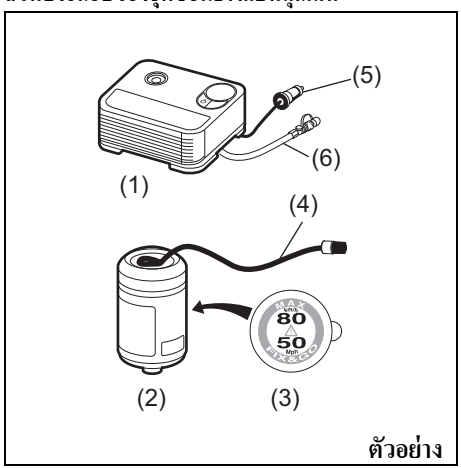

52RM80050

(1) เครื่องปั๊มลม
(2) ขวดน้ำยาเคลือบ
(3) ฉลากจำกัดความเร็ว
(ติดอยู่ที่ขวดน้ำยาเคลือบ)
(4) ท่อเติม
(5) ปลั๊กไฟ
(6) ท่อลม

⚠ คำเตือน

น้ำยาเคลือบชุดซ่อมยางแบนฉุกเฉินเป็นอันตรายถ้ากลืนเข้าไปหรือสัมผัสกับผิวหนังหรือดวงตา ถ้ากลืนเข้าไปอย่าทำให้อาเจียน ให้ดื่มน้ำปริมาณมาก (ถ้าเป็นไปได้ให้ดื่มผงถ่านผสมน้ำ (Charcoal slurry)) และไปพบแพทย์ทันที ถ้าน้ำยาเคลือบเข้าตา ให้ล้างตาด้วยน้ำสะอาดและไปพบแพทย์ทันที ทำความสะอาดร่างกายหลังจากการปฏิบัติงาน สารทำละลายอาจเป็นพิษต่อสัตว์ ดังนั้นจึงต้องเก็บให้พ้นมือเด็กและห่างจากสัตว์

ข้อพึงระวัง

เปลี่ยนน้ำยาเคลือบก่อนวันหมดอายุที่ระบุไว้บนฉลากของขวดน้ำยาเคลือบ สามารถหาซื้อน้ำยาเคลือบใหม่ได้ที่ศูนย์บริการซูซูกิ

การซ่อมแซมฉุกเฉิน

1) จอดรถยนต์บนถนนพื้นแข็งแนวราบ ดึงเบรกมือจนสุดและเข้าเกียร์ตำแหน่ง “P” (เกียร์จอด) ถ้ารถของท่านเป็นรุ่นเกียร์ CVT หรือเข้าเกียร์ตำแหน่ง “R” (เกียร์ถอย) ถ้ารถของท่านเป็นรถเกียร์ธรรมดา
   ให้เปิดสวิตช์ไฟฉุกเฉินถ้ารถของท่านอยู่ในบริเวณที่มีการจราจรเคลื่อนที่
   หนุนล้อหน้าและล้อหลังด้านที่ตรงข้ามกับล้อที่จะซ่อมในแนวทแยงมุม
2) นำขวดน้ำยาเคลือบและเครื่องปั๊มลมออกมา
3) ใส่ขวดน้ำยาเคลือบที่ช่องเสียบของเครื่องปั๊มลม
4) คลายเกลียวฝาปิดวาล์วยาง
5) ต่อท่อเติมของขวดน้ำยาเคลือบเข้ากับวาล์วยาง
6) เสียบปลั๊กไฟของเครื่องปั๊มลมที่ช่องเสียบอุปกรณ์เสริม ซึ่งอยู่ที่แผงหน้าปัด สตาร์ทเครื่องยนต์ เปิดเครื่องปั๊มลม เติมลมยางตามค่าแรงดันลมยางที่กำหนด ซึ่งได้ระบุไว้ที่ป้ายข้อมูลยาง

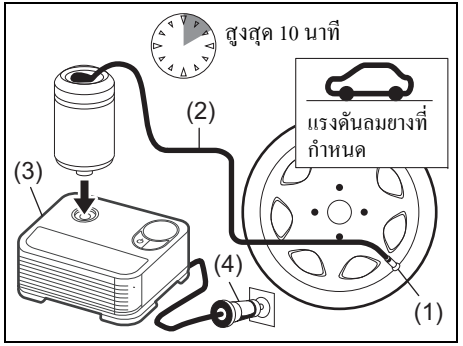

68PM00807

(1) วาล์วยาง
(2) ท่อเติม
(3) เครื่องปั๊มลม
(4) ปลั๊กไฟ

ข้อพึงระวัง
อย่าใช้งานเครื่องปั๊มลมอย่างต่อเนื่องเกินกว่า 10 นาที จะทำให้เครื่องปั๊มลมเกิดความร้อนสูงเกินไป

ถ้าเติมลมยางไม่ได้ตามค่าแรงดันลมยางที่กำหนดภายในเวลา 5 นาที ให้ขับรถไปมาสองสามเมตรเพื่อให้น้ำยาเคลือบกระจายน้ำยาทั่วยาง จากนั้น เติมลมยางอีกครั้ง

ถ้ายังไม่สามารถเติมลมยางได้ตามค่าแรงดันลมยางที่กำหนด ยางอาจได้รับความเสียหายอย่างมาก ในกรณีนี้ แสดงว่าชุดซ่อมยางแบนฉุกเฉินไม่สามารถซ่อมยางได้ โปรดติดต่อศูนย์บริการซูซูกิหรือหน่วยบริการฉุกเฉินบนท้องถนน

หมายเหตุ:
ถ้าเติมลมยางมากเกินไป ให้ปล่อยลมยางออกโดยคลายท่อเติม

7) ปิดเครื่องปั๊มลม ดึงปลั๊กไฟออกจากช่องเสียบอุปกรณ์เสริม
8) ปลดท่อเติมของขวดน้ำยาเคลือบออกจากวาล์วยาง
9) กดปุ่มปลดล็อคที่ด้านข้างแล้วนำขวดน้ำยาเคลือบออก

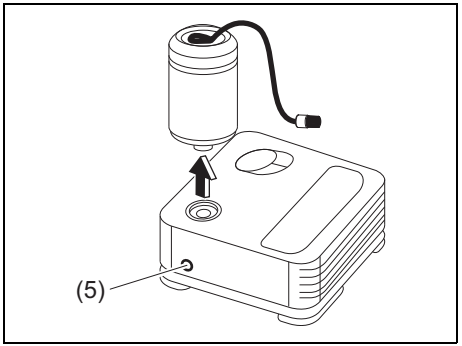

68PM00808

(5) ปุ่มปลดล็อค

10) นำฉลากจำกัดความเร็วจากขวดน้ำยาเคลือบติดไว้บริเวณที่คนขับมองเห็นได้
11) ขับรถในระยะสั้นทันทีหลังจากเติมลมยางตามค่าแรงดันลมยางที่กำหนด ขับรถอย่างระมัดระวังที่ความเร็วสูงสุดไม่เกิน 80 กม./ชม.
12) ขับรถต่อไปอย่างระมัดระวังไปที่ศูนย์บริการซูซูกิหรืออู่ซ่อมรถที่ใกล้ที่สุด

⚠ คำเตือน

อย่าติดฉลากจำกัดความเร็วบนฝาครอบฉุกเฉิน และบนไฟแสดงสถานะ ไฟเตือนหรือมาตรวัดความเร็ว

13) หลังจากขับรถไปแล้วถึง 10 นาที ให้ตรวจเช็คแรงดันลมยางด้วยเกจวัดแรงดันลมยางของเครื่องปั๊มลม ถ้าแรงดันลมยางแสดงค่ามากกว่า 200 กิโลปาสคาล (2.0 บาร์) การซ่อมฉุกเฉินถือว่าสมบูรณ์ แต่ถ้าแรงดันลมยางต่ำกว่าแรงดันลมยางที่กำหนด ให้แก้ไขแรงดันลมยางใหม่ให้ได้ค่าที่กำหนด ถ้าแรงดันลมยางลดลงต่ำกว่า 130 กิโลปาสคาล (1.3 บาร์) แสดงว่าชุดซ่อมยางแบบฉุกเฉินไม่สามารถซ่อมยางได้ หยุดใช้ยางรถโปรดติดต่อศูนย์บริการซูซูกิหรือหน่วยบริการฉุกเฉินบนท้องถนน

⚠ คำเตือน

ตรวจสอบแรงดันลมยางและยืนยันความสมบูรณ์ของการซ่อมแซมฉุกเฉินหลังจากขับรถไปได้ 10 นาที

ข้อพึงระวัง

เปลี่ยนยางใหม่ได้ที่ศูนย์บริการซูซูกิที่ใกล้ที่สุด เมื่อต้องนำยางที่ซ่อมแซมฉุกเฉินกลับมาใช้ใหม่ ให้ติดต่ออู่ซ่อมรถ
ล้อสามารถนำมาใช้ซ้ำได้โดยใช้ผ้าสะอาดเช็ดน้ำยาเคลือบออกให้หมดก่อนเพื่อป้องกันสนิม
กำจัดขวดน้ำยาเคลือบได้ที่ศูนย์บริการซูซูกิหรือตามวิธีการที่มีกฎกำหนดไว้
หลังจากใช้ขวดน้ำยาเคลือบแล้ว ให้เปลี่ยนขวดใหม่โดยสามารถหาซื้อได้ที่ศูนย์บริการซูซูกิ

การใช้เครื่องปั๊มลมเพื่อสูบลม

1) จอดรถยนต์บนถนนพื้นแข็งแนวราบ ดึงเบรกมือจนสุดและเข้าเกียร์ตำแหน่ง “P” (เกียร์จอด) ถ้ารถของท่านเป็นรุ่นเกียร์ CVT หรือเข้าเกียร์ตำแหน่ง “R” (เกียร์ถอย) ถ้ารถของท่านเป็นรถเกียร์ธรรมดา
2) นำเครื่องปั๊มลมออกมา
3) คลายเกลียวฝาปิดวาล์วยาง
4) ต่อท่อลมของเครื่องปั๊มลมเข้ากับวาล์วยาง
5) เสียบปลั๊กไฟของเครื่องปั๊มลมที่ช่องเสียบอุปกรณ์เสริม ซึ่งอยู่ที่แผงหน้าปัด สตาร์ทเครื่องยนต์ เปิดเครื่องปั๊มลมเติมลมยางตามค่าแรงดันลมยางที่กำหนด ซึ่งได้ระบุไว้ที่ป้ายข้อมูลยาง

ข้อพึงระวัง

อย่าใช้งานเครื่องปั๊มลมอย่างต่อเนื่องเกินกว่า 10 นาที จะทำให้เครื่องปั๊มลมเกิดความร้อนสูงเกินไป

คำแนะนำในการพ่วงแบตเตอรี่เพื่อสตาร์ท

⚠ คำเตือน

- **อย่าพยายามพ่วงแบตเตอรี่เพื่อสตาร์ทรถ ถ้าแบตเตอรี่เย็นจัด แบตเตอรี่ในสภาพดังกล่าวอาจระเบิดได้**
- **เมื่อต่อสายพ่วงแบตเตอรี่ ให้ตรวจสอบว่ามือของท่านและสายพ่วงไม่อยู่ที่พูลเลย์ สายพาน หรือพัดลม**
- **แบตเตอรี่แบบตะกั่ว-กรดจะคายก๊าซไฮโดรเจนไวไฟออกมา ควรเก็บแบตเตอรี่ให้ห่างจากเปลวไฟและประกายไฟ เนื่องจากอาจทำให้เกิดการระเบิดได้ ห้ามสูบบุหรี่เมื่อทำงานใกล้กับแบตเตอรี่**
- **ถ้าแบตเตอรี่ที่ใช้พ่วงเพื่อสตาร์ทติดตั้งอยู่ในรถยนต์คันอื่น ให้ตรวจสอบว่ารถทั้งสองคันไม่ได้สัมผัสกัน**
- **ถ้าแบตเตอรี่หมดประจุบ่อยครั้งโดยไม่มีสาเหตุ ควรนำรถเข้าตรวจสอบที่ศูนย์บริการซูซูกิ**
- **เพื่อหลีกเลี่ยงอันตรายกับตัวท่านเองหรือความเสียหายต่อรถยนต์หรือแบตเตอรี่ ให้ปฏิบัติตามคำแนะนำในการพ่วงแบตเตอรี่เพื่อสตาร์ทด้านล่าง ถ้าท่านมีข้อสงสัยประการใด โปรดติดต่อศูนย์บริการซูซูกิ**

ข้อพึงระวัง

ท่านไม่ควรสตาร์ทรถด้วยการเข็นรถหรือลากจูง การสตาร์ทรถด้วยวิธีนี้อาจทำให้เกิดความเสียหายถาวรขึ้นกับตัวแปลงสภาพไอเสีย ให้ใช้สายพ่วงในการสตาร์ทรถยนต์ที่มีกำลังไฟแบตเตอรี่อ่อนหรือหมดประจุ

1) ใช้แบตเตอรี่ขนาด 12 โวลท์เท่านั้นในการพ่วงแบตเตอรี่เพื่อสตาร์ทรถ วางแบตเตอรี่ขนาด 12 โวลท์ไว้ใกล้กับรถของท่านเพื่อให้สายพ่วงแบตเตอรี่สามารถเชื่อมต่อแบตเตอรี่ทั้งสองตัวได้ เมื่อใช้แบตเตอรี่ที่ติดตั้งอยู่ในรถคันอื่น ให้ตรวจสอบว่ารถทั้งสองคันไม่สัมผัสกัน ดึงเบรกมือของรถทั้งสองคันจนสุด
2) เพื่อความปลอดภัย ให้ปิดอุปกรณ์เสริมของรถยนต์ทั้งหมด ยกเว้นอุปกรณ์ที่จำเป็น (เช่น ไฟหน้า หรือไฟเตือนฉุกเฉิน)

ตัวอย่าง

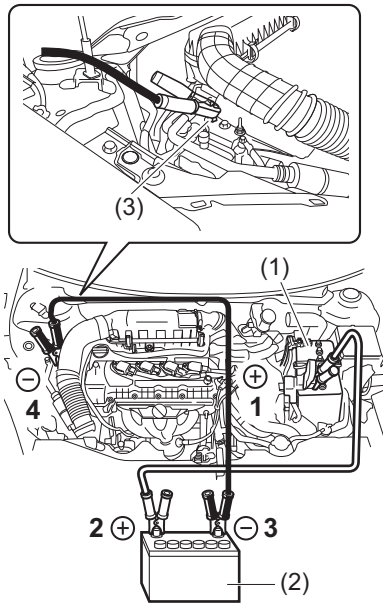

52RS80010

3) ต่อสายพ่วงดังนี้:
   1. ต่อปลายข้างหนึ่งของสายพ่วงเส้นแรกเข้ากับขั้วบวก (+) ของแบตเตอรี่ที่หมดประจุ (1)
   2. ต่อปลายอีกข้างหนึ่งเข้ากับขั้วบวก (+) ของแบตเตอรี่ที่ใช้พ่วง (2)

3. ต่อปลายข้างหนึ่งของสายพ่วงเส้นที่สองเข้ากับขั้วลบ (–) ของแบตเตอรี่ที่ใช้พ่วง (2)
4. ทำการเชื่อมต่อสุดท้ายเข้ากับชิ้นส่วนที่เป็นโลหะหนักที่ไม่มีสีเคลือบ (เช่น โบลท์ยางแท่นเครื่อง (3)) ของรถที่แบตเตอรี่หมดประจุ (1)

⚠ คำเตือน

ห้ามต่อสายพ่วงเข้ากับขั้วลบ (–) ของแบตเตอรี่ที่ไม่มีประจุโดยตรงเนื่องจากอาจทำให้เกิดการระเบิดได้

⚠ ข้อควรระวัง

ต่อสายพ่วงเข้ากับโบลท์ยางแท่นเครื่องให้แน่นหนา ถ้าสายพ่วงหลุดออกจากโบลท์ยางแท่นเครื่องเนื่องจากแรงสั่นสะเทือนขณะสตาร์ทเครื่องยนต์ สายพ่วงอาจไปพันกับสายพานขับได้

4) ถ้าแบตเตอรี่ที่ใช้พ่วงติดตั้งอยู่ในรถคันอื่น ให้สตาร์ทเครื่องยนต์ของรถคันที่มีแบตเตอรี่ที่ใช้พ่วง เดินเครื่องที่ความเร็วปานกลาง
5) สตาร์ทเครื่องยนต์ของรถที่แบตเตอรี่หมด
6) ถอดสายพ่วงออกในลำดับย้อนกลับจากขั้นตอนการเชื่อมต่อ

การลากจูง

เมื่อจำเป็นต้องลากจูงรถ ให้ติดต่อศูนย์บริการซูซูกิ ศูนย์บริการซูซูกิสามารถให้คำแนะนำเกี่ยวกับการลากจูงโดยละเอียดแก่ท่านได้

ข้อพึงระวัง

โปรดปฏิบัติตามคำแนะนำต่อไปนี้เมื่อลากจูงรถ

- **เพื่อหลีกเลี่ยงความเสียหายกับรถยนต์ขณะลากจูง ควรใช้อุปกรณ์และปฏิบัติตามขั้นตอนการลากจูงอย่างถูกต้อง**
- **ใช้หูเกี่ยวโครงรถลากจูงรถบนถนนลาดยางในระยะทางสั้นๆ ด้วยความเร็วต่ำ**

รุ่นเกียร์ CVT ขับเคลื่อน 2 ล้อ (2WD)

สามารถทำการลากจูงรถรุ่นเกียร์ CVT โดยใช้วิธีใดวิธีหนึ่งต่อไปนี้

1) ทางด้านหน้า ด้วยการยกล้อคู่หน้าขึ้นและล้อคู่หลังอยู่บนพื้น ก่อนการลากจูงรถ ควรตรวจสอบให้แน่ใจว่าได้ปลดเบรกมือแล้ว
2) ทางด้านหลัง ด้วยการยกล้อคู่หลังขึ้นโดยใช้ล้อเลื่อนรองรับใต้ล้อคู่หน้า

ข้อพึงระวัง

การลากจูงรถโดยให้ล้อคู่หน้าอยู่บนพื้นอาจทำให้ระบบเกียร์ CVT เสียหายได้

ข้อพึงระวัง

แกนพวงมาลัยไม่แข็งแรงพอที่จะทนต่อแรงกระแทกที่ส่งผ่านมาจากล้อคู่หน้าในระหว่างการลากจูง ดังนั้นให้ปลดล็อคพวงมาลัยทุกครั้งก่อนการลากจูง

เครื่องยนต์เกิดปัญหา: มอเตอร์สตาร์ทไม่ทำงาน

1) ลองบิดสวิตช์สตาร์ทไปที่ตำแหน่ง “START” หรือลองกดสวิตช์สตาร์ทเครื่องยนต์เพื่อเปลี่ยนโหมดสตาร์ทไปที่ START ขณะที่เปิดไฟหน้า เพื่อดูสภาวะของแบตเตอรี่ ถ้าไฟหน้าอ่อนหรือไม่ติดขึ้น แสดงว่าแบตเตอรี่หมด หรือหน้าสัมผัสขั้วแบตเตอรี่เสื่อม ชาร์จไฟแบตเตอรี่ หรือขัดทำความสะอาดหน้าสัมผัสขั้วแบตเตอรี่ตามความจำเป็น
2) ถ้าไฟหน้ายังคงสว่างอยู่ ให้ตรวจเช็คฟิวส์ ถ้าไม่สามารถระบุสาเหตุความผิดพลาดของมอเตอร์สตาร์ทได้ แสดงว่าอาจเกิดปัญหาขึ้นกับระบบไฟฟ้าหลัก ให้นำรถเข้ารับการตรวจสอบที่ศูนย์บริการซูซูกิ

เครื่องยนต์เกิดปัญหา: รถสตาร์ทไม่ติด

ตรวจสอบว่ารถมีน้ำมันเชื้อเพลิงและแบตเตอรี่เพียงพอ ถ้าเครื่องยนต์สตาร์ทไม่ติดในสภาพอากาศหนาวจัด ให้เหยียบแป้นคันเร่งจนสุดถึงพื้นแล้วเหยียบค้างไว้ในขณะสตาร์ทเครื่องยนต์
ดูที่หัวข้อ “การสตาร์ทเครื่องยนต์ (รุ่นที่ไม่มีระบบปุ่มกดคีย์เลสสตาร์ท) (ในรถบางรุ่น)” หรือ “การสตาร์ทเครื่องยนต์ (รุ่นที่มีระบบปุ่มกดคีย์เลสสตาร์ท) (ในรถบางรุ่น)” ในหมวด “การใช้งานรถของท่าน”
ถ้าเครื่องยนต์ยังสตาร์ทไม่ติด โปรดนำรถเข้ารับการตรวจสอบที่ศูนย์บริการซูซูกิ

- อย่าใช้งานมอเตอร์สตาร์ทนานเกิน 12 วินาที

(รุ่นที่มีระบบปุ่มกดคีย์เลสสตาร์ท)

หมายเหตุ:
ถ้าเครื่องยนต์สตาร์ทไม่ติด มอเตอร์สตาร์ทจะหยุดหมุนโดยอัตโนมัติหลังจากช่วงระยะเวลาหนึ่ง หลังจากที่มอเตอร์สตาร์ทหยุดหมุนโดยอัตโนมัติหรือถ้ามีสิ่งผิดปกติเกิดขึ้นกับระบบสตาร์ทเครื่องยนต์ มอเตอร์สตาร์ทจะทำงานเมื่อกดสวิตช์สตาร์ทเครื่องยนต์ค้างไว้เท่านั้น

เครื่องยนต์เกิดปัญหา: เครื่องยนต์ร้อนจัด

เครื่องยนต์อาจร้อนจัดชั่วคราวภายใต้สภาวะการขับขี่สมบุกสมบัน ถ้าไฟเตือนน้ำหล่อเย็นเครื่องยนต์สูงติดสว่าง เนื่องจากเครื่องยนต์ร้อนจัดหรือเกจวัดอุณหภูมิน้ำหล่อเย็นเครื่องยนต์ระบุว่าเครื่องยนต์ร้อนจัดในขณะขับขี่:

1) ปิดเครื่องปรับอากาศ ในรถบางรุ่น
2) จอดรถในบริเวณที่ปลอดภัย
3) เดินเครื่องยนต์ที่รอบเดินเบาปกติสองสามนาทีจนไฟเตือนอุณหภูมิน้ำหล่อเย็นเครื่องยนต์สูงดับลงหรือเข็มชี้แสดงสถานะอยู่ภายในค่าปกติ ช่วงอุณหภูมิที่ยอมรับได้จะอยู่ระหว่าง “H” และ “C”

⚠ คำเตือน

ถ้าท่านมองเห็นหรือได้ยินเสียงไอน้ำพ่นออกมา ให้หยุดรถในที่ปลอดภัยและดับเครื่องยนต์ทันทีเพื่อให้เครื่องยนต์เย็นลง ห้ามเปิดฝากระโปรงหน้าในขณะที่มีไอน้ำอยู่ เมื่อมองไม่เห็นหรือไม่ได้ยินเสียงไอน้ำอีกต่อไป ให้เปิดฝากระโปรงหน้าเพื่อดูว่าน้ำหล่อเย็นยังคงเดือดอยู่หรือไม่ ถ้ายังคงเดือดอยู่ ท่านต้องรอจนกว่าน้ำหล่อเย็นจะหยุดเดือดก่อนที่จะดำเนินการต่อ

ถ้าไฟเตือนอุณหภูมิน้ำหล่อเย็นเครื่องยนต์สูงไม่ดับลงหรือเข็มชี้แสดงสถานะอุณหภูมิไม่ลดลงไปที่ช่วงปกติที่ยอมรับได้:

1) ดับเครื่องยนต์และตรวจเช็คว่าสายพานปั๊มน้ำและพูลเลย์ไม่ได้รับความเสียหายหรือเลื่อนหลุดออก ถ้าตรวจพบความผิดปกติ ให้ทำการแก้ไข
2) ตรวจเช็คระดับน้ำหล่อเย็นในหม้อพัก ถ้าพบว่าระดับน้ำหล่อเย็นต่ำกว่าขีด “LOW” ให้ตรวจดูรอยรั่วที่หม้อน้ำ, ปั๊มน้ำ, ท่อยางหม้อน้ำและท่อยางฮีทเตอร์ ถ้าพบรอยรั่วที่อาจเป็นสาเหตุให้เครื่องยนต์ร้อนจัด อย่าเดินเครื่องยนต์จนกว่าจะแก้ไขปัญหาแล้ว
3) ถ้าไม่พบรอยรั่ว ให้ค่อยๆ เติมน้ำหล่อเย็นลงในหม้อพักและหม้อน้ำ ถ้าจำเป็น (ดูที่ “น้ำหล่อเย็นเครื่องยนต์” ในหมวด “การตรวจสอบและการบำรุงรักษา”)

หมายเหตุ:
ถ้าเครื่องยนต์ร้อนจัดและท่านไม่แน่ใจว่าควรปฏิบัติอย่างไร ให้ติดต่อศูนย์บริการซูซูกิ



79J007

⚠ คำเตือน

- **การเปิดฝาหม้อน้ำในขณะที่อุณหภูมิน้ำสูงอยู่ถือเป็นอันตรายอย่างยิ่ง เนื่องจากของเหลวและไอน้ำที่ร้อนจะพ่นออกมาภายใต้แรงดัน ควรเปิดฝาปิดเมื่ออุณหภูมิน้ำหล่อเย็นลดลงแล้วเท่านั้น**
- **เพื่อป้องกันการบาดเจ็บ ควรระมัดระวังไม่ให้มือ, เครื่องมือ และเสื้อผ้าอยู่ใกล้กับพัดลมระบายความร้อนเครื่องยนต์และพัดลมเครื่องปรับอากาศ (ในรถบางรุ่น) พัดลมไฟฟ้าเหล่านี้อาจเปิดขึ้นโดยอัตโนมัติในฉับพลันได้**

การดูแลรักษารถยนต์

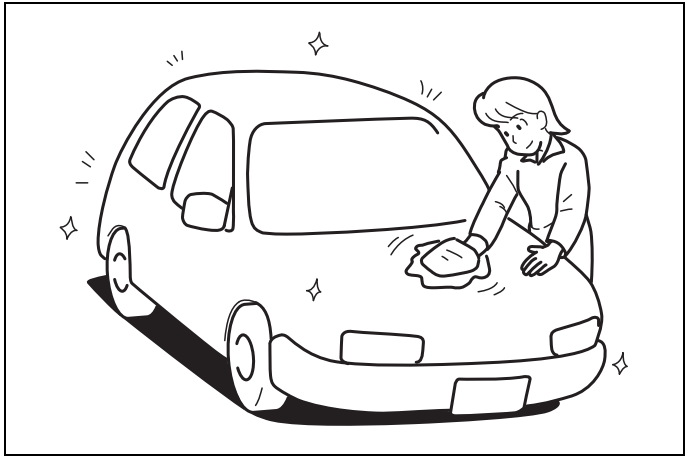

60G412

การป้องกันสนิม 9-1
การทำความสะอาดรถยนต์ 9-2

การป้องกันสนิม

การดูแลรักษารถยนต์อย่างดีเพื่อป้องกันรถจากการเกิดสนิมนั้นเป็นสิ่งสำคัญ คำอธิบายด้านล่างคือคำแนะนำสำหรับการดูแลรักษารถยนต์ของท่านในการป้องกันสนิม โปรดอ่านและปฏิบัติตามคำแนะนำเหล่านี้อย่างเคร่งครัด

ข้อมูลสำคัญเกี่ยวกับการเกิดสนิม

สาเหตุทั่วไปของการเกิดสนิม

1) การสะสมของเกลือจากถนน สิ่งสกปรก ความชื้น หรือสารเคมีในบริเวณที่ยากจะเข้าถึงที่ใต้ท้องรถหรือโครงรถ
2) การกะเทาะ รอยขีดข่วน และความเสียหายอื่นๆ บนพื้นผิวของสีรถที่เป็นโลหะ ซึ่งเกิดจากอุบัติเหตุเพียงเล็กน้อยหรือรอยถลอกจากก้อนหินหรือก้อนกรวดที่กระเด็นถูกตัวรถ

สภาพแวดล้อมที่เร่งปฏิกิริยาการเกิดสนิม

1) เกลือจากถนน สารเคมีดักจับฝุ่นละออง ลมทะเล หรือมลพิษจากโรงงานอุตสาหกรรมล้วนแต่เร่งปฏิกิริยาการเกิดสนิมบนโลหะทั้งสิ้น
2) ความชื้นสูงจะทำให้อัตราการเกิดสนิมสูงขึ้น โดยเฉพาะอย่างยิ่งเมื่อช่วงอุณหภูมิสูงกว่าจุดเยือกแข็งเล็กน้อย
3) ความชื้นในบางจุดของรถที่สะสมเป็นเวลานานอาจก่อให้เกิดสนิมได้ แม้ว่าส่วนตัวถังส่วนอื่นจะแห้งสนิทก็ตาม
4) อุณหภูมิสูงเป็นสาเหตุหนึ่งในการเร่งปฏิกิริยาการเกิดสนิมของชิ้นส่วนต่างๆ ของรถตรงจุดที่แห้งได้ช้าเนื่องจากอากาศถ่ายเทไม่สะดวก

ข้อมูลนี้แสดงให้เห็นถึงความจำเป็นของการทำความสะอาดและทำให้รถยนต์แห้งอยู่เสมอเท่าที่จะทำได้ (โดยเฉพาะอย่างยิ่งบริเวณใต้ท้องรถ) การซ่อมแซมความเสียหายของสีหรือสีเคลือบป้องกันสนิมอย่างเร็วที่สุดเท่าที่จะทำได้นั้นเป็นสิ่งสำคัญไม่แพ้กัน

วิธีป้องกันการเกิดสนิม

ล้างรถเป็นประจำ

วิธีที่ดีที่สุดในการปกป้องสีชั้นสุดท้ายของรถและหลีกเลี่ยงการเกิดสนิมคือ การล้างรถให้สะอาดอยู่เสมอ
ล้างรถของท่านอย่างน้อยหนึ่งครั้งในช่วงฤดูหนาว และอีกหนึ่งครั้งทันทีหลังจากฤดูหนาว ดูแลรักษารถของท่านโดยเฉพาะบริเวณใต้ท้องรถให้สะอาดและแห้งอยู่เสมอเท่าที่จะทำได้
ถ้าท่านขับรถบนถนนที่มีไอเค็มบ่อยครั้ง ท่านควรล้างรถของท่านอย่างน้อยเดือนละครั้งในช่วงฤดูหนาว ถ้าท่านอาศัยอยู่ใกล้ทะเล ท่านควรล้างรถของท่านอย่างน้อยเดือนละครั้งตลอดทั้งปี

สำหรับคำแนะนำในการล้างรถ ดูที่หมวด “การทำความสะอาดรถยนต์”

ขจัดคราบสะสมของสิ่งสกปรก

สิ่งสกปรกเช่น ขี้เกลือ สารเคมี คราบน้ำมันหรือยางมะตอยจากถนน ยางไม้ มูลนก และสิ่งหลงเหลือจากอุตสาหกรรมอาจทำให้สีชั้นสุดท้ายของรถท่านเสียหายได้ถ้าปล่อยทิ้งไว้บนพื้นผิวสีรถ ให้กำจัดคราบเหล่านี้ออกให้เร็วที่สุดเท่าที่จะทำได้ ถ้าล้างคราบเหล่านี้ออกได้ยาก ท่านอาจจำเป็นต้องใช้น้ำยาทำความสะอาด ตรวจสอบว่าน้ำยาทำความสะอาดที่ท่านใช้ไม่เป็นอันตรายต่อพื้นผิวสีรถและมีไว้เพื่อทำความสะอาดรถโดยเฉพาะ ปฏิบัติตามคำแนะนำในการใช้งานจากผู้ผลิตเมื่อใช้น้ำยาทำความสะอาดเหล่านี้

ซ่อมแซมความเสียหายของสีชั้นสุดท้าย

ตรวจสอบความเสียหายของพื้นผิวสีรถอย่างละเอียด ถ้าพบรอยกะเทาะหรือรอยขีดข่วนบนพื้นผิวสีรถ ให้แต้มสีทันทีเพื่อป้องกันการเกิดสนิม ถ้ารอยกะเทาะหรือรอยขีดข่วนนั้นลึกถึงเนื้อโลหะ ให้นำรถเข้ารับการซ่อมสีที่ศูนย์บริการซูซูกิ

ดูแลรักษาความสะอาดภายในห้องโดยสารและห้องเก็บสัมภาระเสมอ

ความชื้น สิ่งสกปรก หรือโคลนสามารถสะสมอยู่ใต้ผ้ายางปูพื้นจนอาจเป็นสาเหตุให้เกิดสนิมได้ ให้ตรวจเช็คใต้ผ้ายางปูพื้นเหล่านี้เป็นครั้งคราวเพื่อให้แน่ใจว่าบริเวณนี้สะอาดและแห้ง ท่านจำเป็นต้องตรวจเช็คให้บ่อยขึ้นถ้าท่านใช้รถบนถนนแบบออฟโรด (Off Road) หรือในสภาพอากาศที่เปียกชื้น
ผลิตภัณฑ์บางประเภทเช่น สารเคมี ปุ๋ย น้ำยาทำความสะอาดเกลือ ฯลฯ เป็นสารที่มีฤทธิ์กัดกร่อนตามธรรมชาติ ดังนั้นควรทำการขนส่งผลิตภัณฑ์เหล่านี้ในภาชนะที่ปิดสนิท

ถ้าผลิตภัณฑ์เหล่านี้เกิดหกหรือรั่ว ให้รีบทำความสะอาดบริเวณนั้นและทำให้แห้งทันที

จอดรถของท่านในบริเวณที่แห้งและอากาศถ่ายเทสะดวก
อย่าจอดรถในบริเวณอับชื้นและอากาศถ่ายเทไม่ดี ถ้าท่านล้างรถในโรงรถบ่อยๆ แล้วจอดทิ้งไว้ในสภาพที่รถเปียกน้ำ โรงรถอาจอับชื้น ซึ่งอาจทำให้โรงรถเกิดความชื้นสูงหรือเร่งปฏิกิริยาในการเกิดสนิม ถ้าการระบายอากาศไม่ดีพอ รถที่เปียกชื้นอาจเป็นสนิมได้ แม้ว่าจะจอดอยู่ในโรงรถที่มีเครื่องทำความร้อนก็ตาม

⚠ คำเตือน

อย่าพ่นสารเคลือบใต้ท้องรถหรือสีกันสนิมบนพื้นหรือรอบๆ ชิ้นส่วนระบบไอเสีย เช่น ตัวแปลงสภาพไอเสียและท่อไอเสีย ถ้าสารเคลือบใต้ท้องรถร้อนจัด อาจทำให้เกิดไฟลุกไหม้

การทำความสะอาดรถยนต์

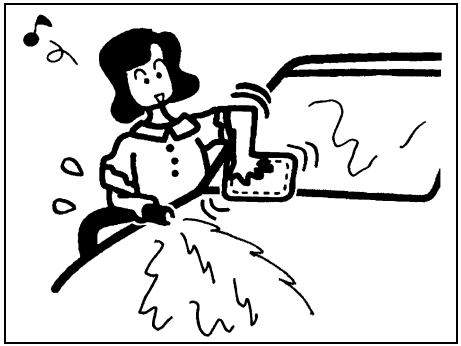

76G044S

⚠ คำเตือน

เมื่อทำความสะอาดภายในหรือภายนอกรถ อย่าใช้สารติดไฟได้ เช่น ทินเนอร์สำหรับแล็กเกอร์และน้ำมันเบนซิน และอย่าใช้สารทำความสะอาด เช่น น้ำยาฟอกขาวและน้ำยาทำความสะอาดครัวเรือนที่มีฤทธิ์รุนแรง สารเหล่านี้อาจทำให้ได้รับบาดเจ็บทางร่างกายหรือทำความเสียหายกับตัวรถได้

การทำความสะอาดภายในรถ

เบาะไวนิล
เตรียมน้ำสบู่อ่อนๆ โดยผสมสบู่หรือน้ำยาทำความสะอาดชนิดอ่อนผสมกับน้ำอุ่น ใช้ฟองน้ำหรือผ้านุ่มชุบน้ำสบู่แล้วทาไปบนไวนิล จากนั้นปล่อยให้น้ำสบู่ซึมเข้าเนื้อไวนิลประมาณสองถึงสามนาทีเพื่อให้สิ่งสกปรกหลุดออก เช็ดถูพื้นผิวไวนิลด้วยผ้าสะอาดชุบน้ำหมาดเพื่อขจัดคราบสกปรกและน้ำสบู่ออก ถ้ายังมีคราบสกปรกหลงเหลืออยู่บนพื้นผิว ให้ทำซ้ำขั้นตอนนี้

เบาะผ้า
ใช้เครื่องดูดฝุ่นดูดสิ่งสกปรกออก ใช้ผ้าสะอาดชุบน้ำสบู่อ่อนๆ บิดหมาด เช็ดถูบริเวณที่เป็นคราบสกปรก ให้ล้างน้ำสบู่ออกโดยใช้ผ้าสะอาดชุบน้ำหมาดเช็ดถูบริเวณนั้นอีกครั้ง ทำซ้ำขั้นตอนนี้จนกว่าคราบสกปรกจะหลุดออก หรือใช้น้ำยาทำความสะอาดผ้าที่มีจำหน่ายทั่วไปถ้าคราบสกปรกนั้นขจัดออกได้ยาก ถ้าท่านใช้น้ำยาทำความสะอาดผ้า ให้ปฏิบัติตามคำแนะนำและข้อควรระมัดระวังของผู้ผลิตอย่างเคร่งครัด

เบาะหนัง

ใช้เครื่องดูดฝุ่นดูดสิ่งสกปรกออก ใช้ผ้าชุบน้ำสบู่เจือจาง หรือน้ำยาทำความสะอาดเครื่องหนังเช็ดทำความสะอาดเช็ดน้ำสบู่ออกโดยใช้ผ้าสะอาดชุบน้ำหมาดๆ เช็ดบริเวณนั้นอีกครั้ง ใช้ผ้าแห้งเนื้อนุ่มเช็ดบริเวณดังกล่าวให้แห้ง ทำซ้ำขั้นตอนนี้จนกว่าคราบสกปรกจะหลุดออก หรือใช้น้ำยาทำความสะอาดเครื่องหนังที่มีจำหน่ายทั่วไปถ้าคราบสกปรกนั้นขจัดออกได้ยาก ถ้าท่านใช้น้ำยาทำความสะอาดเครื่องหนัง ให้ปฏิบัติตามคำแนะนำและข้อควรระมัดระวังของผู้ผลิตอย่างเคร่งครัด ห้ามใช้น้ำยาทำความสะอาดที่เป็นสารละลายหรือมีฤทธิ์กัดกร่อน

หมายเหตุ:

- *เพื่อรักษาให้เบาะหนังอยู่ในสภาพดี ควรทำความสะอาดอย่างน้อยสองครั้งต่อปี*
- *ถ้าเบาะหนังเปียก ให้ใช้กระดาษชำระหรือผ้าเนื้อนุ่มเช็ดให้แห้งทันที ถ้าไม่เช็ดให้แห้ง น้ำอาจทำให้หนังด้านและหดตัว*
- *เมื่อมีแดดจัด ให้จอดรถในบริเวณที่มีร่มเงาหรือใช้ที่บังแดด ถ้าเบาะหนังถูกแสงแดดโดยตรงเป็นเวลานาน เบาะอาจมีสีผิดเพี้ยนไปหรือหดตัวได้*
- *หนังจะมีลวดลายต่างกันไปและหนังวัวจะมีรอยตามธรรมชาติ ซึ่งเป็นลักษณะทั่วไปของวัสดุจากธรรมชาติ ทั้งนี้ลักษณะดังกล่าวไม่ได้ทำให้คุณภาพของหนังลดลงแต่อย่างใด*

เข็มขัดนิรภัย

ทำความสะอาดเข็มขัดนิรภัยด้วยน้ำสบู่อ่อนๆ อย่าใช้น้ำยาฟอกขาวหรือสารย้อมสีกับสายเข็มขัดนิรภัย เนื่องจากสารเหล่านี้อาจไปทำลายเนื้อผ้าของสายเข็มขัดนิรภัยได้

ผ้ายางปูพื้นที่เป็นไวนิล

ท่านสามารถขจัดสิ่งสกปรกทั่วไปออกจากผ้ายางปูพื้นที่เป็นไวนิลได้ด้วยน้ำเปล่าหรือน้ำสบู่อ่อนๆ ให้ใช้แปรงขัดเพื่อช่วยขจัดสิ่งสกปรกออก หลังจากขจัดสิ่งสกปรกออกแล้ว ให้ล้างผ้ายางปูพื้นให้ทั่วด้วยน้ำสะอาด และตากให้แห้งในที่ร่ม

พรม

ใช้เครื่องดูดฝุ่นดูดสิ่งสกปรกและเศษหิน ดิน ทรายออกให้ได้มากที่สุด ใช้ผ้าสะอาดชุบน้ำสบู่อ่อนๆ บิดหมาดเช็ดถูบริเวณที่เป็นคราบสกปรก ให้ล้างน้ำสบู่ออกโดยใช้ผ้าสะอาดชุบน้ำหมาดเช็ดถูบริเวณนั้นอีกครั้ง ทำซ้ำขั้นตอนนี้จนกว่าคราบสกปรกจะหลุดออก หรือใช้น้ำยาทำความสะอาดพรมที่มีจำหน่ายทั่วไป ถ้าคราบสกปรกนั้นขจัดออกได้ยาก ถ้าท่านใช้น้ำยาทำความสะอาดพรม ให้ปฏิบัติตามคำแนะนำและข้อควรระมัดระวังของผู้ผลิตอย่างเคร่งครัด

แผงหน้าปัดและแผงคอนโซล

ใช้เครื่องดูดฝุ่นดูดสิ่งสกปรกออก
เช็ดคราบสกปรกออกโดยใช้ผ้าสะอาดชุบน้ำบิดหมาด ทำซ้ำจนกระทั่งไม่มีคราบเหลืออยู่

ข้อพึงระวัง
อย่าใช้สารเคมีที่มีส่วนผสมของซิลิโคนเช็ดทำความสะอาดอุปกรณ์ไฟฟ้า เช่น ระบบปรับอากาศ เครื่องเสียง ระบบนำทางหรือสวิตช์ เพราะอาจทำให้อุปกรณ์ดังกล่าวเสียหายได้

การทำความสะอาดภายนอกรถ

ข้อพึงระวัง
การดูแลรักษารถยนต์ให้สะอาดปราศจากสิ่งสกปรกถือเป็นสิ่งสำคัญ มิฉะนั้น สีรถอาจซีดจางหรือเกิดสนิมกับชิ้นส่วนต่างๆ ของตัวรถได้

การดูแลรักษาล้ออะลูมิเนียม

หมายเหตุ:

- *อย่าใช้น้ำยาทำความสะอาดที่มีฤทธิ์เป็นกรดหรือด่างหรือผลิตภัณฑ์ทำความสะอาดที่มีส่วนผสมของสารทำละลายปิโตรเลียมทำความสะอาดล้ออะลูมิเนียม ผลิตภัณฑ์ทำความสะอาดชนิดดังกล่าวเหล่านี้จะทำให้เกิดรอยด่างถาวร สีหลุดลอกและรอยแตกร้าวที่พื้นผิวภายนอก อีกทั้งทำให้ฝาครอบดุมล้อเสียหายได้*
- *อย่าใช้แปรงแบบแข็งและสบู่ที่มีส่วนผสมของวัตถุกัดกร่อน สิ่งเหล่านี้อาจทำให้เกิดความเสียหายต่อพื้นผิวภายนอกได้*

การล้างรถ

⚠ คำเตือน

- **อย่าล้างและเคลือบเงารถยนต์ขณะที่เครื่องยนต์ทำงาน**
- **เมื่อทำความสะอาดใต้ท้องรถและซุ้มล้อ ซึ่งอาจมีชิ้นส่วนที่เป็นขอบแหลมคม ควรสวมถุงมือและเสื้อแขนยาวเพื่อป้องกันมือและแขนจากการถูกชิ้นส่วนเหล่านั้นบาด**
- **หลังจากล้างรถ ให้ทดสอบเบรกอย่างระมัดระวังก่อนการขับขี่เพื่อตรวจสอบว่าเบรกยังมีประสิทธิภาพดีอยู่**

การล้างรถด้วยมือเปล่า

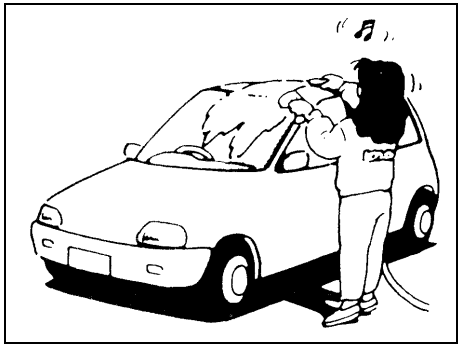

60B212S

เมื่อล้างรถ ให้จอดรถในสถานที่ที่ไม่มีแสงแดดส่องถึงโดยตรง และปฏิบัติตามคำแนะนำด้านล่างนี้:

1) ใช้น้ำแรงดันสูงฉีดที่ใต้ท้องรถและซุ้มล้อเพื่อล้างโคลนและเศษดินทรายออก และให้ใช้น้ำในปริมาณมากๆ

ข้อพึงระวัง

เมื่อล้างรถ:

- **หลีกเลี่ยงอย่าให้ไอน้ำหรือน้ำร้อนที่มีอุณหภูมิสูงกว่า 80°C (176°F) สัมผัสกับชิ้นส่วนพลาสติกโดยตรง**
- **เพื่อหลีกเลี่ยงความเสียหายต่อชิ้นส่วนต่างๆ ของเครื่องยนต์ อย่าฉีดน้ำแรงดันสูงเข้าไปในห้องเครื่องยนต์**

2) ล้างสิ่งสกปรกออกจากตัวรถ ล้างสิ่งสกปรกและโคลนออกจากตัวถังรถโดยฉีดให้น้ำไหลพาสิ่งสกปรกออกไป ท่านอาจใช้ฟองน้ำหรือแปรงที่อ่อนนุ่มช่วยล้างออกด้วยได้ แต่อย่าใช้วัสดุที่แข็งกระด้างซึ่งอาจทำให้เกิดรอยขีดข่วนบนเนื้อสีหรือพลาสติก โปรดจำไว้ว่าโดยส่วนใหญ่แล้วฝาครอบไฟหน้าหรือเลนส์จะผลิตจากพลาสติก

ข้อพึงระวัง

เพื่อหลีกเลี่ยงไม่ให้พื้นผิวพลาสติกหรือสีรถเสียหาย อย่าเช็ดสิ่งสกปรกออกโดยใช้น้ำไม่มากพอ ปฏิบัติตามขั้นตอนข้างต้น

3) ล้างทำความสะอาดภายนอกตัวรถทั้งหมดด้วยน้ำยาทำความสะอาดชนิดอ่อนหรือสบู่ล้างรถโดยใช้ฟองน้ำหรือผ้านุ่ม ให้นำฟองน้ำหรือผ้าชุบในน้ำสบู่ให้เปียกชุ่มอยู่เสมอ

ข้อพึงระวัง

เมื่อใช้ผลิตภัณฑ์ล้างรถที่มีจำหน่ายทั่วไป ให้ปฏิบัติตามข้อควรระวังที่ผู้ผลิตระบุไว้อย่างเคร่งครัด ห้ามใช้น้ำยาทำความสะอาดสำหรับครัวเรือนหรือสบู่ชนิดเข้มข้น

4) เมื่อล้างสิ่งสกปรกออกหมดแล้ว ให้ล้างน้ำยาทำความสะอาดออกโดยฉีดให้น้ำไหลพาน้ำยาทำความสะอาดออกไป
5) เช็ดตัวรถให้แห้งด้วยผ้าชามัวร์หรือผ้านุ่ม และปล่อยให้แห้งในที่ร่ม

6) ตรวจสอบความเสียหายของพื้นผิวสีรถอย่างละเอียด ถ้าพบความเสียหายใดๆ ให้แต้มสีตรงบริเวณที่เสียหาย โดยปฏิบัติตามขั้นตอนด้านล่างนี้:
   1. ทำความสะอาดจุดที่เสียหายทั้งหมดและปล่อยให้แห้ง
   2. คนสีให้เข้ากันและค่อยๆ แต้มสีตรงจุดที่เสียหายด้วยแปรงขนาดเล็ก
   3. ปล่อยสีทิ้งไว้ให้แห้งสนิท

การล้างรถด้วยเครื่องล้างรถอัตโนมัติ

ข้อพึงระวัง
ถ้าท่านล้างรถด้วยเครื่องล้างรถอัตโนมัติ ให้ตรวจสอบว่าชิ้นส่วนของตัวถังรถ เช่น สปอยเลอร์ จะไม่ได้รับความเสียหาย ถ้าท่านไม่แน่ใจ ให้ปรึกษาผู้ดูแลควบคุมเครื่องบริการล้างรถเพื่อขอคำแนะนำ

การล้างรถโดยใช้เครื่องฉีดน้ำแรงดันสูง

ข้อพึงระวัง
ถ้าท่านใช้เครื่องฉีดน้ำแรงดันสูง ให้เว้นระยะหัวฉีดจากรถของท่านให้พอเหมาะ • **การถือหัวฉีดเข้าใกล้รถมากเกินไปหรือเล็งหัวฉีดไปที่ช่องอากาศเข้าหรือกันชนจะทำให้ตัวถังรถและชิ้นส่วนต่างๆ เกิดความเสียหายหรือทำงานขัดข้องได้** • **การเล็งหัวฉีดไปที่ขอบยางกระจกประตู ประตูรถ และหลังคาซันรู้ฟ (ในรถบางรุ่น) อาจทำให้น้ำไหลเข้าห้องโดยสารได้**

การเคลือบเงา

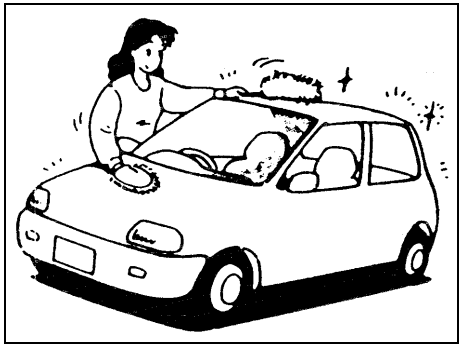

60B211S

หลังจากล้างรถ ขอแนะนำให้เคลือบและขัดเงาเพื่อปกป้องและเพิ่มความสวยงามให้สีรถ

- ให้ใช้เฉพาะแว็กซ์และน้ำยาขัดเงาที่มีคุณภาพดีเท่านั้น
- เมื่อใช้แว็กซ์และน้ำยาขัดเงา ให้ปฏิบัติตามข้อควรระมัดระวังที่ผู้ผลิตระบุไว้อย่างเคร่งครัด

ข้อมูลทั่วไป

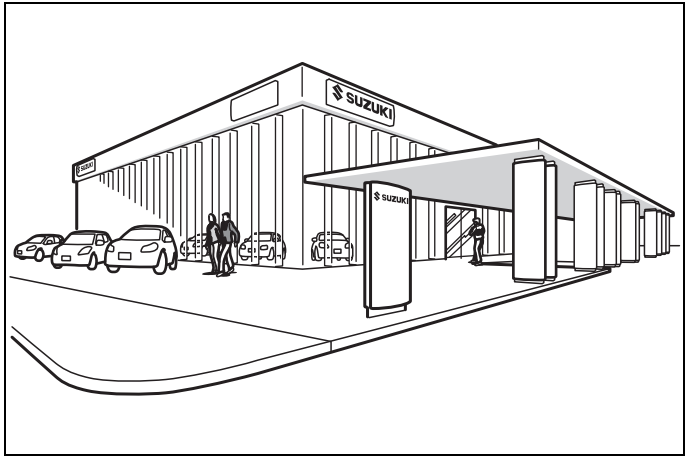

84MM01001

หมายเลขประจำรถ 10-1

หมายเลขประจำรถ

หมายเลขตัวถัง

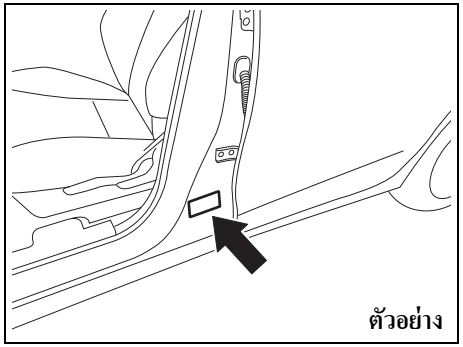

57RK080

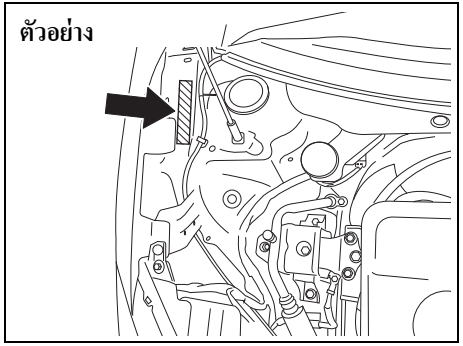

52RM100020

หมายเลขตัวถังและ/หรือหมายเลขเครื่องยนต์จะใช้ในการจดทะเบียนรถยนต์ หมายเลขเหล่านี้ยังใช้เพื่อช่วยศูนย์บริการซูซูกิในการสั่งซื้อหรืออ้างอิงถึงข้อมูลการบริการพิเศษอีกด้วย เมื่อใดก็ตามที่ท่านติดต่อกับศูนย์บริการซูซูกิให้ระบุรถของท่านด้วยหมายเลขนี้ ถ้าพบว่าหมายเลขที่ตัวรถอ่านได้ยาก ท่านสามารถอ่านจากแผ่นป้ายประจำรถได้เช่นกัน

หมายเลขเครื่องยนต์

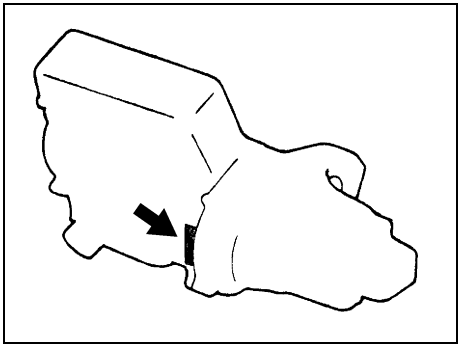

60G128

หมายเลขเครื่องยนต์จะประทับอยู่บนเสื้อสูบ ดังภาพ

ข้อมูลจำเพาะ

หมายเหตุ:
ข้อมูลจำเพาะอาจมีการเปลี่ยนแปลงข้อมูลโดยไม่ต้องแจ้งให้ทราบล่วงหน้า

CVT: เกียร์แปรผันต่อเนื่อง

รายการ: ขนาด				**หน่วย: มม. (นิ้ว)**
ความยาวโดยรวม				3840 (151.2)
ความกว้างโดยรวม				1735 (68.3)
ความสูงโดยรวม				1495 (58.9)
ฐานล้อ				2450 (96.5)
ช่วงกว้างระหว่างล้อ	ยาง 175/65R15	ด้านหน้า		1530 (60.2)
		ด้านหลัง	ดรัมเบรก	1530 (60.2)
			ดิสก์เบรก	1535 (60.4)
	ยาง 185/55R16	ด้านหน้า		1520 (59.8)
		ด้านหลัง	ดรัมเบรก	1520 (59.8)
			ดิสก์เบรก	1525 (60.0)
ระยะต่ำสุดจากพื้น				120 (4.7)

รายการ: มวล (น้ำหนัก)		**หน่วย: กก. (ปอนด์)**
น้ำหนักรถเปล่า	CVT	875 - 910 (1929 - 2006)
น้ำหนักรถรวมน้ำหนักบรรทุก		1365 (3009)
น้ำหนักลงเพลาสูงสุดที่กำหนด	ด้านหน้า	740 (1631)
	ด้านหลัง	760 (1676)

รายการ: เครื่องยนต์	
ชนิด	K12M (DOHC)
จำนวนสูบ	4
กระบอก	73.0 มม. (2.87 นิ้ว)
ระยะชัก	71.5 มม. (2.81 นิ้ว)
ปริมาตรของกระบอกสูบ	1197 ซม^3 (1197 ซีซี, 73.0 ลบ.นิ้ว)
อัตราส่วนกำลังอัด	11.5 : 1

รายการ: ระบบไฟฟ้า	
หัวเทียนมาตรฐาน	NGK ILZKR6F11
แบตเตอรี่ชนิดน้ำ (ตะกั่ว-กรด)	B24 20HR 45Ah CCA 480A (JIS)
ฟิวส์	ดูที่หมวด “การตรวจสอบและการบำรุงรักษา”

รายการ: ไฟส่องสว่าง		วัตต์	หมายเลขหลอดไฟ
ไฟหน้า	ฮาโลเจน	12 โวลท์ 60/55 วัตต์	H4
	LED	LED	–
ไฟตัดหมอกหน้า (ในรถบางรุ่น)		12 โวลท์ 55 วัตต์	H11
ไฟหรี่ (ในรถบางรุ่น)		12 โวลท์ 5 วัตต์	W5W
ไฟหรี่และไฟส่องสว่างเวลากลางวัน (ในรถบางรุ่น)		LED	–
ไฟเลี้ยว	ด้านหน้า	12 โวลท์ 21 วัตต์	PY21W
	ด้านหลัง	12 โวลท์ 21 วัตต์	WY21W
ไฟเลี้ยวด้านข้าง	(ที่บังโคลน)	12 โวลท์ 5 วัตต์	–
	(ที่กระจกมองข้าง)	LED	–
ไฟท้าย/ไฟเบรก		LED	–
ไฟเบรกเสริมดวงที่สาม		LED	–
ไฟถอย		12 โวลท์ 16 วัตต์	W16W
ไฟส่องป้ายทะเบียน		12 โวลท์ 5 วัตต์	W5W
ไฟส่องสว่างภายในห้องโดยสาร	ด้านหน้า	12 โวลท์ 10 วัตต์	–
	ห้องเก็บสัมภาระ (ในรถบางรุ่น)	12 โวลท์ 5 วัตต์	–

รายการ: ล้อและยาง	
ขนาดยาง ล้อหน้าและหลัง	175/65R15 84H*1, 185/55R16 83V*1
ขนาดขอบกระทะล้อ	ยาง: 175/65R15 15X5J ยาง: 185/55R16 16X6J
แรงดันลมยาง	สำหรับแรงดันลมยางที่กำหนด ให้ดูป้ายข้อมูลยางที่เสากลางล็อคประตูด้านคนขับ
ขนาดโซ่หิมะที่แนะนำ	ความหนาแนวตั้ง: 10 มม., ความหนาแนวแกน: 10 มม.
ยางหิมะที่แนะนำ	175/65R15*2 หรือ 185/55R16*2

*1 ถ้าท่านไม่สามารถหายางที่มีดัชนีการรับน้ำหนักและสัญลักษณ์ความเร็วเท่ากับค่าที่กำหนดได้ ให้ใช้ยางที่มีดัชนีการรับน้ำหนักและสัญลักษณ์ความเร็วสูงกว่าค่าที่กำหนด

*2 เมื่อจัดเตรียมยางหิมะ;

- ตรวจสอบว่ายางมีขนาด โครงสร้าง และพิกัดการรับน้ำหนักเหมือนกับยางที่ติดตั้งอยู่เดิม
- ติดตั้งยางหิมะที่ล้อทั้งสี่
- โปรดทราบว่าความเร็วสูงสุดสำหรับยางหิมะนั้นมักจะต่ำกว่ายางที่ติดตั้งอยู่เดิม

ติดต่อขอข้อมูลเพิ่มเติมได้ที่ศูนย์บริการซูซูกิหรือผู้จำหน่ายรถของท่าน

รายการ: น้ำมันเชื้อเพลิง/น้ำมันหล่อลื่น และความจุ (โดยประมาณ) ที่แนะนำ			
น้ำมันเชื้อเพลิง		ดูที่หมวด “คำแนะนำเกี่ยวกับน้ำมันเชื้อเพลิง”	37 ลิตร
น้ำมันเครื่อง		เกรด: API SL, SM หรือ SN ค่าความหนืด: SAE 0W-16	3.1 ลิตร (เปลี่ยนกรองน้ำมันเครื่อง)
น้ำหล่อเย็นเครื่องยนต์	CVT	“SUZUKI LLC: น้ำหล่อเย็น Super (สีน้ำเงิน)”	4.7 ลิตร (รวมถังพัก)
น้ำมันเกียร์ CVT		SUZUKI CVTF GREEN-2	5.73 ลิตร
น้ำมันเบรก		SAE J1703 หรือ DOT3	เติมน้ำมันในปริมาณที่เหมาะสมตามข้อแนะนำในหมวด “การตรวจสอบและการบำรุงรักษา”

บันทึก

ดัชนี

A

ABS ทำงานอย่างไร 3-27

ก

กรองอากาศ 7-13
กระจก 2-20
กระจกมองข้าง 2-21
กระจกมองข้างไฟฟ้า 2-21
กระจกมองหลัง 2-20
กระจกหน้าต่าง 2-18
การกินน้ำมันเครื่อง 3-2
การขับขี่บนถนนลื่น 4-4
การขับขี่บนทางลาดชัน 4-3
การขับขี่โดยใช้ความเร็วสูง 4-3
การขับรถออฟโรด 4-6
การควบคุมกระจกไฟฟ้า 2-18
การควบคุมความสว่างของแผงหน้าปัด 2-54, 2-63
การตรวจสอบยาง 7-19
การตรวจสอบเข็มขัดนิรภัย 2-32
การตรวจเช็คระดับน้ำมันเกียร์ 7-14
การตรวจเช็คระดับน้ำมันเครื่อง 7-8
การตรวจเช็คระดับน้ำหล่อเย็น 7-12
การติดตั้งเบาะนิรภัยสำหรับเด็กด้วยหูยึด ISOFIX 2-36
การติดตั้งเบาะนิรภัยสำหรับเด็กด้วยเข็มขัดนิรภัยแบบ 3 จุด 2-35
การติดตั้งเบาะนิรภัยสำหรับเด็กแบบมีสายรัดด้านบน 2-38
การทำความสะอาดรถยนต์ 9-2
การทำงานพื้นฐาน 5-34
การบรรทุกสัมภาระ 6-1
การประหยัดน้ำมันเชื้อเพลิง 4-2
การปรับลำแสงไฟหน้า 7-26
การปรับเบาะ 2-22
การป้องกันสนิม 9-1
การพับเบาะหลัง 2-25
การฟัง CD 5-38
การฟังจากเครื่องเล่น iPod® 5-48
การฟังจากไฟล์ที่บันทึกในอุปกรณ์ USB 5-45
การฟังวิทยุ 5-36
การฟังแผ่น MP3/WMA/AAC 5-41
การยกรถด้วยแม่แรงตะเข้ 8-4
การรันอิน 4-1
การลากจูง 8-11
การลากจูงรถพ่วง 6-1
การล้างรถ 9-4
การสตาร์ทเครื่องยนต์ (รุ่นที่มีระบบปุ่มกดคีย์เลสสตาร์ท) 3-13
การสตาร์ทเครื่องยนต์ (รุ่นที่ไม่มีระบบปุ่มกดคีย์เลสสตาร์ท) 3-12
การสลับยาง 7-20
การเคลือบเงา 9-5
การเติมน้ำมันเครื่อง 7-8
การเติมน้ำมันเครื่องและการตรวจเช็ครอยรั่วของน้ำมันเครื่อง 7-11
การเติมน้ำหล่อเย็น 7-12
การเบรก 3-25
การเปลี่ยนถ่ายน้ำหล่อเย็น 7-13
การเปลี่ยนน้ำมันเครื่องและไส้กรอง 7-9

การเปลี่ยนล้อ 8-5
การเปลี่ยนหลอดไฟ 7-26
การเปลี่ยนแบตเตอรี่ 2-21
การเปลี่ยนไส้กรองน้ำมันเครื่อง 7-10
การเลือกโหมดสตาร์ท 3-7
การเลือกใช้น้ำหล่อเย็น 7-11
การใช้งานที่ปัดน้ำฝนและที่ฉีดน้ำล้างกระจก 2-93
การใช้งานไฟส่องสว่าง 2-89
การใช้งานไฟเลี้ยว 2-91
การใช้เกียร์ 3-16
กุญแจ 2-1
เกจวัดระดับน้ำมันเชื้อเพลิง 2-53, 2-62
เกจวัดอุณหภูมิ 2-63
เกียร์อัตราทดแปรผันต่อเนื่อง (CVT) 3-17

ข

ข้อความเตือนและไฟแสดงสถานะ 2-72
ข้อมูลจำเพาะ 11-1
ข้อแนะนำในการบำรุงรักษาภายใต้สภาวะการใช้งานหนัก 7-5
เข็มขัดนิรภัยแบบ 3 จุด 2-29
เข็มขัดนิรภัยและเบาะนิรภัยสำหรับเด็ก 2-26

ค

ความเร็วเฉลี่ย 2-66
คำเตือนเกี่ยวกับก๊าซไอเสีย 3-1
คำแนะนำเกี่ยวกับน้ำมันเชื้อเพลิง 1-1
คำแนะนำในการพ่วงแบตเตอรี่เพื่อสตาร์ท 8-10
คำแนะนำในการใช้แม่แรง 8-2
คันปรับความสูงเบาะนั่ง 2-23
คันปรับตำแหน่งเบาะนั่ง 2-23
คันปรับเอนพนักพิง 2-23
คันล็อคปรับระดับพวงมาลัย 4 ทิศทาง 2-95
คันเบรกมือ 3-10
เครื่องมือสำหรับเปลี่ยนยาง 8-1
เครื่องยนต์เกิดปัญหา: มอเตอร์สตาร์ทไม่ทำงาน 8-12
เครื่องยนต์เกิดปัญหา: รถสตาร์ทไม่ติด 8-12
เครื่องยนต์เกิดปัญหา: เครื่องยนต์ร้อนจัด 8-12
เครื่องเล่น CD และวิทยุ AM/FM 5-27
เครื่องเสียง Bluetooth® 5-61

จ

จอแสดงการขับขี่แบบประหยัด 2-69
จอแสดงข้อมูล 2-55, 2-64

ช

ช่วงการขับขี่ 2-56, 2-66
ช่องเก็บของ 5-7
ช่องเสียบ AUX/USB 5-7
ช่องเสียบอุปกรณ์เสริม 5-6
ช่องใส่ของหลังเบาะหน้า 5-9
ชุดซ่อมยางแบนฉุกเฉิน 8-6
ชุดรั้งกลับเข็มขัดนิรภัยแบบล็อคฉุกเฉิน (ELR) 2-29

ซ

โซ่หุ้มล้อ 4-4

ต

ตะขอแขวนสัมภาระที่ห้องเก็บสัมภาระ 5-10
ตารางการบำรุงรักษา 7-2

ตารางการบำรุงรักษาตามระยะ 7-2
ตำแหน่งเกียร์ 2-56, 2-68
ตัวปรับความสูงหูยึดสายคาดไหล่ 2-31
ตัวแปลงสภาพไอเสีย 4-1
แตร 2-96

ถ

ถ้าท่านไม่สามารถเลื่อนคันเกียร์ CVT ออกจากตำแหน่ง “P” (เกียร์จอด) ได้ 3-19
ถุงลมด้านข้างและม่านถุงลม 2-46
ถุงลมด้านหน้า 2-42

ท

ที่ฉีดน้ำล้างกระจกบังลมหน้า 2-94
ที่ปัดน้ำฝนกระจกบังลมหน้า 2-93
ที่วางขวดน้ำด้านหน้า 5-9
ที่วางขวดน้ำด้านหลัง 5-9
ที่วางของคอนโซลกลาง 5-8
ที่วางพักเท้า 5-9
ที่วางแก้วด้านหน้า 5-9
ที่วางแก้วด้านหลัง 5-9
ที่วางแก้วและพื้นที่เก็บของ 5-8
เทอร์โมมิเตอร์ 2-65

น

นาฬิกา 2-55, 2-65
น้ำฉีดล้างกระจกบังลมหน้า 7-36
น้ำมันเกียร์ที่กำหนด 7-14
น้ำมันเกียร์อัตราทดแปรผันต่อเนื่อง (CVT) 7-14
น้ำมันเครื่องที่กำหนดให้ใช้ 7-7
น้ำมันเครื่องและไส้กรอง 7-7
น้ำมันแบนซินที่ผสมสาร MTBE 1-1
น้ำมันแบนซินที่มีส่วนผสมของเอทานอล 1-1
น้ำมันเบรก 7-15
น้ำหล่อเย็นเครื่องยนต์ 7-11

บ

บริเวณการทำงานภายในสำหรับระบบปุ่มกดคีย์เลสสตาร์ท 3-9
เบรก 7-15
เบรกมือ 7-17
เบาะนิรภัยสำหรับเด็ก 2-33
เบาะหน้า 2-22
เบาะหลัง 2-24
แบตเตอรี่ 7-20
ใบปัดน้ำฝน 7-32

ป

ประตูท้าย 2-4
ปริมาณการประหยัดน้ำมันจากการดับเครื่องอัตโนมัติโดยรวม 2-66
แป้นคันเร่ง 3-11
แป้นเบรก 3-11, 7-16
แป้นเหยียบ 3-11

ผ

ผ้ายางปูพื้น 5-10
แผงบังแดด 5-4
แผงหน้าปัด 2-52, 2-61
แผ่นปูพื้นห้องเก็บสัมภาระ 5-11

ฝ

ฝากระโปรงหน้า 5-2
ฝาครอบล้อแบบเต็มวง 8-6
ฝาถังน้ำมันเชื้อเพลิง 5-1
ฝาปิดห้องเก็บสัมภาระ 5-11

พ

พนักพิงศีรษะ 2-23, 2-24
พวงมาลัย 7-18

ฟ

ฟังก์ชั่น AUX 5-51
ฟิวส์ 7-22
ฟิวส์ใต้แผงคอนโซล 7-25
ฟิวส์ในห้องเครื่องยนต์ 7-23
ไฟตัดหมอกหน้า 7-29
ไฟท้ายรวม 7-30
ไฟส่องป้ายทะเบียน 7-31
ไฟส่องสว่างภายในห้องโดยสาร 5-5, 7-32
ไฟส่องสว่างเวลากลางวัน 7-30
ไฟหน้า LED 7-27
ไฟหน้าฮาโลเจน 7-27
ไฟหรี่หน้า 7-28
ไฟเตือน “AIR BAG” 2-42, 2-84
ไฟเตือน ESP® 2-82, 3-31
ไฟเตือนคาดเข็มขัดนิรภัย 2-30
ไฟเตือนคาดเข็มขัดนิรภัยด้านคนขับ/ไฟเตือนคาดเข็มขัดนิรภัย
ด้านผู้โดยสารเบาะหน้า 2-83
ไฟเตือนประตูเปิด 2-85
ไฟเตือนพวงมาลัยเพาเวอร์ไฟฟ้า 2-85
ไฟเตือนระดับน้ำมันเชื้อเพลิงต่ำ 2-85
ไฟเตือนระบบป้องกันเบรกล็อค (ABS) 2-81
ไฟเตือนระบบปุ่มกดคีย์เลสสตาร์ท/ระบบยับยั้งการทำงานของเครื่องยนต์ 2-85
ไฟเตือนระบบเกียร์ 2-84
ไฟเตือนระบบเบรก 2-80
ไฟเตือนอุณหภูมิน้ำหล่อเย็นเครื่องยนต์ 2-86
ไฟเตือนอุณหภูมิน้ำหล่อเย็นเครื่องยนต์ต่ำ (สีน้ำเงิน) 2-86
ไฟเตือนอุณหภูมิน้ำหล่อเย็นเครื่องยนต์สูง (สีแดง) 2-86
ไฟเตือนแรงดันน้ำมันเครื่อง 2-83
ไฟเตือนและไฟแสดงสถานะ 2-80
ไฟเตือนไฟชาร์จ 2-83
ไฟเตือนไฟหน้า LED 2-87
ไฟเบรกเสริมดวงที่สาม 7-32
ไฟเลี้ยวด้านข้าง 7-29
ไฟเลี้ยวหน้า 7-28
ไฟแสดงสถานะ ENG A-STOP 2-88
ไฟแสดงสถานะ ENG A-STOP OFF 2-88
ไฟแสดงสถานะ ESP® OFF 2-82, 3-31
ไฟแสดงสถานะการเตือนหลัก 2-88
ไฟแสดงสถานะความบกพร่อง 2-84
ไฟแสดงสถานะสัญญาณเตือนการโจรกรรม 2-18
ไฟแสดงสถานะโหมด S (สปอร์ต) 2-88
ไฟแสดงสถานะไฟตัดหมอกหน้า 2-87
ไฟแสดงสถานะไฟส่องสว่าง 2-87
ไฟแสดงสถานะไฟสูง 2-87

ไฟแสดงสถานะไฟเลี้ยว 2-87

ม

มาตรบันทึกระยะทาง 2-56, 2-69
มาตรวัดความเร็ว 2-53, 2-62
มาตรวัดรอบเครื่องยนต์ 2-53, 2-62
มาตรวัดระยะทาง 2-56, 2-69
มือจับเหนือประตู 5-7

ย

ยาง 7-18

ร

รถติดหล่ม 4-5
ระบบ ENG A-STOP (ระบบสตาร์ท-ดับเครื่องยนต์อัตโนมัติ) 3-20
ระบบควบคุมการทรงตัว 3-28
ระบบควบคุมความเร็วคงที่ 3-23
ระบบควบคุมบนทางลาดชัน 3-30
ระบบควบคุมเสถียรภาพแบบอิเล็กทรอนิกส์ (ESP®) 3-27
ระบบช่วยเบรก 3-25
ระบบทำความร้อนและระบบปรับอากาศ 5-14
ระบบทำความร้อนและระบบปรับอากาศแบบธรรมดา 5-15
ระบบทำความร้อนและระบบปรับอากาศแบบอัตโนมัติ
(การควบคุมอุณหภูมิแบบ Climate Control) 5-20
ระบบปรับอากาศ 7-36
ระบบป้องกันการโจรกรรม 5-66
ระบบป้องกันล้อหมุนฟรี 3-30
ระบบป้องกันเบรกล็อค (ABS) 3-26, 3-28
ระบบปุ่มกดคีย์เลสสตาร์ท 3-6
ระบบยับยั้งการทำงานของเครื่องยนต์ 2-1
ระบบรั้งกลับเข็มขัดนิรภัย 2-39
ระบบสัญญาณเตือนการโจรกรรม 2-14
ระบบเครื่องเสียง 5-27
ระบบเซ็นทรัลล็อค 2-3
ระบบเสริมความปลอดภัย (ถุงลม) 2-41
ระบบเสริมแรงเบรก 3-26
ระบบแฮนด์ฟรี Bluetooth® 5-53
ระบบไฟส่องสว่างเวลากลางวัน (D.R.L.) 2-90
ระยะเวลาการขับขี่ 2-66
รายการตรวจสอบประจำวัน 3-1
รีโมทคอนโทรลของระบบคีย์เลสเอ็นทรี 2-6, 2-12
รีโมทคอนโทรลของระบบปุ่มกดคีย์เลสสตาร์ท 2-6

ล

ล็อคนิรภัยสำหรับเด็ก (ประตูหลัง) 2-4
ล็อคประตู 2-2
ล็อคประตูข้าง 2-2

ว

เวลาดับเครื่องอัตโนมัติโดยรวม 2-66

ส

สวิตช์ ESP® OFF 3-29
สวิตช์ข้อมูล 2-80
สวิตช์ควบคุมเครื่องเสียงที่พวงมาลัย 5-64
สวิตช์ควบคุมไฟส่องสว่าง 2-89
สวิตช์ควบคุมไฟเลี้ยว 2-91
สวิตช์ที่ปัดน้ำฝน/ที่ฉีดน้ำล้างกระจกประตูท้าย 2-94

สวิตช์ที่ปัดน้ำฝนและที่ฉีดน้ำล้างกระจกบังลมหน้า 2-92
สวิตช์ปรับระดับไฟหน้า 2-90
สวิตช์พับกระจกมองข้าง 2-22
สวิตช์สตาร์ท 3-3
สวิตช์สตาร์ทเครื่องยนต์ 3-5
สวิตช์ไฟฉุกเฉิน 2-92
สวิตช์ไฟตัดหมอกหน้า 2-90
สวิตช์ไล่ฝ้ากระจกประตูท้าย 2-96
สายพานขับ 7-7
เสาอากาศวิทยุ 5-26
เสียงเตือนลืมถอดกุญแจสตาร์ท 2-2
เสียงเตือนไฟส่องสว่าง 2-90

ห

หมายเลขตัวถัง 10-1
หมายเลขประจำรถ 10-1
หมายเลขเครื่องยนต์ 10-1
หัวเทียน 7-13
หูเกี่ยวเข็มขัดนิรภัย 2-32
หูเกี่ยวโครงรถ 5-11
โหมดตั้งค่า 2-59, 2-70

อ

อัตราการสิ้นเปลืองน้ำมันเชื้อเพลิง 2-56, 2-66
อัตราการสิ้นเปลืองน้ำมันเชื้อเพลิง ณ ขณะนั้น 2-56, 2-66
อัตราการสิ้นเปลืองน้ำมันเชื้อเพลิงโดยเฉลี่ย 2-56, 2-66

สิทธิ์การใช้งาน Microsoft WMT

ผลิตภัณฑ์นี้ได้รับการคุ้มครองจากสิทธิของทรัพย์สินทางปัญญาบางประเภทของ Microsoft Corporation และบริษัทภายนอก
ห้ามใช้งานหรือเผยแพร่เทคโนโลยีดังกล่าวของผลิตภัณฑ์นี้ให้แก่บุคคลภายนอกโดยไม่ได้รับอนุญาตจาก Microsoft หรือบริษัทสาขาของ Microsoft และบริษัทภายนอก
Windows Media เป็นเครื่องหมายการค้าหรือเครื่องหมายการค้าจดทะเบียนของ Microsoft Corporation ในประเทศสหรัฐอเมริกาและ/หรือประเทศอื่นๆ

บันทึก

ความหมายของสัญลักษณ์บนแบตเตอรี่

	ห้ามสูบบุหรี่ ห้ามมิให้เกิดเปลวไฟ ห้ามก่อให้เกิดประกายไฟ			น้ำกรดแบตเตอรี่
	ป้องกันดวงตา			ดูที่คำแนะนำเกี่ยวกับการใช้งาน
	เก็บให้พ้นมือเด็ก			ก๊าซที่ระเบิดได้

จัดทำโดย

บริษัท ซูซูกิ มอเตอร์ (ประเทศไทย) จำกัด

ธันวาคม 2562

หมายเลขอะไหล่ 99011-57RK3-14T

พิมพ์ในประเทศไทย

TP306

ข้อมูลจุดบริการต่างๆ

คำแนะนำเกี่ยวกับน้ำมันเชื้อเพลิง:
ดูหน้า 1-1

คำแนะนำเกี่ยวกับน้ำมันเครื่อง:
เกรด: API SL, SM หรือ SN
ค่าความหนืด: SAE 0W-16

สำหรับรายละเอียดเพิ่มเติม ดูที่ “น้ำมันเครื่องและไส้กรอง” ในหมวด “การตรวจสอบและการบำรุงรักษา”

น้ำมันเบรกและคลัตช์:
DOT3 หรือ SAE J1703

น้ำมันเกียร์ CVT:
SUZUKI CVTF GREEN-2

แรงดันลมยางขณะเย็น:
ดูที่ “ป้ายข้อมูลยาง” ที่เสากลางประตูด้านคนขับ

99011-57RK3-14T

บริษัท ซูซูกิ มอเตอร์ (ประเทศไทย) จำกัด **Part No. 99011-57RK3-14T ธันวาคม 2562**

พิมพ์ในประเทศไทย